FLUIDRA

TARIFA | PRICELIST

PREMIUM QUALITY GUARANTEED

PLASTIC PIPING SYSTEMS 2021

MARCH UPDATED PRICES

CEPEX®

VISITE NUESTRAS WEBS PARA SABER MÁS SOBRE NUESTROS PRODUCTOS

VISIT OUR WEBSITES TO LEARN MORE ABOUT OUR PRODUCTS

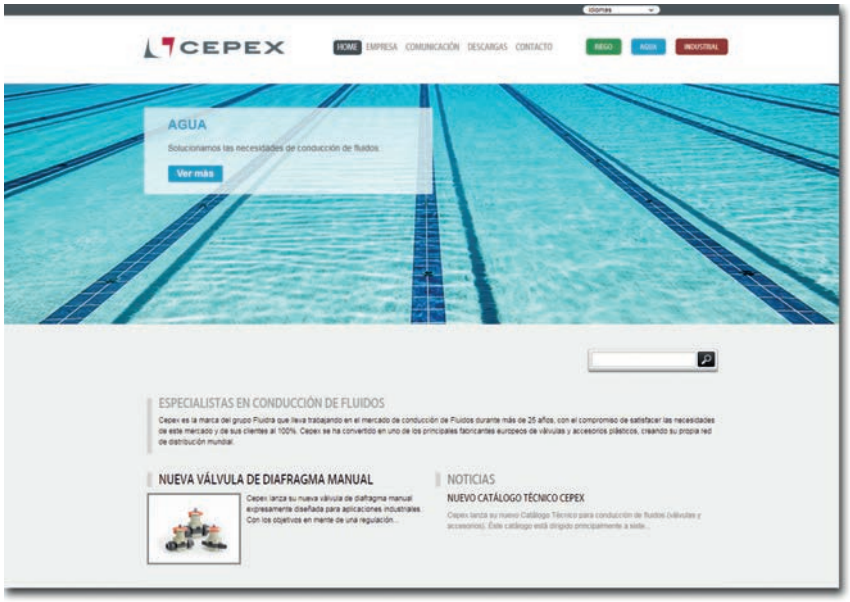

WWW.CEPEX.COM

WWW.CEPEXINDUSTRIAL.COM

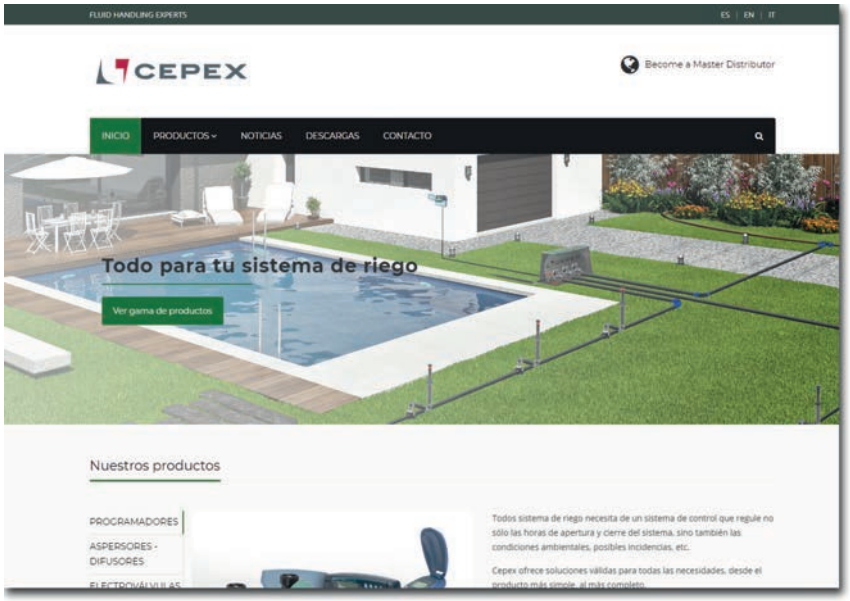

WWW.CEPEXIRRIGATION.COM

ÍNDICE - INDEX

ESP	ENG	PAG.	
ACCESORIOS PRESIÓN PVC-U	PVC-U PRESSURE FITTINGS	11	PVC-U
ADHESIVOS Y DISOLVENTES	SOLVENT CEMENT / CLEANERS	35	
ACCESORIOS PRESIÓN PVC-C	CPVC PRESSURE FITTINGS	39	CPVC
ADHESIVOS	SOLVENT CEMENT	41	
VALVULERÍA	VALVES	45	Valves
VÁLVULAS ACTUADAS	ACTUATED VALVES	80	
ARQUETAS RIEGO	IRRIGATION VALVE BOXES	95	PP
ACCESORIOS COMPRESIÓN PP	PP COMPRESSION FITTINGS	97	
ACCESORIOS PP	PP FITTINGS	109	
RECAMBIOS	SPARE PARTS	116	Spare parts

FLUIDRA

THE PERFECT POOL EXPERIENCE

We are a leader in the global pool industry. Our portfolio includes some of the most trusted brands, including Jandy®, AstralPool®, Polaris®, Cepex®, Zodiac®, CTX Professional® and Gre®. We offer our customers an expansive array of products across both the residential and commercial pool and wellness markets, and we have a strong geographical footprint with operations in over 45 countries.

We have some 5,500 employees and the necessary resources to accelerate innovation in critical areas like energy-efficiency, robotics and the Internet of Things.

We are guided by clear values and come to work every day with a simple and direct mission: **To create the perfect pool and wellness experience**.

By staying focused on this mission, we create value for all our stakeholders: customers, pool owners, investors, employees, suppliers and society.

INTEGRATED BUSINESS MODEL

R+D+i

Excellence in innovation with +200 engineers and some 1,200 patents

Production

34 flexible multi-technology plants in key countries

Logistics

Logistics operators to ensure fast and reliable deliveries

Distribution

+140 points of sale, giving support and training to the professional clients in over 45 countries

Engineering

Design and engineering of water projects

KEY FIGURES

5,500
No. of employees

+45
No. of countries

+140
No. of sales branches

34
No. of production centers

HIGHLY RECOGNIZED BRANDS

Jandy · ASTRALPOOL · Polaris · CEPEX · ZODIAC · Gre

A GLOBAL POWERHOUSE

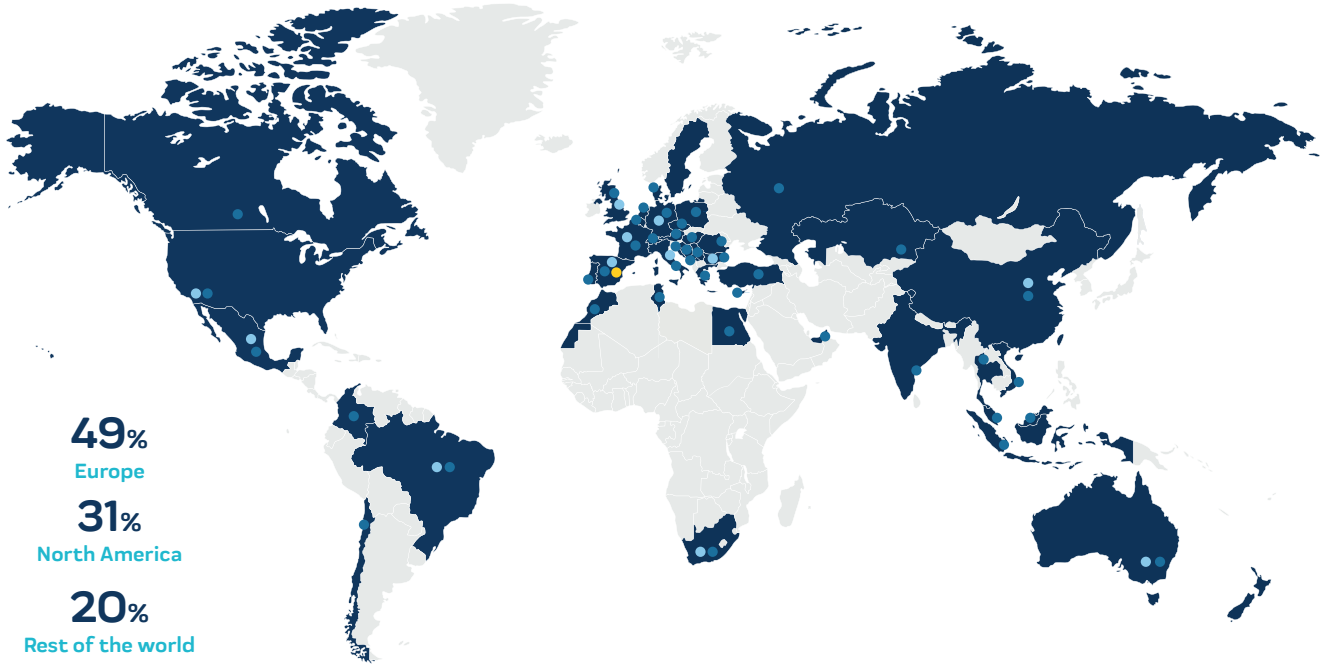

GUÍA DE PRESENTACIÓN

- Para facilitar la consulta se utilizan índices con símbolos.
- Cada símbolo representa una familia de producto, p.e.: codos, válvulas, tés, ...
- Los productos se han agrupado por afinidad funcional, p.e.: todas las válvulas juntas.
- Las informaciones técnicas se encuentran disponibles en el Catálogo Técnico Cepex.
- Los recambios se encuentran agrupados al final del documento.
- Los productos comercializados se han marcado con un (*) en la referencia técnica.

PRESENTATION GUIDE

- Picturized index helps you finding the required article.
- Each picture represents a product's category, e.g.: elbows, valves, tees, ...
- Products have been grouped according to their function, e.g.: all valves appear together.
- Technical details are supplied in Cepex Technical Catalog.
- Spare parts details are now included at the end of this document.
- Traded products have been marked with a (*) following its technical reference.

código de figura / figure code
fotografía / photograph
descripción / description
diámetro / rosca / diamater / thread
presión nominal / nominal pressure
referencia técnica / technical reference
caja / box
peso / weight
piezas por caja / units per box
piezas por palet / units per pallet
código comercial / commercial code
precio unitario sin imp. / unitary price without taxes
número familia / family number

UP. 01. SF

ACP 010*

CODO 90°
encolar

90° ELBOW
solvent socket

SIZE	PN	REF.	PACK	kg	Q(B)	Q(P)	CODE	EUR
16	16	05 01 016	B	3,1	200	24.000	**11655**	**0,62**
20	16	05 01 020	B	2,8	140	16.800	**01712**	**0,62**
25	16	05 01 025	B	2,8	80	9.600	**01713**	**0,78**
32	16	05 01 032	C	5,5	90	5.400	**01714**	**1,18**
40	16	05 01 040	C	5,2	55	3.300	**01715**	**1,66**
50	16	05 01 050	D	9,5	60	1.800	**01716**	**2,44**
63	16	05 01 063	D	10,7	36	1.080	**01717**	**3,70**

Corzan® es una marca registrada de The Lubrizol Corporation

Las referencias certificadas se pueden encontrar en el Catálogo Técnico Cepex o en la página web www.cepex.com

Corzan® is a registered trademark of The Lubrizol Corporation

All the certificated references could be found in the Cepex Technical Catalogue or in the website www.cepex.com

Certificados
Certificates

Associaciones
Associations

Colaboraciones
Collaborations

EMBALAJE:

PACK	Modelo de caja *Para embalajes no standard se indica su volumen en m³ en la columna PACK.*
kg.	Peso bruto por caja
Q(B)	Q: número de piezas totales por caja B: número de piezas por caja interior
Q(P)	Número de piezas totales por palet

PACKAGING:

PACK	Box modell *When non-standard boxes are used, volume (m³) is shown in the PACK column.*
kg.	Gross weight per box
Q(B)	Q: total quantity per box B: quantity per internal box
Q(P)	Total quantity per pallet

B 300 x 200 x 170 mm
0,010 m³

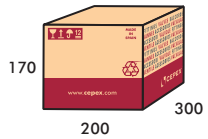

C 400 x 300 x 170 mm
0,020 m³

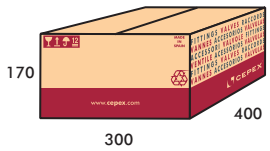

D 400 x 300 x 340 mm
0,041 m³

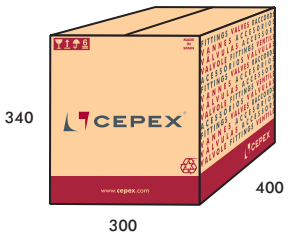

E 600 x 400 x 340 mm
0,082 m³

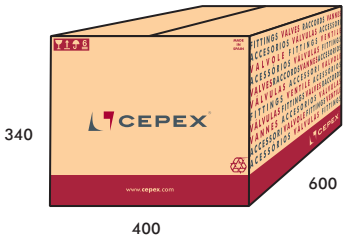

F 600 x 400 x 510 mm
0,122 m³

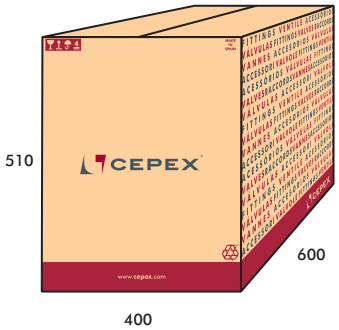

G 600 x 400 x 680 mm
0,163 m³

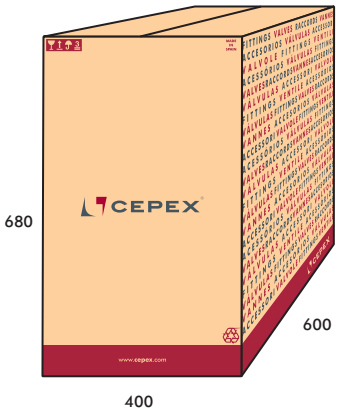

Válvulas de mariposa Serie Classic - Butterfly valves Classic Series

I 395 x 295 x 135 mm
0,015 m³

II 465 x 330 x 135 mm
0,020 m³

III 590 x 390 x 140 mm
0,028 m³

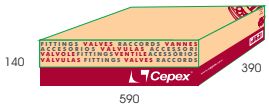

IV 610 x 500 x 200 mm
0,061 m³

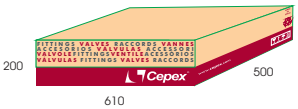

Válvulas de mariposa Serie Standard y Industrial - Butterfly valves Standard and Industrial Series

V 314 x 284 x 128 mm
0,011 m³

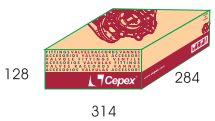

VI 334 x 304 x 128 mm
0,012 m³

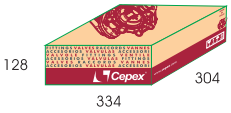

VII 424 x 324 x 138 mm
0,018 m³

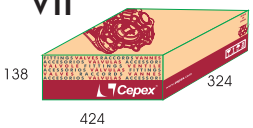

VIII 417 x 367 x 160 mm
0,024 m³

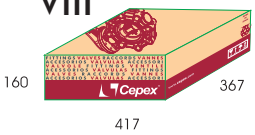

IX 522 x 437 x 165 mm
0,037 m³

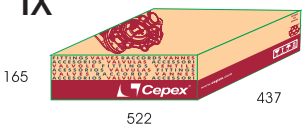

ACCESORIOS PRESIÓN PVC-U

PVC-U PRESSURE FITTINGS

11 Codos y curvas
Elbows & bends

13 Tés y cruces
Tees & crosses

16 Manguitos unión y reducciones
Sockets & reducers

19 Bridas y tornillería
Flanges & bolts

23 Tapones
Caps

24 Machones
Nipples

27 Enlaces 3 piezas
Unions

30 Enlaces espiga
Spigots

31 Colectores para electroválvulas
Manifolds for electric valves

33 Brida ranurada
Grooved coupling

33 Visores de líquidos
Sight glasses

33 Accesorios con junta elástica
Rubber-ring joint fittings

34 Caudalímetros
Flowmeters

ADHESIVOS / DISOLVENTES - SOLVENT CEMENT / CLEANER

35 Adhesivos / disolventes / cinta
Solvent cement / cleaner / tape

UP. 01. SF

ACP 010*

CODO 90°
encolar

90° ELBOW
solvent socket

SIZE	PN	REF.	PACK	kg	Q(B)	Q(P)	CODE	EUR
16	16	05 01 016	B	3,1	200	24.000	**11655**	**0,62**
20	16	05 01 020	B	2,8	140	16.800	**01712**	**0,62**
25	16	05 01 025	B	2,8	80	9.600	**01713**	**0,78**
32	16	05 01 032	C	5,5	90	5.400	**01714**	**1,18**
40	16	05 01 040	C	5,2	55	3.300	**01715**	**1,66**
50	16	05 01 050	D	9,5	60	1.800	**01716**	**2,44**
63	16	05 01 063	D	10,7	36	1.080	**01717**	**3,70**
75	16	05 01 075	D	9,2	21	630	**01718**	**6,89**
90	16	05 01 090	D	9,3	12	360	**01719**	**11,64**
110	16	05 01 110	E	19,1	14	210	**01720**	**21,68**
125	16	05 01 125	E	18,4	10	150	**01721**	**31,15**
140	16	05 01 140	E	12,1	5	75	**01722**	**53,33**
160	10	05 01 160	E	10,8	4	60	**01723**	**62,22**
200	10	05 01 200	F	15,0	3	30	**01724**	**97,54**
225	10	05 01 225	F	13,8	2	20	**01725**	**141,95**
250	10	05 01 250	G	21,1	2	20	**01726**	**340,36**
280	10	05 01 280 *	F	16,1	1	10	**72572**	**667,02**
315	10	05 01 315	G	22,4	1	10	**01727**	**595,61**
400	5	05 01 400 *	CP	98,5	3	3	**34807**	**1.335,50**

UP. 01. SFT

ACP 030

CODO 90° MIXTO
encolar x roscar hembra

90° ELBOW
solvent socket x BSP female thread

SIZE	PN	REF.	PACK	kg	Q(B)	Q(P)	CODE	EUR
20 x ½"	10	05 01 420	B	2,9	130	15.600	**01728**	**1,28**
25 x ¾"	10	05 01 425	B	2,7	70	8.400	**01729**	**1,48**
32 x 1 "	10	05 01 432	B	2,3	30	3.600	**01730**	**2,00**
40 x 1¼"	10	05 01 440	C	4,6	50	3.000	**01731**	**2,62**
50 x 1½"	10	05 01 450	C	5,5	28	1.680	**01732**	**3,87**
63 x 2"	10	05 01 463	C	5,8	16	960	**01733**	**5,46**
75 x 2½"	10	05 01 475 *	C	4,0	9	540	**22596**	**16,90**
90 x 3"	10	05 01 490 *	C	4,5	6	360	**22597**	**25,34**
110 x 4"	10	05 01 510 *	C	3,5	3	180	**22598**	**39,02**

UP. 01. SFTR

ACP 030

CODO 90° MIXTO REFORZADO
encolar x roscar hembra

90° REINFORCED ELBOW
solvent socket x BSP female thread

SIZE	PN	REF.	PACK	kg	Q(B)	Q(P)	CODE	EUR
20 x ½"	16	05 01 820	B	3,2	130	15.600	**01740**	**2,58**
25 x ¾"	16	05 01 825	B	3,3	70	8.400	**01741**	**3,02**
32 x 1"	16	05 01 832	B	2,5	30	3.600	**01742**	**3,89**
40 x 1¼"	16	05 01 840	B	3,0	20	2.400	**01743**	**4,97**
50 x 1½"	16	05 01 850	C	5,7	28	1.680	**01744**	**7,11**
63 x 2"	16	05 01 863	C	5,4	16	960	**01745**	**9,40**

UP. 01. FT

ACP 040

CODO 90°
roscar hembra

90° ELBOW
BSP female thread

SIZE	PN	REF.	PACK	kg	Q(B)	Q(P)	CODE	EUR
½"	10	05 01 620	B	2,9	130	15.600	**01734**	**1,49**
¾"	10	05 01 625	B	2,7	70	8.400	**01735**	**1,76**
1"	10	05 01 632	B	2,4	30	3.600	**01736**	**2,38**
1¼"	10	05 01 640	B	2,5	20	2.400	**01737**	**3,40**
1½"	10	05 01 650	C	5,8	28	1.680	**01738**	**4,76**
2"	10	05 01 663	C	6,0	16	960	**01739**	**6,64**
2½"	10	05 01 675 *	C	4,4	9	540	**22587**	**18,05**
3"	10	05 01 690 *	C	5,0	6	360	**22588**	**26,75**
4"	10	05 01 710 *	C	3,4	3	180	**22589**	**43,94**

UP. 29. SFG

ACP 010

CODO 90° REDUCIDO
encolar hembra x macho - hembra

90° REDUCING ELBOW
solvent socket female x male - female

SIZE	PN	REF.	PACK	kg	Q(B)	Q(P)	CODE	EUR
50 x 50 - 40	16	05 29 050	D	10,0	60	1.800	**02237**	**3,08**
63 x 63 - 50	16	05 29 063	D	9,8	32	960	**02238**	**4,86**

UP. 29. SMT

ACP 030

CODO 90°
encolar x roscar macho

90° ELBOW
solvent socket x BSP male thread

SIZE	PN	REF.	PACK	kg	Q(B)	Q(P)	CODE	EUR
50 x 1½"	10	05 29 450	D	10,5	80	2.400	**02239**	**3,56**
63 x 2"	10	05 29 463	D	11,6	42	1.260	**02240**	**5,22**

(*) Hasta D110 incl.: familia ACP 010 / Desde D125 hasta D225 incl.: familia ACP 020 / A partir de D250 incl.: familia ACP 025
Until D110 incl.: family ACP 010 / From D125 to D225 incl.: family ACP 020 / From D250 incl.: family ACP 025

UP. 02. SF

ACP 010*

CODO 45°
encolar

45° ELBOW
solvent socket

SIZE	PN	REF.	PACK	kg	Q(B)	Q(P)	CODE	EUR
16	16	05 02 016	B	2,1	200	24.000	**16307**	**0,86**
20	16	05 02 020	B	2,3	140	16.800	**01746**	**0,86**
25	16	05 02 025	B	2,7	80	9.600	**01747**	**1,11**
32	16	05 02 032	C	5,4	100	6.000	**01748**	**1,48**
40	16	05 02 040	C	4,8	60	3.600	**01749**	**2,00**
50	16	05 02 050	D	7,3	80	2.400	**01750**	**2,67**
63	16	05 02 063	D	9,6	45	1.350	**01751**	**3,89**
75	16	05 02 075	D	8,8	25	750	**01752**	**7,68**
90	16	05 02 090	D	8,9	15	450	**01753**	**11,37**
110	16	05 02 110	E	15,2	16	240	**01754**	**19,21**
125	16	05 02 125	E	17,6	12	180	**01755**	**27,96**
140	16	05 02 140	E	14,8	8	120	**01756**	**45,02**
160	10	05 02 160	E	10,4	5	75	**01757**	**55,01**
200	10	05 02 200	F	14,7	4	40	**01758**	**81,50**
225	10	05 02 225	E	10,5	2	30	**01759**	**127,00**
250	10	05 02 250	F	16,4	2	20	**01760**	**278,54**
280	10	05 02 280 *	CP	102,0	4	4	**72573**	**581,20**
315	10	05 02 315	F	16,5	1	10	**01761**	**525,71**
400	5	05 02 400 *	CP	102,0	4	4	**34808**	**1.121,11**

UP. 02. SFT

ACP 030

CODO 45° MIXTO
encolar x roscar hembra

45° ELBOW
solvent socket x BSP female thread

SIZE	PN	REF.	PACK	kg	Q(B)	Q(P)	CODE	EUR
20 x ½"	10	05 02 420	B	2,6	140	16.800	**01762**	**1,62**
25 x ¾"	10	05 02 425	B	2,7	80	9.600	**01763**	**1,77**
32 x 1"	10	05 02 432	B	2,4	40	4.800	**01764**	**2,33**
40 x 1¼"	10	05 02 440	B	2,2	20	2.400	**01765**	**3,02**
50 x 1½"	10	05 02 450	C	5,6	35	2.100	**01766**	**4,52**
63 x 2"	10	05 02 463	C	5,5	18	1.080	**01767**	**6,44**
75 x 2½"	10	05 02 475 *	C	3,5	10	600	**22599**	**21,71**
90 x 3"	10	05 02 490 *	C	3,5	6	360	**22600**	**27,98**
110 x 4"	10	05 02 510 *	C	3,9	4	240	**22601**	**49,79**

UP. 02. SFTR

ACP 030

CODO 45° MIXTO REFORZADO
encolar x roscar hembra

45° REINFORCED ELBOW
solvent socket x BSP female thread

SIZE	PN	REF.	PACK	kg	Q(B)	Q(P)	CODE	EUR
20 x ½"	16	05 02 820	B	2,9	140	16.800	**01774**	**2,98**
25 x ¾"	16	05 02 825	B	3,0	80	9.600	**01775**	**3,33**
32 x 1"	16	05 02 832	B	2,4	40	4.800	**01776**	**4,20**
40 x 1¼"	16	05 02 840	B	2,4	20	2.400	**01777**	**5,21**
50 x 1½"	16	05 02 850	C	6,0	35	2.100	**01778**	**7,65**
63 x 2"	16	05 02 863	C	5,8	18	1.080	**01779**	**10,20**

UP. 02. FT

ACP 040

CODO 45°
roscar hembra

45° ELBOW
BSP female thread

SIZE	PN	REF.	PACK	kg	Q(B)	Q(P)	CODE	EUR
½"	10	05 02 620	B	2,6	140	16.800	**01768**	**1,81**
¾"	10	05 02 625	B	2,7	80	9.600	**01769**	**2,10**
1"	10	05 02 632	B	2,3	40	4.800	**01770**	**2,74**
1¼"	10	05 02 640	B	2,0	20	2.400	**01771**	**3,47**
1½"	10	05 02 650	C	5,8	35	2.100	**01772**	**5,29**
2"	10	05 02 663	C	6,1	18	1.080	**01773**	**7,51**
2½"	10	05 02 675 *	C	3,7	10	600	**22590**	**27,40**
3"	10	05 02 690 *	C	3,8	6	360	**22591**	**35,87**
4"	10	05 02 710 *	C	3,8	4	240	**22592**	**68,26**

UP. 30. SFG

ACP 010

CODO 45° REDUCIDO
encolar hembra x macho - hembrra

45° REDUCING ELBOW
solvent socket female x male - female

SIZE	PN	REF.	PACK	kg	Q(B)	Q(P)	CODE	EUR
50 x 50 - 40	16	05 30 050	D	11,3	90	2.700	**02241**	**4,05**
63 x 63 - 50	16	05 30 063	D	9,7	45	1.350	**02242**	**6,02**

UP. 35. SF

ACP 025

CURVA 45°
encolar

45° BEND
solvent socket

SIZE	PN	REF.	PACK	kg	Q(B)	Q(P)	CODE	EUR
315	4	05 35 315 *	CP	174,0	6	6	**05348**	**773,50**
400	4	05 35 400 *	CP	102,0	3	3	**05349**	**1.174,86**

(*) Hasta D110 incl.: familia ACP 010 / Desde D125 hasta D225 incl.: familia ACP 020 / A partir de D250 incl.: familia ACP 025
Until D110 incl.: family ACP 010 / From D125 to D225 incl.: family ACP 020 / From D250 incl.: family ACP 025

UP. 08. SF

ACP 010*

CURVA 90°
encolar

90° BEND
solvent socket

SIZE	PN	REF.	PACK	kg	Q(B)	Q(P)	CODE	EUR
20	16	05 08 020	B	2,3	60	7.200	**01967**	**2,04**
25	16	05 08 025	B	2,3	40	4.800	**01968**	**2,56**
32	16	05 08 032	B	2,5	24	2.880	**01969**	**3,65**
40	16	05 08 040	C	4,5	25	1.500	**01970**	**4,81**
50	16	05 08 050	D	9,1	30	900	**01971**	**7,32**
63	16	05 08 063	D	8,3	15	450	**01972**	**11,78**
75	16	05 08 075	D	7,2	8	240	**01973**	**21,03**
90	16	05 08 090	D	6,2	4	120	**05331**	**46,81**
110	16	05 08 110 *	E	12,6	4	60	**05332**	**83,33**
125	10	05 08 125 *	E	16,5	5	75	**05333**	**165,16**
140	10	05 08 140 *	E	13,6	4	60	**05334**	**174,02**
160	10	05 08 160 *	F	20,1	4	40	**05335**	**199,51**
200	4	05 08 200 *	F	8,4	1	10	**05336**	**456,22**
225	4	05 08 225 *	G	12,0	1	10	**05337**	**504,49**
250	4	05 08 250 *	G	13,5	1	10	**05338**	**550,47**
315	4	05 08 315 *	CP	92,6	3	3	**05339**	**1.108,98**
400	4	05 08 400 *	CP	100,0	2	2	**05340**	**1.416,62**

UP. 03. SF

ACP 010*

TÉ 90°
encolar

90° TEE
solvent socket

SIZE	PN	REF.	PACK	kg	Q(B)	Q(P)	CODE	EUR
16	16	05 03 016	B	2,5	120	14.400	**16308**	**0,77**
20	16	05 03 020	B	2,6	100	12.000	**01780**	**0,77**
25	16	05 03 025	B	2,2	50	6.000	**01781**	**1,00**
32	16	05 03 032	C	4,7	60	3.600	**01782**	**1,44**
40	16	05 03 040	C	5,0	40	2.400	**01783**	**2,37**
50	16	05 03 050	D	11,7	48	1.440	**01784**	**3,36**
63	16	05 03 063	D	10,7	24	720	**01785**	**4,77**
75	16	05 03 075	D	9,0	15	450	**01786**	**10,04**
90	16	05 03 090	D	7,9	8	240	**01787**	**18,44**
110	16	05 03 110	E	17,7	10	150	**01788**	**26,96**
125	16	05 03 125	E	17,5	7	105	**01789**	**44,20**
140	16	05 03 140	E	12,4	4	60	**01790**	**67,16**
160	10	05 03 160	E	13,5	3	45	**01791**	**79,33**
200	10	05 03 200	F	14,9	2	20	**01792**	**127,14**
225	10	05 03 225	F	19,6	2	20	**01793**	**176,62**
250	10	05 03 250	F	14,5	1	10	**01794**	**389,98**
280	10	05 03 280 *	G	20,0	1	10	**72574**	**801,31**
315	10	05 03 315	G	27,5	1	10	**01795**	**703,96**
400	4	05 03 400 *	CP	141,0	3	3	**05328**	**1.793,09**

UP. 03. SFT

ACP 030

TÉ 90° MIXTA
encolar x roscar hembra

90° TEE
solvent socket x BSP female thread

SIZE	PN	REF.	PACK	kg	Q(B)	Q(P)	CODE	EUR
20 x ½"	10	05 03 420	B	3,0	100	12.000	**01796**	**1,63**
25 x ¾"	10	05 03 425	B	2,6	50	6.000	**01797**	**1,86**
32 x 1"	10	05 03 432	B	2,8	30	3.600	**01798**	**2,35**
40 x 1¼"	10	05 03 440	B	3,1	19	2.280	**01799**	**3,81**
50 x 1½"	10	05 03 450	C	5,4	21	1.260	**01800**	**5,22**
63 x 2"	10	05 03 463	C	5,6	12	720	**01801**	**8,49**
75 x 2½"	10	05 03 475 *	C	3,4	6	360	**22602**	**19,48**
90 x 3"	10	05 03 490 *	C	2,9	3	180	**22603**	**29,19**
110 x 4"	10	05 03 510 *	C	3,2	2	120	**22604**	**48,10**

UP. 03. SFTR

ACP 030

TÉ 90° MIXTA REFORZADA
encolar x roscar hembra

90° REINFORCED TEE
solvent socket x BSP female thread

SIZE	PN	REF.	PACK	kg	Q(B)	Q(P)	CODE	EUR
20 x ½"	16	05 03 820	B	3,7	100	12.000	**01808**	**2,95**
25 x ¾"	16	05 03 825	B	2,9	50	6.000	**01809**	**3,41**
32 x 1"	16	05 03 832	B	2,9	30	3.600	**01810**	**4,24**
40 x 1¼"	16	05 03 840	B	2,6	19	2.280	**01811**	**6,09**
50 x 1½"	16	05 03 850	C	5,0	21	1.260	**01812**	**8,44**
63 x 2"	16	05 03 863	C	5,1	12	720	**01813**	**12,39**

(*) Hasta D110 incl.: familia ACP 010 / Desde D125 hasta D225 incl.: familia ACP 020 / A partir de D250 incl.: familia ACP 025
Until D110 incl.: family ACP 010 / From D125 to D225 incl.: family ACP 020 / From D250 incl.: family ACP 025

UP. 03. FT

ACP 040

TÉ 90°
roscar hembra

90° TEE
BSP female thread

SIZE	PN	REF.	PACK	kg	Q(B)	Q(P)	CODE	EUR
½"	10	05 03 620	B	3,5	100	12.000	**01802**	**2,35**
¾"	10	05 03 625	B	2,5	50	6.000	**01803**	**2,56**
1"	10	05 03 632	B	2,8	30	3.600	**01804**	**3,15**
1¼"	10	05 03 640	B	3,1	19	2.280	**01805**	**4,97**
1½"	10	05 03 650	C	6,1	21	1.260	**01806**	**6,92**
2"	10	05 03 663	C	6,4	12	720	**01807**	**11,09**
2½"	10	05 03 675 *	C	3,7	6	360	**22593**	**22,46**
3"	10	05 03 690 *	C	3,3	3	180	**22594**	**29,77**
4"	10	05 03 710 *	C	3,2	2	120	**22595**	**54,49**

UP. 04. SFG

ACP 010*

TÉ 90° REDUCIDA
encolar

90° REDUCING TEE
solvent socket

SIZE	PN	REF.	PACK	kg	Q(B)	Q(P)	CODE	EUR
25 x 20	16	05 04 025	B	2,4	50	6.000	**01814**	**1,25**
32 x 25	16	05 04 032	C	4,8	60	3.600	**01815**	**1,70**
32 x 20	16	05 04 033	C	4,6	60	3.600	**01816**	**1,70**
40 x 32	16	05 04 040	C	5,4	46	2.760	**01817**	**2,95**
40 x 25	16	05 04 041	C	4,3	40	2.400	**01818**	**2,95**
40 x 20	16	05 04 042	C	6,0	48	2.880	**01819**	**2,95**
50 x 40	16	05 04 050	D	10,3	48	1.440	**01820**	**3,84**
50 x 32	16	05 04 051	D	10,3	48	1.440	**01821**	**3,84**
50 x 25	16	05 04 052	D	11,3	54	1.620	**01822**	**3,84**
50 x 20	16	05 04 053	D	11,8	56	1.680	**01823**	**3,84**
63 x 50	16	05 04 063	D	10,1	27	810	**01824**	**6,38**
63 x 40	16	05 04 064	D	10,6	28	840	**01825**	**6,38**
63 x 32	16	05 04 065	D	11,3	30	900	**01826**	**6,38**
63 x 25	16	05 04 066	D	11,1	30	900	**01827**	**6,38**
63 x 20	16	05 04 067	D	11,0	30	900	**01828**	**6,38**
75 x 63	16	05 04 075	D	9,4	16	480	**01829**	**10,83**
75 x 50	16	05 04 076	D	10,7	18	540	**01830**	**10,83**
75 x 40	16	05 04 077	D	10,6	18	540	**01831**	**10,83**
75 x 32	16	05 04 078	D	10,4	18	540	**01832**	**10,83**
90 x 75	16	05 04 090	D	8,9	9	270	**01833**	**19,18**
90 x 63	16	05 04 091	D	9,1	9	270	**01834**	**19,18**
90 x 50	16	05 04 092	D	9,4	9	270	**01835**	**19,18**
90 x 40	16	05 04 093	D	9,2	9	270	**01836**	**19,18**
110 x 90	16	05 04 110	E	17,2	11	165	**01837**	**27,44**
110 x 75	16	05 04 111	E	18,0	12	180	**01838**	**27,44**
110 x 63	16	05 04 112	E	17,5	12	180	**01839**	**27,44**
110 x 50	16	05 04 113	E	17,5	12	180	**01840**	**27,44**
125 x 110	16	05 04 125	E	16,3	7	105	**01841**	**45,56**
125 x 90	16	05 04 126	E	18,0	8	120	**01842**	**45,56**
125 x 75	16	05 04 127	E	17,0	8	120	**01843**	**45,56**
125 x 63	16	05 04 128	E	17,2	8	120	**01844**	**45,56**
140 x 125	16	05 04 140	E	14,2	5	75	**01845**	**67,97**
140 x 110	16	05 04 141	E	16,0	6	90	**01846**	**67,97**
140 x 90	16	05 04 142	E	15,5	6	90	**01847**	**67,97**
140 x 75	16	05 04 143	E	15,2	6	90	**01848**	**67,97**
160 x 140	10	05 04 160	E	12,5	3	45	**07688**	**81,88**
160 x 125	10	05 04 161	E	12,2	3	45	**07689**	**81,88**
160 x 110	10	05 04 162	E	12,0	3	45	**07690**	**80,90**
160 x 90	10	05 04 163	E	11,7	3	45	**07691**	**80,90**

(*) Hasta D110 incl.: familia ACP 010 / Desde D125 hasta D225 incl.: familia ACP 020 / A partir de D250 incl.: familia ACP 025
Until D110 incl.: family ACP 010 / From D125 to D225 incl.: family ACP 020 / From D250 incl.: family ACP 025

UP. 04. SFTG

ACP 030

TÉ 90° MIXTA REDUCIDA
encolar x roscar hembra

90° REDUCING TEE
solvent socket x BSP female thread

SIZE	PN	REF.	PACK	kg	Q(B)	Q(P)	CODE	EUR
25 x ½"	10	05 04 425	B	2,4	50	6.000	**01849**	**1,87**
32 x ¾"	10	05 04 432	B	2,4	30	3.600	**01850**	**2,38**
32 x ½"	10	05 04 433	B	2,4	30	3.600	**01851**	**2,38**
40 x 1"	10	05 04 440	C	5,2	40	2.400	**01852**	**3,61**
40 x ¾"	10	05 04 441	C	5,3	40	2.400	**01853**	**3,61**
40 x ½"	10	05 04 442	C	5,0	40	2.400	**01854**	**3,61**
50 x 1¼"	10	05 04 450	C	5,1	24	1.440	**01855**	**5,42**
50 x 1"	10	05 04 451	C	5,3	24	1.440	**01856**	**5,42**
50 x ¾"	10	05 04 452	C	5,2	24	1.440	**01857**	**5,42**
50 x ½"	10	05 04 453	C	5,2	24	1.440	**01858**	**5,42**
63 x 1½"	10	05 04 463	C	4,4	13	780	**01859**	**8,45**
63 x 1¼"	10	05 04 464	C	5,4	14	840	**01860**	**8,45**
63 x 1"	10	05 04 465	C	5,8	15	900	**01861**	**8,45**
63 x ¾"	10	05 04 466	C	5,7	15	900	**01862**	**8,45**
63 x ½"	10	05 04 467	C	5,6	15	900	**01863**	**8,45**
75 x 2"	10	05 04 475	C	4,0	6	360	**01864**	**12,41**
75 x 1½"	10	05 04 476	C	3,9	6	360	**01865**	**12,41**
75 x 1¼"	10	05 04 477	C	3,7	6	360	**01866**	**12,41**
75 x 1"	10	05 04 478	C	3,7	6	360	**01867**	**12,41**
90 x 2½"	10	05 04 490	C	3,2	3	180	**01868**	**22,11**
90 x 2"	10	05 04 491	C	3,4	3	180	**01869**	**22,11**
90 x 1½"	10	05 04 492	C	3,2	3	180	**01870**	**22,11**
90 x 1¼"	10	05 04 493	C	3,2	3	180	**01871**	**22,11**

UP. 36. SF

ACP 010

TÉ 45°
encolar

45° TEE
solvent socket

SIZE	PN	REF.	PACK	kg	Q(B)	Q(P)	CODE	EUR
20	16	05 36 020 *	B	2,6	70	8.400	**22583**	**3,70**
25	16	05 36 025 *	B	2,5	40	4.800	**22584**	**4,27**
32	16	05 36 032 *	B	2,6	24	2.880	**22585**	**4,79**
40	16	05 36 040 *	C	5,5	30	1.800	**22586**	**6,54**
50	10	05 36 050	D	9,3	32	960	**20155**	**6,84**
63	10	05 36 063	D	9,2	18	540	**20156**	**9,78**
75	10	05 36 075 *	D	8,1	11	330	**32804**	**37,71**
90	10	05 36 090 *	D	7,2	6	180	**32805**	**61,99**
110	10	05 36 110 *	E	14,9	7	105	**32806**	**125,55**

UP. 28. SF

ACP 010

CRUZ
encolar

CROSS
solvent socket

SIZE	PN	REF.	PACK	kg	Q(B)	Q(P)	CODE	EUR
20	16	05 28 020	B	2,4	60	7.200	**20143**	**1,67**
25	16	05 28 025	B	2,5	40	4.800	**20144**	**2,09**
32	16	05 28 032	B	2,2	20	2.400	**20145**	**3,02**
40	16	05 28 040	C	5,2	30	1.800	**20146**	**4,97**
50	16	05 28 050	D	9,6	32	960	**02235**	**6,70**
63	16	05 28 063	D	8,7	16	480	**02236**	**9,50**
75	16	05 28 075 *	D	7,4	12	360	**27958**	**38,85**
90	16	05 28 090 *	E	12,1	12	180	**22581**	**49,76**
110	16	05 28 110 *	E	10,6	6	90	**22582**	**79,18**

UP. 05. SF

ACP 010*

MANGUITO UNIÓN
encolar

SOCKET
solvent socket

SIZE	PN	REF.	PACK	kg	Q(B)	Q(P)	CODE	EUR
16	16	05 05 016	B	1,8	200	24.000	**16309**	**0,72**
20	16	05 05 020	B	2,9	200	24.000	**01872**	**0,71**
25	16	05 05 025	B	2,7	120	14.400	**01873**	**0,86**
32	16	05 05 032	C	5,8	160	9.600	**01874**	**1,00**
40	16	05 05 040	C	5,0	80	4.800	**01875**	**1,49**
50	16	05 05 050	C	5,2	56	3.360	**01876**	**1,93**
63	16	05 05 063	C	5,4	34	2.040	**01877**	**2,85**
75	16	05 05 075	C	3,9	14	840	**01878**	**5,84**
90	16	05 05 090	D	8,2	18	540	**01879**	**7,55**
110	16	05 05 110	D	9,1	12	360	**01880**	**12,51**
125	16	05 05 125	E	17,0	16	240	**01881**	**19,21**
140	16	05 05 140	E	16,7	12	180	**01882**	**28,43**
160	10	05 05 160	E	9,2	6	90	**01883**	**38,47**
200	10	05 05 200	E	9,2	3	45	**01884**	**57,56**
225	10	05 05 225	F	14,3	4	40	**01885**	**93,97**
250	10	05 05 250	E	10,9	2	30	**01886**	**191,45**
315	10	05 05 315	F	11,4	1	10	**01887**	**268,41**
400	6	05 05 400 *	CP	144,3	10	10	**05329**	**461,14**

UP. 05. SFT

ACP 030

MANGUITO UNIÓN MIXTO
encolar x roscar hembra

ADAPTOR SOCKET
solvent socket x BSP female thread

SIZE	PN	REF.	PACK	kg	Q(B)	Q(P)	CODE	EUR
16 x ⅜"	10	05 05 416	B	2,5	200	24.000	**01888**	**1,29**
20 x ½"	10	05 05 420	B	3,1	180	21.600	**01889**	**1,29**
25 x ¾"	10	05 05 425	B	2,8	100	12.000	**01890**	**1,48**
32 x 1"	10	05 05 432	C	5,6	120	7.200	**01891**	**1,65**
40 x 1¼"	10	05 05 440	C	5,1	60	3.600	**01892**	**2,17**
50 x 1½"	10	05 05 450	C	6,8	56	3.360	**01893**	**2,81**
63 x 2"	10	05 05 463	C	6,7	28	1.680	**01894**	**3,99**
75 x 2½"	10	05 05 475	C	4,2	14	840	**01895**	**8,70**
90 x 3"	10	05 05 490	D	11,5	24	720	**01896**	**13,17**
110 x 4"	10	05 05 510	D	8,8	10	300	**01897**	**20,93**

UP. 05. SFTR

ACP 030

MANGUITO UNIÓN MIXTO REF.
encolar x roscar hembra

ADAPTOR REINFORCED SOCKET
solvent socket x BSP female thread

SIZE	PN	REF.	PACK	kg	Q(B)	Q(P)	CODE	EUR
20 x ½"	16	05 05 820	B	3,5	180	21.600	**01908**	**2,65**
25 x ¾"	16	05 05 825	B	3,3	100	12.000	**01909**	**3,02**
32 x 1"	16	05 05 832	B	3,3	60	7.200	**01910**	**3,54**
40 x 1¼"	16	05 05 840	B	2,9	30	3.600	**01911**	**4,49**
50 x 1½"	16	05 05 850	C	7,5	56	3.360	**01912**	**5,85**
63 x 2"	16	05 05 863	C	7,2	28	1.680	**01913**	**7,76**

UP. 05. FT

ACP 040

MANGUITO UNIÓN DOBLE ROSCA
roscar hembra

THREADED SOCKET
BSP female thread

SIZE	PN	REF.	PACK	kg	Q(B)	Q(P)	CODE	EUR
⅜"	10	05 05 616	B	2,5	200	24.000	**01898**	**1,53**
½"	10	05 05 620	B	3,0	180	21.600	**01899**	**1,53**
¾"	10	05 05 625	B	2,8	100	12.000	**01900**	**1,77**
1"	10	05 05 632	C	5,6	120	7.200	**01901**	**2,16**
1¼"	10	05 05 640	C	5,0	60	3.600	**01902**	**2,81**
1½"	10	05 05 650	C	7,5	56	3.360	**01903**	**3,81**
2"	10	05 05 663	C	7,5	28	1.680	**01904**	**5,09**
2½"	10	05 05 675	C	4,5	14	840	**01905**	**12,29**
3"	10	05 05 690	C	4,3	8	480	**01906**	**17,30**
4"	10	05 05 710	C	4,3	5	300	**01907**	**26,89**

(*) Hasta D110 incl.: familia ACP 010 / Desde D125 hasta D225 incl.: familia ACP 020 / A partir de D250 incl.: familia ACP 025
Until D110 incl.: family ACP 010 / From D125 to D225 incl.: family ACP 020 / From D250 incl.: family ACP 025

UP. 27. SF. MBS

ACP 030

MANGUITO TRANSICIÓN
encolar metric x British Standard (BS)

TRANSITION SOCKET
solvent socket metric x British Standard (BS)

SIZE	PN	REF.	PACK	kg	Q(B)	Q(P)	CODE	EUR
20 x ½"	16	05 27 901	B	2,7	200	24.000	**07229**	**0,75**
25 x ¾"	16	05 27 902	B	2,5	120	14.400	**07230**	**0,90**
32 x 1"	16	05 27 903	C	5,5	160	9.600	**07231**	**1,05**
40 x 1¼"	16	05 27 904	C	4,4	80	4.800	**07232**	**1,59**
50 x 1½"	16	05 27 905	C	5,5	56	3.360	**07233**	**2,01**
63 x 2"	16	05 27 906	C	6,2	34	2.040	**07234**	**2,99**
90 x 3"	10	05 27 908	D	11,5	24	720	**07236**	**7,94**
110 x 4"	10	05 27 910	D	7,4	12	360	**07237**	**13,15**

UP. 27. SF. MMA

ACP 030

MANGUITO TRANSICIÓN
encolar metric x American size (ASTM)

TRANSITION SOCKET
solvent socket metric x American size (ASTM)

SIZE	PN	REF.	PACK	kg	Q(B)	Q(P)	CODE	EUR
20 x ½"	16	05 27 901 MA	B	2,8	200	24.000	**60257**	**1,81**
25 x ¾"	16	05 27 902 MA	B	2,6	120	14.400	**64467**	**1,93**
32 x 1"	16	05 27 903 MA	C	4,2	120	7.200	**64468**	**2,37**
40 x 1¼"	16	05 27 904 MA	C	4,6	80	4.800	**64496**	**2,81**
50 x 1½"	16	05 27 905 MA	C	6,6	56	3.360	**64497**	**3,71**
63 x 2"	16	05 27 906 MA	C	6,7	28	1.680	**64498**	**5,49**
75 x 2½"	10	05 27 907 MA	C	4,3	14	840	**64499**	**9,85**
90 x 3"	10	05 27 908 MA	D	11,5	24	720	**64500**	**11,55**
110 x 4"	10	05 27 910 MA	D	7,5	12	360	**64501**	**18,99**

UP. 06. SMF

ACP 010*

CASQUILLO REDUCCIÓN
encolar macho x hembra

REDUCING BUSH
solvent socket male x female

SIZE	PN	REF.	PACK	kg	Q(B)	Q(P)	CODE	EUR
20 x 16	16	05 06 020	B	0,8	200	24.000	**01914**	**0,47**
25 x 20	16	05 06 025	B	1,2	200	24.000	**01915**	**0,53**
32 x 25	16	05 06 032	B	2,3	200	24.000	**01916**	**0,56**
32 x 20	16	05 06 033	B	2,8	200	24.000	**01917**	**0,77**
40 x 32	16	05 06 040	B	2,3	120	14.400	**01918**	**0,88**
40 x 25	16	05 06 041	B	3,1	120	14.400	**01919**	**1,13**
40 x 20	16	05 06 042	B	3,1	120	14.400	**01920**	**1,13**
50 x 40	16	05 06 050	B	2,1	60	7.200	**01921**	**1,07**
50 x 32	16	05 06 051	B	2,7	60	7.200	**01922**	**1,53**
50 x 25	16	05 06 052	B	3,1	60	7.200	**01923**	**1,54**
50 x 20	16	05 06 053	B	3,0	60	7.200	**01924**	**1,54**
63 x 50	16	05 06 063	B	3,2	48	5.760	**01925**	**1,45**
63 x 40	16	05 06 064	B	3,4	40	4.800	**01926**	**2,03**
63 x 32	16	05 06 065	B	3,3	40	4.800	**01927**	**2,03**
75 x 63	16	05 06 075	B	2,4	28	3.360	**01928**	**2,57**
75 x 50	16	05 06 076	B	3,5	28	3.360	**18685**	**3,02**
75 x 40	16	05 06 077	B	3,6	28	3.360	**18686**	**3,02**
90 x 75	16	05 06 090	C	5,4	36	2.160	**01929**	**4,20**
90 x 63	16	05 06 091	C	6,3	36	2.160	**18687**	**4,87**
90 x 50	16	05 06 092	C	6,7	36	2.160	**18688**	**4,87**
110 x 90	16	05 06 110	C	4,6	16	960	**01930**	**8,12**
110 x 75	16	05 06 111	C	5,5	16	960	**18689**	**9,23**
110 x 63	16	05 06 112	C	5,3	16	960	**18690**	**9,34**
125 x 110	16	05 06 125	D	7,2	24	720	**01931**	**10,59**
125 x 90	16	05 06 126	C	5,5	12	720	**18691**	**12,27**
125 x 75	16	05 06 127	C	5,4	12	720	**20142**	**12,50**
140 x 125	16	05 06 140	D	7,1	20	600	**01932**	**14,36**
140 x 110	16	05 06 141	C	4,9	10	600	**18692**	**16,12**
160 x 140	10	05 06 160	D	7,4	12	360	**01933**	**18,78**
160 x 125	10	05 06 161	C	6,0	6	360	**62136**	**21,26**
160 x 110	10	05 06 162	C	4,9	6	360	**18693**	**21,26**
200 x 180	10	05 06 199	D	6,0	6	180	**01934**	**36,44**
200 x 160	10	05 06 200	D	8,2	6	180	**01935**	**36,35**
225 x 200	10	05 06 225	E	11,1	7	105	**01936**	**39,82**
225 x 160	10	05 06 226	E	16,7	7	105	**01937**	**48,94**
250 x 225	10	05 06 250	E	11,3	6	90	**01938**	**72,14**
250 x 200	10	05 06 251	E	16,7	6	90	**01939**	**72,93**
280 x 250	10	05 06 280 *	E	10,9	4	60	**72567**	**214,92**
315 x 280	6	05 06 315	E	12,1	3	45	**10093**	**204,19**
315 x 250	6	05 06 316 *	E	16,4	3	45	**01940**	**213,85**
315 x 225	6	05 06 317 *	E	17,1	3	45	**01941**	**220,80**
400 x 315	6	05 06 400 *	F	11,8	1	10	**05330**	**299,09**

(*) Hasta D110 incl.: familia ACP 010 / Desde D125 hasta D225 incl.: familia ACP 020 / A partir de D250 incl.: familia ACP 025
Until D110 incl.: family ACP 010 / From D125 to D225 incl.: family ACP 020 / From D250 incl.: family ACP 025

UP. 09. SMF

ACP 010*

REDUCCIÓN CÓNICA
encolar macho - hembra x hembra

CONICAL REDUCER
solvent socket male - female x female

SIZE	PN	REF.	PACK	kg	Q(B)	Q(P)	CODE	EUR
32 - 25 x 25	16	05 09 032	B	2,5	100	12.000	**01974**	**0,96**
32 - 25 x 20	16	05 09 033	B	2,7	120	14.400	**01975**	**0,96**
40 - 32 x 32	16	05 09 040	B	1,9	50	6.000	**01976**	**1,20**
40 - 32 x 25	16	05 09 041	B	2,3	60	7.200	**01977**	**1,20**
40 - 32 x 20	16	05 09 042	B	2,5	80	9.600	**01978**	**1,20**
50 - 40 x 40	16	05 09 050	B	2,2	30	3.600	**01979**	**1,73**
50 - 40 x 32	16	05 09 051	C	4,1	60	3.600	**01980**	**1,73**
50 - 40 x 25	16	05 09 052	B	2,4	40	4.800	**01981**	**1,73**
50 - 40 x 20	16	05 09 053	B	2,6	50	6.000	**01982**	**1,73**
63 - 50 x 50	16	05 09 063	B	2,7	20	2.400	**01983**	**2,76**
63 - 50 x 40	16	05 09 064	C	5,6	46	2.760	**01984**	**2,76**
63 - 50 x 32	16	05 09 065	B	2,7	30	3.600	**01985**	**2,76**
63 - 50 x 25	16	05 09 066	B	2,7	30	3.600	**01986**	**2,76**
63 -50 x 20	16	05 09 067	B	2,9	30	3.600	**01987**	**2,76**
75 - 63 x 63	16	05 09 075	C	4,8	26	1.560	**01988**	**4,44**
75 - 63 x 50	16	05 09 076	C	6,1	40	2.400	**01989**	**4,44**
75 - 63 x 40	16	05 09 077	C	5,5	40	2.400	**01990**	**4,44**
75 - 63 x 32	16	05 09 078	C	5,1	40	2.400	**01991**	**4,44**
90 - 75 x 75	16	05 09 090	C	3,9	12	720	**01992**	**5,77**
90 - 75 x 63	16	05 09 091	D	9,6	34	1.020	**01993**	**5,77**
90 - 75 x 50	16	05 09 092	D	11,2	48	1.440	**01994**	**5,77**
90 - 75 x 40	16	05 09 093	C	5,3	24	1.440	**01995**	**5,77**
110 - 90 x 90	16	05 09 110	D	9,3	16	480	**01996**	**10,56**
110 - 90 x 75	16	05 09 111	D	9,4	18	540	**01997**	**10,56**
110 - 90 x 63	16	05 09 112	D	12,3	27	810	**01998**	**10,56**
110 - 90 x 50	16	05 09 113	D	11,6	27	810	**01999**	**10,56**
125 - 110 x 90	16	05 09 126	D	10,5	18	540	**02000**	**13,37**
125 - 110 x 75	16	05 09 127	D	10,1	18	540	**02001**	**13,37**
125 - 110 x 63	16	05 09 128	D	8,8	20	600	**02002**	**13,37**
140 - 125 x 110	16	05 09 141	D	8,3	9	270	**02003**	**17,75**
140 - 125 x 90	16	05 09 142	D	8,7	12	360	**02004**	**17,75**
140 - 125 x 75	16	05 09 143	D	8,4	12	360	**02005**	**17,75**
160 - 140 x 125	10	05 09 161	E	13,5	11	165	**02006**	**25,23**
160 - 140 x 110	10	05 09 162	E	16,1	14	210	**02007**	**25,23**
160 . 140 x 90	10	05 09 163	E	19,2	18	270	**02008**	**25,23**
200 - 180 x 140	10	05 09 202	E	11,2	6	90	**02009**	**40,32**
200 - 180 x 125	10	05 09 203	E	10,6	6	90	**02010**	**40,32**
200 - 180 x 110	10	05 09 204	E	10,2	6	90	**02011**	**40,32**
225 - 200 x 160	10	05 09 227	E	8,7	3	45	**02012**	**55,17**
225 - 200 x 140	10	05 09 228	E	8,5	3	45	**02013**	**55,17**
225 - 200 x 125	10	05 09 229	E	10,5	4	60	**02014**	**55,17**
250 - 225 x 200	10	05 09 251	E	8,8	2	30	**02015**	**80,03**
250 - 225 x 160	10	05 09 253	E	7,7	2	30	**02016**	**80,03**
250 - 225 x 140	10	05 09 254	E	10,2	3	45	**02017**	**80,03**
315 - 280 x 200	6	05 09 318 *	E	12,2	2	30	**02018**	**314,07**
315 - 280 x 160	6	05 09 320 *	E	11,8	2	30	**02019**	**314,07**

UP. 09. SF

ACP 010

REDUCCIÓN CÓNICA EXCÉNTRICA
encolar macho - hembra x hembra

EXCENTRIC CONICAL REDUCER
solvent socket male - female x female

SIZE	PN	REF.	PACK	kg	Q(B)	Q(P)	CODE	EUR
90 - 75 x 63	16	05 09 691	C	3,4	12	720	**09030**	**6,56**

(*) Hasta D110 incl.: familia ACP 010 / Desde D125 hasta D225 incl.: familia ACP 020 / A partir de D250 incl.: familia ACP 025
Until D110 incl.: family ACP 010 / From D125 to D225 incl.: family ACP 020 / From D250 incl.: family ACP 025

UP. 10. SF

ACP 010*

MANGUITO PORTABRIDAS
encolar

FLANGE ADAPTOR
solvent socket

SIZE	PN	REF.	PACK	kg	Q(B)	Q(P)	CODE	EUR
20	16	05 10 020	B	2,3	200	24.000	**07692**	**1,35**
25	16	05 10 025	B	2,8	160	19.200	**07693**	**1,60**
32	16	05 10 032	B	2,2	80	9.600	**07694**	**1,74**
40	16	05 10 040	B	2,2	50	6.000	**07695**	**2,23**
50	16	05 10 050	B	2,6	40	4.800	**02020**	**2,76**
63	16	05 10 063	B	2,2	18	2.160	**02021**	**3,40**
75	16	05 10 075	C	5,2	29	1.740	**02022**	**4,66**
90	16	05 10 090	C	4,3	14	840	**02023**	**7,01**
110	16	05 10 110	D	9,9	20	600	**02024**	**8,79**
125	16	05 10 125	D	9,0	14	420	**02025**	**11,57**
140	16	05 10 140	D	8,8	10	300	**02026**	**15,46**
160	10	05 10 160	E	15,3	12	180	**02027**	**21,36**
200	10	05 10 200	E	12,4	7	105	**02028**	**39,07**
225	10	05 10 225	E	12,1	6	90	**02029**	**46,47**
250	10	05 10 250	F	18,7	5	50	**02030**	**104,32**
280	10	05 10 280 *	F	13,2	4	40	**72575**	**191,67**
315	10	05 10 315	F	14,6	3	30	**02031**	**162,09**
400	6	05 10 400 *	F	9,6	1	10	**05341**	**331,74**
500	4	05 10 402 *	G	16,5	2	20	**05342**	**365,30**

UP. 11. FLG

ACP 010*

BRIDA LOCA

BACKING FLANGE

SIZE	PN	REF.	PACK	kg	Q(B)	Q(P)	CODE	EUR
20	16	05 11 020	B	3,6	40	4.800	**07696**	**3,51**
25	16	05 11 025	B	3,6	30	3.600	**07697**	**4,03**
32	16	05 11 032	B	3,2	20	2.400	**07698**	**4,47**
40	16	05 11 040	B	5,2	22	2.640	**07699**	**5,18**
50	16	05 11 050	B	4,6	18	2.160	**02032**	**5,83**
63	16	05 11 063	C	6,1	20	1.200	**02033**	**6,42**
75	16	05 11 075	C	7,1	15	900	**02034**	**8,31**
90	16	05 11 090	D	16,7	34	1.020	**02035**	**8,85**
110	16	05 11 110	D	12,8	22	660	**02036**	**12,06**
125 *	16	05 11 125	D	11,4	18	540	**02037**	**17,29**
140	16	05 11 140	D	11,9	16	480	**02038**	**19,67**
125 (DN125)	16	05 11 141	D	12,8	16	480	**02039**	**21,44**
160	10	05 11 160	D	13,2	12	360	**02040**	**23,76**
200 *	10	05 11 200	D	10,1	8	240	**02041**	**28,68**
225	10	05 11 225	D	7,3	5	150	**02042**	**32,65**
200 (DN200)	10	05 11 226	D	9,1	5	150	**09039**	**36,44**
250	10	05 11 250	E	14,1	6	90	**02043**	**93,19**
280	10	05 11 280 *	F	21,6	10	100	**70959**	**166,15**
315	10	05 11 315	F	16,2	6	60	**02044**	**141,83**
400	6	05 11 400 *	F	10,0	2	20	**05343**	**237,09**
500	4	05 11 402 *	G	10,4	2	20	**05344**	**316,84**

UP. 25. FLG

ACP 010*

BRIDA FIJA
con manguito

FIXED FLANGE
stub and backing ring

SIZE	PN	REF.	PACK	kg	Q(B)	Q(P)	CODE	EUR
20	16	05 25 020 *	B	2,5	30	3.600	**22575**	**4,62**
25	16	05 25 025 *	B	2,3	20	2.400	**22576**	**6,08**
32	16	05 25 032 *	B	2,9	20	2.400	**22577**	**7,27**
40	16	05 25 040 *	C	4,9	20	1.200	**22578**	**9,49**
50	16	05 25 050 *	C	6,0	20	1.200	**22579**	**11,15**
63	16	05 25 063 *	C	4,8	12	720	**22580**	**13,86**
75	16	05 25 075	D	11,3	20	600	**02226**	**14,57**
90	16	05 25 090	D	10,8	15	450	**02227**	**16,84**
110	16	05 25 110	D	10,5	10	300	**02228**	**20,59**
125 *	16	05 25 125	E	18,7	16	240	**02229**	**25,74**
125 (DN125)	16	05 25 126	E	21,8	15	225	**02234**	**31,76**
140	16	05 25 140	E	17,5	11	165	**02230**	**32,51**
160	10	05 25 160	E	17,2	8	120	**02231**	**44,26**
200	10	05 25 200	E	13,2	5	75	**02232**	**56,78**
225	10	05 25 225	E	9,9	3	45	**02233**	**67,50**

* Medidas especiales para válvulas Cepex (consultar Catálogo Técnico Cepex para medidas completas).
Special sizes for Cepex valves (ask Cepex Technical Catalogue for complete sizes).

(*) Hasta D110 incl.: familia ACP 010 / Desde D125 hasta D225 incl.: familia ACP 020 / A partir de D250 incl.: familia ACP 025
Until D110 incl.: family ACP 010 / From D125 to D225 incl.: family ACP 020 / From D250 incl.: family ACP 025

UP. 37. FLG

ACP 010*

BRIDA CIEGA

BLIND FLANGE

SIZE	PN	REF.	PACK	kg	Q(B)	Q(P)	CODE	EUR
20	16	05 37 020 *	B	3,2	40	4.800	**22561**	**5,04**
25	16	05 37 025 *	B	3,2	30	3.600	**22562**	**5,77**
32	16	05 37 032 *	B	3,0	20	2.400	**22563**	**7,72**
40	16	05 37 040 *	B	4,7	20	2.400	**22564**	**10,07**
50	16	05 37 050 *	B	4,1	16	1.920	**22565**	**12,30**
63	16	05 37 063 *	B	3,7	10	1.200	**22566**	**15,13**
75	16	05 37 075 *	B	3,6	7	840	**22567**	**19,87**
90	16	05 37 090 *	C	6,8	10	1.200	**22568**	**22,89**
110	16	05 37 110 *	C	5,3	6	360	**22569**	**30,12**
125	16	05 37 125 *	C	5,1	5	600	**22570**	**34,13**
140	16	05 37 140 *	C	6,0	5	300	**22571**	**39,42**
160	10	05 37 160 *	C	8,4	5	300	**22572**	**44,41**
200 (DN200)	10	05 37 200 *	D	11,8	5	150	**22573**	**85,51**
225	10	05 37 225 *	D	10,5	4	120	**22574**	**90,25**

PP. 12. FLG

ACP 010*

BRIDA LOCA PP

PP BACKING FLANGE

SIZE	PN	REF.	PACK	kg	Q(B)	Q(P)	CODE	EUR
50	16	05 12 050	B	3,7	18	2.160	**02045**	**8,52**
63	16	05 12 063	B	3,0	12	1.440	**02046**	**10,59**
75	16	05 12 075	C	5,4	16	960	**02047**	**15,64**
90	16	05 12 090	C	5,7	14	840	**02048**	**18,85**
110	16	05 12 110	C	3,7	7	420	**02049**	**23,93**
125 *	16	05 12 125	C	3,2	6	360	**02050**	**30,57**
140	16	05 12 140	C	3,7	6	360	**02051**	**33,03**
125 (DN125)	16	05 12 141	C	4,3	6	360	**02052**	**38,86**
160	10	05 12 160	C	4,0	5	300	**02053**	**41,08**
200 *	10	05 12 200	D	8,5	9	270	**02054**	**46,25**
225	10	05 12 225	D	10,1	6	180	**02055**	**50,95**
200 (DN200)	10	05 12 226	D	7,2	6	180	**02056**	**58,24**

EVA. 14

ACP 010*

JUNTA PLANA EVA

EVA FLAT GASKET

SIZE	PN	REF.	PACK	kg	Q(B)	Q(P)	CODE	EUR
20		05 14 020	B	1,0	200	24.000	**07700**	**0,74**
25		05 14 025	B	1,2	200	24.000	**07701**	**0,83**
32		05 14 032	B	1,3	200	24.000	**07702**	**0,88**
40		05 14 040	B	1,8	200	24.000	**07703**	**1,00**
50		05 14 050	B	1,8	160	19.200	**02061**	**1,19**
63		05 14 063	B	1,7	120	14.400	**02062**	**1,31**
75		05 14 075	B	1,8	100	12.000	**02063**	**1,73**
90		05 14 090	B	1,9	80	9.600	**02064**	**1,90**
110		05 14 110	B	2,3	60	7.200	**02065**	**2,42**
125		05 14 125	B	1,5	30	3.600	**02066**	**2,88**
140		05 14 140	C	3,5	60	3.600	**02067**	**3,20**
160		05 14 160	C	3,0	40	2.400	**02068**	**3,58**
200		05 14 200	C	2,9	30	1.800	**02069**	**4,53**
225		05 14 225	C	3,6	30	1.800	**02070**	**9,77**
250		05 14 250	C	2,1	10	600	**02071**	**15,16**
315		05 14 315	C	1,4	6	360	**02072**	**24,41**

EPDM. 14

ACP 010*

JUNTA PLANA EPDM

EPDM FLAT GASKET

SIZE	PN	REF.	PACK	kg	Q(B)	Q(P)	CODE	EUR
20		05 14 020 EPDM *	B	1,6	80	9.600	**66933**	**3,27**
25		05 14 025 EPDM *	B	1,9	80	9.600	**66934**	**3,59**
32		05 14 032 EPDM *	B	2,3	80	9.600	**66935**	**4,04**
40		05 14 040 EPDM *	B	3,1	80	9.600	**66936**	**5,53**
50		05 14 050 EPDM *	B	3,0	60	7.200	**66937**	**6,17**
63		05 14 063 EPDM *	B	2,9	50	6.000	**66938**	**7,13**
75		05 14 075 EPDM *	B	2,7	40	4.800	**66939**	**8,60**
90		05 14 090 EPDM *	B	2,4	30	3.600	**66940**	**9,88**
110		05 14 110 EPDM *	B	2,3	30	3.600	**66941**	**11,62**
125		05 14 125 EPDM *	B	2,0	20	2.400	**66942**	**14,13**
140		05 14 140 EPDM *	B	2,3	20	2.400	**66943**	**15,02**
160		05 14 160 EPDM *	B	1,5	10	1.200	**66944**	**16,38**
200		05 14 200 EPDM *	B	1,9	10	1.200	**66945**	**20,36**
225		05 14 225 EPDM *	B	1,6	10	1.200	**66946**	**20,99**
250		05 14 250 EPDM *	B	2,0	10	1.200	**66947**	**27,61**
280		05 14 280 EPDM *	B	2,0	10	1.200	**72568**	**26,20**
315		05 14 315 EPDM *	B	1,3	6	720	**66948**	**34,22**
400		05 14 400 EPDM *	B	1,2	6	720	**05345**	**81,81**
500		05 14 500 EPDM *	B	1,6	6	720	**05346**	**95,87**

* Medidas especiales para válvulas Cepex (consultar Catálogo Técnico Cepex para medidas completas).
Special sizes for Cepex valves (ask Cepex Technical Catalogue for compelte sizes).

UP. 52. SF

ACP 050

ENLACE CON BRIDAS FIJAS
encolar (EVA)

FIXED FLANGE SET
solvent socket (EVA)

SIZE	PN	REF.	PACK	kg	Q(B)	Q(P)	CODE	EUR
20	10	05 52 020	B	5,3	10	1.200	**66949**	**22,24**
25	10	05 52 025	B	4,7	8	960	**66950**	**25,33**
32	10	05 52 032	B	2,7	4	480	**66951**	**26,50**
40	10	05 52 040	B	5,0	4	480	**66952**	**34,10**
50	10	05 52 050	B	4,1	3	360	**66953**	**38,00**
63	10	05 52 063	C	6,3	4	240	**66954**	**39,51**
75	10	05 52 075	C	5,8	3	180	**02371**	**41,16**
90	10	05 52 090	C	6,0	2	120	**02372**	**55,18**
110	10	05 52 110	D	11,3	3	90	**02373**	**64,35**
125	10	05 52 125	D	12,0	3	90	**02374**	**75,55**
140	10	05 52 140	D	10,0	2	60	**02375**	**92,03**
160	6	05 52 160	D	14,5	2	60	**02376**	**130,65**
200	6	05 52 200	D	8,6	1	30	**02377**	**163,21**
225	6	05 52 225	D	9,7	1	30	**02378**	**190,84**

UP. 52. SF. EPDM

ACP 050

ENLACE CON BRIDAS FIJAS
encolar (EPDM)

FIXED FLANGE SET
solvent socket (EPDM)

SIZE	PN	REF.	PACK	kg	Q(B)	Q(P)	CODE	EUR
20	16	05 52 020 EPDM	C	5,8	3	180	**66959**	**24,83**
25	16	05 52 025 EPDM	C	5,8	3	180	**66960**	**28,22**
32	16	05 52 032 EPDM	C	5,8	3	180	**66961**	**29,84**
40	16	05 52 040 EPDM	B	5,1	4	480	**66962**	**38,87**
50	16	05 52 050 EPDM	C	5,8	3	180	**66963**	**42,82**
63	16	05 52 063 EPDM	C	5,8	3	180	**66964**	**48,18**
75	16	05 52 075 EPDM	C	6,7	3	180	**66965**	**56,67**
90	16	05 52 090 EPDM	C	6,1	2	120	**66966**	**65,16**
110	16	05 52 110 EPDM	D	11,3	3	90	**66967**	**77,36**
125	16	05 52 125 EPDM	D	9,6	2	60	**66968**	**89,23**
140	16	05 52 140 EPDM	D	10,1	2	60	**66969**	**106,25**
160	10	05 52 160 EPDM	D	14,5	2	60	**66970**	**150,59**
200	10	05 52 200 EPDM	C	5,8	3	180	**66971**	**170,11**
225	10	05 52 225 EPDM	C	5,8	3	180	**66972**	**206,07**

UP. 52. SF. RA

ACP 050

ENLACE CON BRIDAS LOCAS
Encolar (EVA)

LOOSE FLANGE SET
slvent socket (EVA)

SIZE	PN	REF.	PACK	kg	Q(B)	Q(P)	CODE	EUR
20	16	05 52 020 RA	C	5,8	3	180	**66996**	**15,66**
25	16	05 52 025 RA	C	5,8	3	180	**66997**	**17,25**
32	16	05 52 032 RA	B	3,1	4	480	**66998**	**18,45**
40	16	05 52 040 RA	B	4,1	3	360	**66999**	**24,30**
50	16	05 52 050 RA	B	4,4	3	360	**67000**	**26,80**
63	16	05 52 063 RA	B	3,5	2	240	**67037**	**29,30**
75	16	05 52 075 RA	C	6,6	3	180	**67059**	**36,38**
90	16	05 52 090 RA	C	6,9	2	120	**67064**	**53,33**
110	16	05 52 110 RA	D	13,0	3	90	**67065**	**63,67**
125	16	05 52 125 RA	D	14,4	3	90	**67070**	**83,50**
140	16	05 52 140 RA	D	11,0	2	60	**67066**	**96,18**
160	10	05 52 160 RA	D	17,4	2	60	**67067**	**117,80**
200	10	05 52 200 RA	D	10,1	1	30	**67068**	**183,70**
225	10	05 52 225 RA	D	11,3	1	30	**67069**	**212,65**
250	10	05 52 250 RA	E	18,9	1	15	**66955**	**478,33**
315	10	05 52 315 RA	F	22,2	1	10	**66956**	**692,30**

UP. 52. SF. RA. EPDM

ACP 050

ENLACE CON BRIDAS LOCAS
Encolar (EPDM)

LOOSE FLANGE SET
slvent socket (EPDM)

SIZE	PN	REF.	PACK	kg	Q(B)	Q(P)	CODE	EUR
20	16	0552020RAEPDM	C	5,8	3	180	**67071**	**18,23**
25	16	0552025RAEPDM	C	5,8	3	180	**67072**	**20,04**
32	16	0552032RAEPDM	B	3,1	4	480	**67073**	**21,64**
40	16	0552040RAEPDM	C	5,8	3	180	**67074**	**28,86**
50	16	0552050RAEPDM	B	4,4	3	360	**67075**	**31,81**
63	16	0552063RAEPDM	B	3,5	2	240	**67076**	**35,18**
75	16	0552075RAEPDM	C	6,6	3	180	**67077**	**43,32**
90	16	0552090RAEPDM	C	6,8	2	120	**67078**	**61,40**
110	16	0552110RAEPDM	D	13,0	3	90	**67079**	**72,96**
125	16	0552125RAEPDM	D	14,5	3	90	**67080**	**94,85**
140	16	0552140RAEPDM	D	11,0	2	60	**67081**	**108,11**
160	10	0552160RAEPDM	D	17,3	2	60	**67082**	**130,70**
200	10	0552200RAEPDM	D	10,0	1	30	**67083**	**199,68**
225	10	0552225RAEPDM	C	5,8	3	180	**67084**	**224,08**
250	10	0552250RAEPDM	E	18,9	1	15	**66973**	**491,08**
315	10	0552315RAEPDM	F	22,2	1	10	**66974**	**702,54**
400	6	0552400RAEPDM	C	5,8	3	180	**66957**	**1.755,50**
500	4	0552500RAEPDM	E	74,2	2	2	**66958**	**1.783,77**

TORNILLO, TUERCA Y ARANDELAS

BOLTS, NUTS AND WASHERS

SIZE	PN	REF.	PACK	kg	Q(B)	Q(P)	CODE	EUR
M 12 x 60		05 91 060 *	B	4,6	48	2.880	**16061**	**1,35**
M 16 x 70		05 91 070 *	B	9,1	48	2.880	**02437**	**2,21**
M 16 x 80		05 91 080 *	B	9,7	48	2.880	**02438**	**2,31**
M 16 x 90		05 91 090 *	B	10,6	48	2.880	**02439**	**2,56**
M 16 x 100		05 91 100 *	B	11,2	48	2.880	**66775**	**2,96**
M 16 x 110		05 91 110 *	B	12,0	48	2.880	**66776**	**3,15**
M 16 x 120		05 91 120 *	B	8,7	32	1.920	**02440**	**3,33**
M 16 x 130		05 91 130 *	B	9,0	32	1.920	**02441**	**3,21**
M 16 x 140		05 91 140 *	B	9,6	32	1.920	**02442**	**3,42**
M 16 x 150		05 91 150 *	B	10,0	32	1.920	**02443**	**3,77**
M 16 x 160		05 91 160 *	B	7,9	24	1.440	**02444**	**3,71**
M 16 x 170		05 91 170 *	B	8,4	24	1.440	**02445**	**3,86**
M 16 x 200		05 91 200 *	B	6,4	16	960	**07718**	**4,88**
M 16 x 220		05 91 220 *	B	6,8	16	960	**07719**	**4,87**
M 16 x 240		05 91 240 *	B	7,0	16	960	**07720**	**5,30**
M 20 x 90		05 91 290 *	B	8,7	24	1.440	**02446**	**4,17**
M 20 x 110		05 91 310 *	B	9,7	24	1.440	**02447**	**4,79**
M 20 x 120		05 91 320 *	B	10,4	24	1.440	**66777**	**5,68**
M 20 x 130		05 91 330 *	B	9,7	24	1.440	**66778**	**5,85**
M 20 x 140		05 91 340 *	B	11,6	24	1.440	**66779**	**6,15**
M 20 x 150		05 91 350 *	B	9,7	24	1.440	**66780**	**6,55**
M 20 x 160		05 91 360 *	B	8,6	16	960	**02448**	**5,85**
M 20 x 180		05 91 380 *	B	9,3	16	960	**02449**	**6,32**
M 20 x 190		05 91 390 *	B	9,7	16	960	**02450**	**4,95**
M 20 x 200		05 91 400 *	B	10,0	16	960	**20263**	**6,75**
M 20 x 210		05 91 410 *	B	10,4	16	960	**02451**	**7,21**
M 20 x 230		05 91 430 *	B	11,2	16	960	**02452**	**7,66**
M 20 x 270		05 91 470 *	B	12,7	16	960	**07721**	**10,01**
M 20 x 310		05 91 510 *	C	14,2	16	480	**07722**	**10,80**
M 20 x 340		05 91 540 *	C	15,4	16	480	**07723**	**19,41**
M 24 x 140		05 91 640 *	C	15,4	16	480	**66781**	**9,70**
M 24 x 160		05 91 660 *	C	15,4	16	480	**66782**	**10,57**

También disponible en acero inoxidable
Also available in stainless steel

Modelo y tamaño necesario de tornillería para cada una de las aplicaciones de la brida: válvula de mariposa, enlace o válvula de clapeta.

Required bolt size depending on each application of the flange: butterfly valve, coupling or swing check valve.

	Enlace bridas (brida loca) Flange set (loose flange)		*Enlace bridas (brida fija)* Flange set (fix flange)		Válvula mariposa (brida loca) * Butterfly valve (loose flange) *		Válvula mariposa (brida fija) * Butterfly valve (fix flange) *		*Enlace bridas (brida fija)* Flange set (fix flange)	
FLANGE SIZE	**BOLT SIZE**	**UNITS**	**BOLT SIZE**	**UNITS**	**BOLT SIZE**	**UNITS**	**BOLT SIZE**	**UNITS**	**BOLT SIZE**	**UNITS**
D20, D25	M12 x 60	4	M 12 x 60	4						
D32	M12 x 60	4	M 12 x 60	4						
D40	M16 x 70	4	M 16 x 70	4						
D50	M16 x 80	4	M 16 x 70	4						
D63	M16 x 80	4	M 16 x 70	4	M 16 x 120	4	M 16 x 120	4		
D75	M16 x 90	4	M 16 x 70	4	M 16 x 140	4	M 16 x 120	4	M 16 x 120	4
D90	M16 x 90	8	M 16 x 70	8	M 16 x 150	8	M 16 x 130	8	M 16 x 120	8
D110	M16 x 100	8	M 16 x 80	8	M 16 x 160	8	M 16 x 140	8	M 16 x 130	8
D125	M16 x 110	8	M 16 x 80	8	M 16 x 170	8	M 16 x 140	8	M 16 x 140	8
D140	M16 x 120	8	M 16 x 90	8	M 16 x 170	8	M 16 x 150	8	M 16 x 140	8
D160	M20 x 130	8	M 20 x 90	8	M 20 x 200	8	M 20 x 160	8	M 20 x 160	8
D200	M20 x 140	8	M 20 x 110	8	M 20 x 210	8	M 20 x 180	8	M 20 x 180	8
D225	M20 x 140	8	M 20 x 110	8	M 20 x 230	8	M 20 x 190	8	M 20 x 180	8
D250	M20 x 140	12			M 20 x 270	12			M 20 x 210	12
D280	M20 x 150	12			M 20 x 270	12				
D315	M20 x 160	12			M 20 x 310	12			M 20 x 210	12
D400	M24 x 160	16								
D500	M24 x 160	20								

** Válido para Serie Industrial, Standard y Classic*
* Valid for Industrial, Standard and Classic Series

UP. 07. SF

ACP 010*

TAPÓN
encolar

CAP
solvent socket

SIZE	PN	REF.	PACK	kg	Q(B)	Q(P)	CODE	EUR
16	16	05 07 016	B	0,9	200	24.000	**01942**	**0,51**
20	16	05 07 020	B	1,4	200	24.000	**01943**	**0,55**
25	16	05 07 025	B	2,7	200	24.000	**01944**	**0,65**
32	16	05 07 032	B	2,9	120	14.400	**01945**	**0,89**
40	16	05 07 040	B	2,8	70	8.400	**01946**	**1,38**
50	16	05 07 050	B	3,6	48	5.760	**01947**	**2,00**
63	16	05 07 063	B	2,7	24	2.880	**01948**	**2,76**
75	16	05 07 075	C	5,7	32	1.920	**01949**	**5,24**
90	16	05 07 090	C	6,2	16	960	**01950**	**8,56**
110	16	05 07 110	C	5,4	9	540	**01951**	**17,29**
125	16	05 07 125	D	10,9	15	450	**01952**	**24,23**
140	16	05 07 140	D	11,1	10	300	**01953**	**31,66**
160	10	05 07 160	D	8,6	6	180	**01954**	**36,59**
200	10	05 07 200	E	13,4	6	90	**01955**	**45,51**
225	10	05 07 225	E	11,1	4	60	**01956**	**86,40**
250	10	05 07 250	E	16,8	4	60	**15776**	**165,10**
315	10	05 07 315	F	17,8	2	20	**15777**	**253,16**

UP. 07. FT

ACP 040

TAPÓN
roscar hembra

CAP
BSP female thread

SIZE	PN	REF.	PACK	kg	Q(B)	Q(P)	CODE	EUR
⅜"	10	05 07 616	B	2,0	200	24.000	**01957**	**1,17**
½"	10	05 07 620	B	2,7	200	24.000	**01958**	**1,24**
¾"	10	05 07 625	B	3,7	160	19.200	**01959**	**1,35**
1"	10	05 07 632	B	3,2	80	9.600	**01960**	**1,67**
1¼"	10	05 07 640	B	3,6	50	6.000	**01961**	**2,35**
1½"	10	05 07 650	B	4,3	40	4.800	**01962**	**3,03**
2"	10	05 07 663	B	4,3	22	2.640	**01963**	**4,05**
2½"	10	05 07 675	B	3,1	12	1.440	**01964**	**9,66**
3"	10	05 07 690	C	7,1	16	960	**01965**	**15,43**
4"	10	05 07 710	C	5,6	8	480	**01966**	**21,56**

UP. 19. MT

ACP 040

TAPÓN
roscar macho

PLUG
BSP male thread

SIZE	PN	REF.	PACK	kg	Q(B)	Q(P)	CODE	EUR
¼"	10	05 19 612	B	0,6	200	24.000	**02121**	**0,69**
⅜"	10	05 19 616	B	1,4	200	24.000	**02122**	**0,74**
½"	10	05 19 620	B	2,8	200	24.000	**02123**	**0,88**
¾"	10	05 19 625	B	3,8	200	24.000	**02124**	**1,06**
1"	10	05 19 632	B	3,3	120	14.400	**02125**	**1,49**
1¼"	10	05 19 640	B	3,7	80	9.600	**02126**	**2,00**
1½"	10	05 19 650	B	4,2	60	7.200	**02127**	**2,59**
2"	10	05 19 663	C	7,4	70	4.200	**02128**	**3,03**
2½"	10	05 19 675	C	7,1	45	2.700	**02129**	**5,40**
3"	10	05 19 690	C	7,6	33	1.980	**02130**	**8,73**
4"	10	05 19 710	C	6,4	12	720	**02131**	**17,07**

UP. 15. SFMT

ACP 030

MACHÓN MIXTO
encolar M-H x roscar macho

ADAPTOR NIPPLE
solvent socket M-F x BSP male thread

SIZE	PN	REF.	PACK	kg	Q(B)	Q(P)	CODE	EUR
16 - 12 x ⅜"	10	05 15 416	B	1,6	200	24.000	**02073**	**0,74**
20 - 16 x ½"	10	05 15 420	B	2,8	200	24.000	**02074**	**0,84**
20 - 16 x ⅜"	10	05 15 421	B	2,7	200	24.000	**02075**	**0,84**
25 - 20 x ¾"	10	05 15 425	B	2,5	120	14.400	**02076**	**0,99**
25 - 20 x ½"	10	05 15 426	B	2,8	140	16.800	**02077**	**0,99**
25 - 20 x ⅜"	10	05 15 427	B	2,6	140	16.800	**02078**	**0,99**
32 - 25 x 1"	10	05 15 432	B	2,8	80	9.600	**02079**	**1,11**
32 - 25 x ¾"	10	05 15 433	B	2,5	80	9.600	**02080**	**1,11**
32 - 25 x ½"	10	05 15 434	B	2,4	80	9.600	**02081**	**1,11**
40 - 32 x 1¼"	10	05 15 440	B	2,9	50	6.000	**02082**	**1,49**
40 - 32 x 1"	10	05 15 441	B	2,7	50	6.000	**02083**	**1,49**
40 - 32 x ¾"	10	05 15 442	B	2,4	50	6.000	**02084**	**1,49**
50 - 40 x 1½"	10	05 15 450	C	5,9	68	4.080	**02085**	**1,90**
50 - 40 x 1¼"	10	05 15 451	C	5,5	68	4.080	**02086**	**1,93**
50 - 40 x 1"	10	05 15 452	C	5,4	70	4.200	**02087**	**1,93**
63 - 50 x 2"	10	05 15 463	C	6,2	46	2.760	**02088**	**3,09**
63 - 50 x 1½"	10	05 15 464	C	7,5	60	3.600	**02089**	**3,15**
63 - 50 x 1¼"	10	05 15 465	C	7,2	60	3.600	**02090**	**3,15**
75 - 63 x 2½"	10	05 15 475	C	5,1	24	1.440	**02091**	**5,01**
75 - 63 x 2"	10	05 15 476	C	5,9	30	1.800	**02092**	**5,01**
75 - 63 x 1½"	10	05 15 477	C	5,4	30	1.800	**02093**	**5,01**
90 - 75 x 3"	10	05 15 490	C	3,9	12	720	**02094**	**7,26**
90 - 75 x 2½"	10	05 15 491	C	4,6	15	900	**02095**	**7,26**
90 - 75 x 2"	10	05 15 492	C	6,6	24	1.440	**02096**	**7,26**
110 - 90 x 4"	10	05 15 510	C	4,1	6	360	**02097**	**16,80**
110 - 90 x 3"	10	05 15 511	C	5,5	9	540	**02098**	**16,80**
110 - 90 x 2½"	10	05 15 512	C	5,3	9	540	**02099**	**16,80**

UP. 17. SFMT

ACP 030

TERMINAL ROSCA MACHO
encolar x roscar macho

ADAPTOR BUSH
solvent socket x BSP male thread

SIZE	PN	REF.	PACK	kg	Q(B)	Q(P)	CODE	EUR
20 x ½"	10	05 17 420	B	3,0	200	24.000	**02102**	**0,97**
25 x ¾"	10	05 17 425	B	2,7	120	14.400	**02103**	**1,07**
32 x 1"	10	05 17 432	B	2,6	60	7.200	**02104**	**1,26**
40 x 1¼"	10	05 17 440	C	5,1	80	4.800	**02105**	**1,67**
50 x 1½"	10	05 17 450	C	6,5	72	4.320	**02106**	**1,97**
63 x 2"	10	05 17 463	C	7,2	50	3.000	**02107**	**3,06**
75 x 2½"	10	05 17 475	C	6,5	24	1.440	**02108**	**5,81**
90 x 3"	10	05 17 490	D	12,3	28	840	**02109**	**11,74**
110 x 4"	10	05 17 510	D	6,9	10	300	**02110**	**17,74**

UP. 18. MT

ACP 040

MACHÓN DOBLE ROSCA
roscar macho

HEXAGON NIPPLE
BSP male thread

SIZE	PN	REF.	PACK	kg	Q(B)	Q(P)	CODE	EUR
⅜"	10	05 18 616	B	1,5	200	24.000	**02111**	**0,99**
½"	10	05 18 620	B	2,8	200	24.000	**02112**	**1,05**
¾"	10	05 18 625	B	2,4	120	14.400	**02113**	**1,24**
1"	10	05 18 632	B	2,6	80	9.600	**02114**	**1,48**
1¼"	10	05 18 640	B	2,7	50	6.000	**02115**	**1,86**
1½"	10	05 18 650	B	2,6	36	4.320	**02116**	**2,43**
2"	10	05 18 663	C	5,0	46	2.760	**02117**	**3,09**
2½"	10	05 18 675	C	5,5	30	1.800	**02118**	**5,46**
3"	10	05 18 690	C	3,2	12	720	**02119**	**8,54**
4"	10	05 18 710	C	3,5	6	360	**02120**	**20,10**

UP. 31. SFT

ACP 030

ADAPTADOR MIXTO
encolar M-H x roscar hembra

ADAPTOR NIPPLE
solvent socket M-F x BSP female thread

SIZE	PN	REF.	PACK	kg	Q(B)	Q(P)	CODE	EUR
20 - 16 x ¾"	10	05 31 420	B	3,2	120	14.400	**02243**	**1,39**
20 - 16 x ½"	10	05 31 421	B	3,0	140	16.800	**02244**	**1,39**
20 - 16 x ⅜"	10	05 31 422	B	3,0	160	19.200	**02245**	**1,39**
20 - 16 x ¼"	10	05 31 423	B	3,7	200	24.000	**02246**	**1,39**
25 - 20 x 1"	10	05 31 425	B	2,6	60	7.200	**02247**	**1,77**
25 - 20 x ¾"	10	05 31 426	B	2,9	100	12.000	**02248**	**1,63**
25 - 20 x ½"	10	05 31 427	B	2,8	120	14.400	**02249**	**1,63**
32 - 25 x 1¼"	10	05 31 432	B	2,2	30	3.600	**02250**	**2,37**
32 - 25 x 1"	10	05 31 433	B	2,9	60	7.200	**02251**	**2,18**
32 - 25 x ¾"	10	05 31 434	B	3,1	80	9.600	**02252**	**2,18**
32 - 25 x ½"	10	05 31 435	B	2,9	80	9.600	**24822**	**2,18**
40 - 32 x 1½"	10	05 31 440	B	2,9	30	3.600	**02253**	**3,28**
40 - 32 x 1¼"	10	05 31 441	C	4,6	50	3.000	**02254**	**2,81**
40 - 32 x 1"	10	05 31 442	C	5,3	80	4.800	**02255**	**2,81**
40 - 32 x ¾"	10	05 31 443	C	5,3	80	4.800	**71572**	**2,82**
50 - 40 x 2"	10	05 31 450	C	7,8	45	2.700	**02256**	**4,94**
50 - 40 x 1½"	10	05 31 451	C	4,5	40	2.400	**02257**	**3,98**
50 - 40 x 1¼"	10	05 31 452	C	4,3	40	2.400	**02258**	**3,98**
63 - 50 x 2½"	10	05 31 463	C	6,0	24	1.440	**02259**	**7,94**
63 - 50 x 2"	10	05 31 464	C	7,2	36	2.160	**02260**	**6,00**
63 - 50 x 1½"	10	05 31 465	C	5,7	36	2.160	**02261**	**6,00**
75 - 63 x 3"	10	05 31 475	C	5,7	16	960	**02262**	**11,54**
75 - 63 x 2½"	10	05 31 476	C	3,3	12	720	**02263**	**8,37**
75 - 63 x 2"	10	05 31 477	C	5,7	24	1.440	**02264**	**8,37**
90 - 75 x 4"	10	05 31 490	C	6,2	10	600	**02265**	**15,96**
90 - 75 x 3"	10	05 31 491	C	3,9	9	540	**02266**	**14,86**
90 - 75 x 2½"	10	05 31 492	C	3,5	9	540	**02267**	**14,86**
110 - 90 x 4"	10	05 31 511	C	4,4	6	360	**02268**	**20,29**
110 - 90 x 3"	10	05 31 512	C	3,9	6	360	**02269**	**20,29**

UP. 32. MFT

ACP 040

REDUCCIÓN ROSCADA
roscar macho x hembra

REDUCER
BSP male x female thread

SIZE	PN	REF.	PACK	kg	Q(B)	Q(P)	CODE	EUR
⅜" x ½"	10	05 32 616	B	4,0	200	24.000	**02270**	**1,48**
½" x ¾"	10	05 32 620	B	3,2	120	14.400	**02271**	**1,54**
½" x ⅜"	10	05 32 621	B	2,2	200	24.000	**02272**	**1,44**
¾" x 1"	10	05 32 625	B	2,9	70	8.400	**02273**	**1,88**
¾" x ½"	10	05 32 626	B	2,7	120	14.400	**02274**	**1,54**
¾" x ⅜"	10	05 32 627	B	2,7	140	16.800	**02275**	**1,59**
1" x 1¼"	10	05 32 632	B	2,9	40	4.800	**02276**	**2,23**
1" x ¾"	10	05 32 633	B	3,0	80	9.600	**02277**	**1,76**
1" x ½"	10	05 32 634	B	2,7	80	9.600	**02278**	**1,76**
1" x ⅜"	10	05 32 635	B	3,1	100	12.000	**02279**	**1,88**
1¼" x 1½"	10	05 32 640	B	3,6	40	4.800	**02280**	**3,19**
1¼" x 1"	10	05 32 641	B	2,8	50	6.000	**02281**	**2,17**
1¼" x ¾"	10	05 32 642	B	2,7	50	6.000	**02282**	**2,23**
1¼" x ½"	10	05 32 643	B	2,6	50	6.000	**02283**	**2,23**
1¼" x ¼"	10	05 32 645	B	2,6	50	6.000	**73528**	**2,23**
1½" x 2"	10	05 32 650	B	3,0	18	2.160	**02284**	**5,10**
1½" x 1¼"	10	05 32 651	C	5,1	70	4.200	**02285**	**2,50**
1½" x 1"	10	05 32 652	C	4,9	70	4.200	**02286**	**2,50**
1½" x ¾"	10	05 32 653	C	5,8	90	5.400	**02287**	**2,53**
2" x 2½"	10	05 32 663	C	7,8	36	2.160	**02288**	**8,68**
2" x 1½"	10	05 32 664	C	5,2	48	2.880	**02289**	**3,70**
2" x 1¼"	10	05 32 665	C	4,9	48	2.880	**02290**	**3,81**
2" x 1"	10	05 32 666	C	4,9	50	3.000	**02291**	**3,75**
2½" x 3"	10	05 32 675	C	5,5	16	960	**02292**	**16,40**
2½" x 2"	10	05 32 676	C	6,0	32	1.920	**02293**	**5,02**
2½" x 1½"	10	05 32 677	C	5,8	32	1.920	**02294**	**5,02**
2½" x 1¼"	10	05 32 678	C	6,3	40	2.400	**02295**	**5,02**
3" x 4"	10	05 32 690	C	7,1	12	720	**02296**	**20,01**
3" x 2½"	10	05 32 691	C	6,1	24	1.440	**02297**	**8,68**
3" x 2"	10	05 32 692	C	5,7	24	1.440	**02298**	**6,25**
3" x 1½"	10	05 32 693	C	5,2	24	1.440	**02299**	**6,25**
4" x 3"	10	05 32 711	C	4,8	9	540	**02300**	**19,97**
4" x 2½"	10	05 32 712	C	5,9	12	720	**02301**	**19,97**
4" x 2"	10	05 32 713	C	6,0	12	720	**02302**	**19,97**

UP. 33. MT

ACP 040

REDUCCIÓN ROSCADA
roscar macho

REDUCING NIPPLE
BSP male thread

SIZE	PN	REF.	PACK	kg	Q(B)	Q(P)	CODE	EUR
½" x ⅜"	10	05 33 620	B	2,0	200	24.000	**02303**	**1,05**
¾" x ½"	10	05 33 625	B	3,1	160	19.200	**02304**	**1,10**
¾" x ⅜"	10	05 33 626	B	2,9	160	19.200	**02305**	**1,17**
1" x ¾"	10	05 33 632	B	2,9	80	9.600	**02306**	**1,42**
1" x ½"	10	05 33 633	B	2,6	90	10.800	**02307**	**1,44**
1" x ⅜"	10	05 33 634	B	2,8	90	10.800	**02308**	**1,48**
1¼" x 1"	10	05 33 640	B	2,7	50	6.000	**02309**	**1,75**
1¼" x ¾"	10	05 33 641	B	2,9	60	7.200	**02310**	**1,86**
1¼" x ½"	10	05 33 642	B	2,9	60	7.200	**02311**	**1,86**
1½" x 1¼"	10	05 33 650	B	2,6	38	4.560	**02312**	**2,14**
1½" x 1"	10	05 33 651	B	2,9	60	7.200	**02313**	**2,10**
1½" x ¾"	10	05 33 652	B	3,6	60	7.200	**02314**	**2,14**
2" x 1½"	10	05 33 663	B	2,4	24	2.880	**02315**	**2,69**
2" x 1¼"	10	05 33 664	B	3,1	33	3.960	**02316**	**2,78**
2" x 1"	10	05 33 665	B	3,1	33	3.960	**02317**	**2,78**
2½" x 2"	10	05 33 675	C	5,2	30	1.800	**02318**	**5,02**
2½" x 1½"	10	05 33 676	C	7,1	45	2.700	**02319**	**5,02**
2½" x 1¼"	10	05 33 677	C	7,0	45	2.700	**02320**	**5,02**
3" x 2½"	10	05 33 690	C	5,7	24	1.440	**02321**	**8,10**
3" x 2"	10	05 33 691	C	5,3	24	1.440	**02322**	**8,10**
3" x 1½"	10	05 33 692	C	7,6	36	2.160	**02323**	**8,10**
4" x 3"	10	05 33 710	C	6,1	12	720	**02324**	**18,66**
4" x 2½"	10	05 33 711	C	5,9	12	720	**02325**	**18,66**
4" x 2"	10	05 33 712	C	5,7	12	720	**02326**	**18,66**

UP. 34. MFT

ACP 040

REDUCCIÓN ROSCADA CORTA
roscar macho x hembra

SHORT REDUCING NIPPLE
BSP male x female thread

SIZE	PN	REF.	PACK	kg	Q(B)	Q(P)	CODE	EUR
½" x ¼"	10	05 34 621	B	2,6	200	24.000	**23087**	**1,13**
¾" x ½"	10	05 34 625	B	2,9	200	24.000	**20147**	**1,34**
¾" x ¼"	10	05 34 627	B	4,0	200	24.000	**23088**	**1,35**
¾" x ⅛"	10	05 34 628	B	4,1	200	24.000	**28081**	**1,35**
1" x ¾"	10	05 34 632	B	2,4	120	14.400	**20148**	**1,63**
1" x ¼"	10	05 34 635	B	3,4	120	14.400	**23089**	**1,66**
1¼" x 1"	10	05 34 640	B	2,7	80	9.600	**20149**	**2,01**
1½" x 1¼"	10	05 34 650	B	2,1	50	6.000	**20150**	**2,31**
2" x 1½"	10	05 34 663	B	2,6	36	4.320	**20151**	**3,51**
2½" x 2"	10	05 34 675	B	2,8	22	2.640	**20152**	**4,72**
3" x 2½"	10	05 34 690	B	2,6	18	2.160	**20153**	**8,04**
4" x 3"	10	05 34 710	B	2,7	6	720	**20154**	**19,18**

UP. 50. SF

ACP 050

ENLACE 3 PIEZAS
encolar

UNION
solvent socket

SIZE	PN	REF.	PACK	kg	Q(B)	Q(P)	CODE	EUR
16	16	05 50 016	B	2,6	100	12.000	**20157**	**2,39**
20	16	05 50 020	B	3,3	80	9.600	**02327**	**2,37**
25	16	05 50 025	B	2,9	40	4.800	**02328**	**2,71**
32	16	05 50 032	B	3,0	30	3.600	**02329**	**3,84**
40	16	05 50 040	C	6,8	40	2.400	**02330**	**4,61**
50	16	05 50 050	C	5,8	30	1.800	**02331**	**5,65**
63	16	05 50 063	C	4,4	12	720	**02332**	**8,24**
75	10	05 50 075	D	9,3	16	480	**02333**	**23,93**
90	10	05 50 090	D	10,1	12	360	**02334**	**31,66**
110	10	05 50 110	D	8,2	5	150	**02335**	**46,29**

UP. 50. SFT

ACP 050

ENLACE 3 PIEZAS MIXTO
encolar x roscar hembra

UNION
solvent socket x BSP female thread

SIZE	PN	REF.	PACK	kg	Q(B)	Q(P)	CODE	EUR
16 x ⅜"	10	05 50 416	B	2,7	100	12.000	**20158**	**2,70**
20 x ½"	10	05 50 420	B	3,3	80	9.600	**02336**	**2,74**
25 x ¾"	10	05 50 425	B	2,9	40	4.800	**02337**	**3,22**
32 x 1"	10	05 50 432	B	3,4	30	3.600	**02338**	**4,34**
40 x 1¼"	10	05 50 440	C	6,9	40	2.400	**02339**	**5,44**
50 x 1½"	10	05 50 450	C	6,2	30	1.800	**02340**	**6,52**
63 x 2"	10	05 50 463	C	4,7	12	720	**02341**	**9,49**
75 x 2½"	10	05 50 475	D	9,4	16	480	**02342**	**26,57**
90 x 3"	10	05 50 490	D	10,3	12	360	**02343**	**33,90**
110 x 4"	10	05 50 510	D	8,5	5	150	**02344**	**53,87**

UP. 50. FT

ACP 050

ENLACE 3 PIEZAS
roscar hembra

UNION
BSP female thread

SIZE	PN	REF.	PACK	kg	Q(B)	Q(P)	CODE	EUR
⅜"	10	05 50 616	B	2,6	100	12.000	**20159**	**3,08**
½"	10	05 50 620	B	3,3	80	9.600	**02345**	**3,29**
¾"	10	05 50 625	B	2,9	40	4.800	**02346**	**3,91**
1"	10	05 50 632	B	3,1	30	3.600	**02347**	**5,19**
1¼"	10	05 50 640	C	6,7	40	2.400	**02348**	**6,54**
1½"	10	05 50 650	C	6,6	30	1.800	**02349**	**7,70**
2"	10	05 50 663	C	5,1	12	720	**02350**	**10,94**
2½"	10	05 50 675	C	4,9	8	480	**07713**	**29,10**
3"	10	05 50 690	C	4,7	5	300	**07714**	**39,44**
4"	10	05 50 710	C	3,6	2	120	**07715**	**60,57**

UP. 51. SMF

ACP 050

ENLACE 3 PIEZAS
encolar hembra y macho

UNION
solvent socket

SIZE	PN	REF.	PACK	kg	Q(B)	Q(P)	CODE	EUR
50	16	05 51 050	C	5,0	20	1.200	**02351**	**6,25**
63	16	05 51 063	C	5,5	12	720	**02352**	**9,98**

UP. 51. SMT

ACP 050

ENLACE 3 PIEZAS MIXTO
encolar x roscar macho

UNION
solvent socket x BSP male thread

SIZE	PN	REF.	PACK	kg	Q(B)	Q(P)	CODE	EUR
16 x ⅜"	10	05 51 416	B	3,0	100	12.000	**20160**	**3,20**
20 x ½"	10	05 51 420	B	3,6	80	9.600	**02353**	**3,20**
25 x ¾"	10	05 51 425	B	3,0	40	4.800	**02354**	**3,60**
32 x 1"	10	05 51 432	B	3,5	30	3.600	**02355**	**4,34**
40 x 1¼"	10	05 51 440	C	6,7	36	2.160	**02356**	**5,31**
50 x 1½"	10	05 51 450	C	6,7	30	1.800	**02357**	**5,85**
63 x 2"	10	05 51 463	C	5,2	12	720	**02358**	**9,47**
75 x 2½"	10	05 51 475	D	8,2	16	480	**02359**	**25,82**
90 x 3"	10	05 51 490	D	10,0	10	300	**02360**	**33,90**
110 x 4"	10	05 51 510	D	6,7	4	120	**02361**	**53,87**

Juntas en EPDM (juntas en FPM disponibles bajo pedido).
EPDM o-rings (FPM o-rings available upon request)

UP. 51. MFT

ACP 050

ENLACE 3 PIEZAS
roscar hembra x macho

UNION
BSP female x male thread

SIZE	PN	REF.	PACK	kg	Q(B)	Q(P)	CODE	EUR
⅜" x ⅜"	10	05 51 616	B	3,0	100	12.000	**20161**	**3,54**
½" x ½"	10	05 51 620	B	3,7	80	9.600	**02362**	**3,58**
¾" x ¾"	10	05 51 625	B	3,0	40	4.800	**02363**	**4,18**
1" x 1"	10	05 51 632	B	3,5	30	3.600	**02364**	**4,97**
1¼" x 1¼"	10	05 51 640	C	6,8	36	2.160	**02365**	**6,19**
1½" x 1½"	10	05 51 650	C	4,9	20	1.200	**02366**	**7,17**
2" x 2"	10	05 51 663	C	5,5	12	720	**02367**	**11,46**
2½" x 2½"	10	05 51 675	C	4,1	6	360	**02368**	**29,82**
3" x 3"	10	05 51 690	C	4,9	5	300	**02369**	**39,41**
4" x 4"	10	05 51 710	D	7,7	4	120	**02370**	**57,63**

UP. 51. SMT2

ACP 050

ENLACE 3 PIEZAS MIXTO
encolar hembra x roscar macho

UNION
solvent socket x BSP male thread

SIZE	PN	REF.	PACK	kg	Q(B)	Q(P)	CODE	EUR
50 x 1½"	10	05 51 250	C	7,3	30	1.800	**07716**	**7,38**
50 x 2"	10	05 51 251	C	5,2	12	720	**26638**	**10,38**
63 x 2"	10	05 51 263	C	5,2	12	720	**07717**	**11,40**

Conjunto con junta exterior
Product with external o-ring

UP. 51. SFMT

ACP 050

ENLACE 3 PIEZAS MIXTO
encolar hembra x roscar macho

UNION
solvent socket x BSP male thread

SIZE	PN	REF.	PACK	kg	Q(B)	Q(P)	CODE	EUR
50 x 2"	10	05 51 451	C	5,1	20	1.200	**09033**	**7,25**

UP. 57. SFMT

ACP 050

MANGUITO ORIENTABLE
encolar hembra x roscar macho

SELF-ALIGN UNION
solvent socket x BSP male thread

SIZE	PN	REF.	PACK	kg	Q(B)	Q(P)	CODE	EUR
50 x 1½"	10	05 57 550	B	3,1	6	720	**18874**	**14,26**

UP. 21. SFMT

ACP 030

MANGUITO ENLACE MIXTO
encolar x roscar macho

UNION BUSH
solvent socket x BSP male thread

SIZE	PN	REF.	PACK	kg	Q(B)	Q(P)	CODE	EUR
16 x ¾"	10	05 21 416	B	1,2	100	12.000	**41526**	**0,90**
20 x 1"	10	05 21 420	B	3,2	200	24.000	**02148**	**0,90**
25 x 1¼"	10	05 21 425	B	3,7	150	18.000	**02150**	**1,07**
32 x 1½"	10	05 21 432	C	7,1	200	12.000	**02151**	**1,59**
40 x 2"	10	05 21 440	B	3,8	60	7.200	**02153**	**1,89**
50 x 2¼"	10	05 21 450	C	6,1	80	4.800	**02154**	**2,54**
63 x 2¾"	10	05 21 463	C	6,6	46	2.760	**02156**	**3,85**
75 x 3½"	10	05 21 475	C	6,1	28	1.680	**02157**	**10,69**
90 x 4"	10	05 21 490	C	5,0	16	960	**02158**	**13,77**
110 x 5½"	10	05 21 510	D	11,5	20	600	**02159**	**20,38**

UP. 21. MFT

ACP 040

MANGUITO ENLACE
roscar macho x hembra

UNION BUSH
BSP male x female thread

SIZE	PN	REF.	PACK	kg	Q(B)	Q(P)	CODE	EUR
⅜" x ¾"	10	05 21 616	C	7,0	400	24.000	**41527**	**1,18**
1" x ½"	10	05 21 620	B	3,2	200	24.000	**02160**	**1,18**
1¼" x ¾"	10	05 21 625	B	3,8	150	18.000	**02162**	**1,47**
1½" x 1"	10	05 21 632	B	3,7	100	12.000	**02163**	**2,01**
2" x 1¼"	10	05 21 640	B	3,8	60	7.200	**02165**	**2,43**
2¼" x 1½"	10	05 21 650	C	7,2	80	4.800	**02166**	**3,22**
2¾" x 2"	10	05 21 663	C	7,9	46	2.760	**02168**	**4,89**
3½" x 2½"	10	05 21 675	C	6,4	28	1.680	**02169**	**13,73**
4" x 3"	10	05 21 690	C	5,6	16	960	**02170**	**17,57**
5½" x 4"	10	05 21 710	C	5,1	8	480	**02171**	**24,38**

UP. 22. SF

ACP 010

MANGUITO ENLACE
encolar

UNION END
solvent socket

SIZE	PN	REF.	PACK	kg	Q(B)	Q(P)	CODE	EUR
16	16	05 22 016	B	3,3	600	72.000	**20229**	**0,56**
20	16	05 22 020	B	3,1	300	36.000	**02172**	**0,56**
25	16	05 22 025	B	3,3	150	18.000	**02173**	**0,69**
32	16	05 22 032	B	2,9	125	15.000	**02174**	**0,89**
40	16	05 22 040	B	2,8	60	7.200	**02175**	**1,00**
50	16	05 22 050	B	2,3	50	6.000	**02176**	**1,47**
63	16	05 22 063	C	4,8	60	3.600	**02177**	**1,95**
75	16	05 22 075	C	5,7	35	2.100	**02178**	**4,67**
90	16	05 22 090	C	3,8	18	1.080	**02179**	**5,93**
110	16	05 22 110	C	4,6	10	600	**02180**	**11,53**

UP. 22. FT

ACP 040

MANGUITO ENLACE
roscar hembra

UNION END
BSP female thread

SIZE	PN	REF.	PACK	kg	Q(B)	Q(P)	CODE	EUR
⅜"	10	05 22 616	B	3,3	600	72.000	**20230**	**0,90**
½"	10	05 22 620	B	3,0	300	36.000	**16310**	**0,99**
¾"	10	05 22 625	B	3,7	200	24.000	**16311**	**1,23**
1"	10	05 22 632	B	3,0	125	15.000	**16312**	**1,49**
1¼"	10	05 22 640	B	3,0	60	7.200	**16313**	**1,70**
1½"	10	05 22 650	B	3,1	50	6.000	**16314**	**2,57**
2"	10	05 22 663	C	7,0	60	3.600	**16315**	**3,14**
2½"	10	05 22 675	C	6,4	36	2.160	**16316**	**8,07**
3"	10	05 22 690	C	5,0	20	1.200	**16317**	**9,64**
4"	10	05 22 710	C	4,9	10	600	**16318**	**27,40**

UP. 22. MT

ACP 040

MANGUITO ENLACE
roscar macho

UNION END
BSP male thread

SIZE	PN	REF.	PACK	kg	Q(B)	Q(P)	CODE	EUR
⅜"	10	05 22 416	B	1,2	100	12.000	**25959**	**1,35**
½"	10	05 22 420	B	3,5	250	30.000	**25960**	**1,40**
¾"	10	05 22 425	B	2,8	125	15.000	**25961**	**1,60**
1"	10	05 22 432	B	3,1	80	9.600	**25962**	**1,82**
1¼"	10	05 22 440	B	3,1	50	6.000	**25963**	**2,23**
1½"	10	05 22 450	C	4,8	60	3.600	**25964**	**2,58**
2"	10	05 22 463	C	6,1	40	2.400	**25965**	**4,40**
2½"	10	05 22 475	C	6,2	24	1.440	**25966**	**8,15**
3"	10	05 22 490	C	6,4	18	1.080	**25967**	**10,25**
4"	10	05 22 510	C	4,1	6	360	**25968**	**14,51**

UP. 22. SM

ACP 010

MANGUITO ENLACE
encolar macho

UNION END
male solvent socket

SIZE	PN	REF.	PACK	kg	Q(B)	Q(P)	CODE	EUR
50	16	05 22 250	C	5,8	60	3.600	**25957**	**1,76**
63	16	05 22 263	C	5,7	30	1.800	**25958**	**3,35**

UP. 23. FT

ACP 040

TUERCA
roscar hembra

UNION NUT
BSP female thread

SIZE	PN	REF.	PACK	kg	Q(B)	Q(P)	CODE	EUR
¾" (⅜")	10	05 23 625	B	3,5	300	36.000	**02187**	**0,88**
1" (½")	10	05 23 632	B	3,0	200	24.000	**02188**	**0,86**
1¼" (¾")	10	05 23 640	B	2,6	100	12.000	**02189**	**1,00**
41,5 *	10	05 23 641	C	5,0	200	12.000	**02190**	**1,00**
1½" (1")	10	05 23 650	B	2,9	70	8.400	**02191**	**1,42**
2" (1¼")	10	05 23 663	B	2,9	45	5.400	**02192**	**1,67**
2¼" (1½")	10	05 23 664	B	2,6	30	3.600	**02193**	**1,74**
2" *	10	05 23 665	C	5,4	90	5.400	**02194**	**2,08**
2½" *	10	05 23 675	B	2,9	36	4.320	**02195**	**2,43**
2¾" (2")	10	05 23 676	C	5,5	40	2.400	**02196**	**3,20**
3½" (2½")	10	05 23 692	C	5,7	30	1.800	**02197**	**10,12**
4" (3")	10	05 23 710	C	5,2	16	960	**02198**	**15,05**
5½" (4")	10	05 23 741	C	3,6	6	360	**02199**	**18,84**

Entre paréntesis se indica la medida del enlace 3 piezas correspondiente.
The size of the corresponding union is indicated in brackets.

* Medidas especiales.
Special sizes.

UP. 55. SPI

ACP 050

CONJUNTO ESPIGA Y TUERCA
espiga x roscar hembra

SPIGOT AND NUT UNION
spigot x female thread

SIZE	PN	REF.	PACK	kg	Q(B)	Q(P)	CODE	EUR
16 x ¾"		05 55 016	B	2,4	100	12.000	**02399**	**2,57**
18 x ¾"		05 55 018	B	2,6	100	12.000	**02400**	**2,70**
20 x ¾"		05 55 020	B	2,2	80	9.600	**02401**	**2,78**
25 x 1"		05 55 025	B	2,1	60	7.200	**02402**	**2,89**
20 x 1"		05 55 026	B	2,0	60	7.200	**15764**	**2,93**
30 x 1¼"		05 55 032	B	2,4	40	4.800	**02403**	**3,33**
40 x 1½"		05 55 040	B	2,6	30	3.600	**02404**	**4,27**
50 x 2"		05 55 050	B	2,9	20	2.400	**02405**	**5,18**
38 x 2"		05 55 051	B	2,2	20	2.400	**02406**	**5,09**
60 x 2½"		05 55 063	B	2,4	12	1.440	**02407**	**6,69**

UP. 55. SPIFT

ACP 050

ENLACE ESPIGA
espiga x roscar hembra

SPIGOT UNION
spigot x BSP female thread

SIZE	PN	REF.	PACK	kg	Q(B)	Q(P)	CODE	EUR
16 x ⅜"		05 55 416	B	3,7	100	12.000	**02408**	**4,19**
18 x ½"		05 55 418	B	3,9	90	10.800	**02409**	**4,38**
20 x ½"		05 55 420	B	2,7	60	7.200	**02410**	**4,46**
25 x ¾"		05 55 425	B	2,7	40	4.800	**02411**	**4,93**
30 x 1"		05 55 432	B	2,2	20	2.400	**02412**	**5,91**
40 x 1¼"		05 55 440	B	3,2	21	2.520	**02413**	**7,48**
50 x 1½"		05 55 450	B	2,4	10	1.200	**02414**	**9,33**
38 x 1½"		05 55 451	B	3,5	15	1.800	**02415**	**9,33**
60 x 2"		05 55 463	B	2,3	6	720	**02416**	**12,05**

UP. 55. SPIMT

ACP 050

ENLACE ESPIGA
espiga x roscar macho

SPIGOT UNION
spigot x BSP male thread

SIZE	PN	REF.	PACK	kg	Q(B)	Q(P)	CODE	EUR
16 x ⅜"		05 55 616	B	3,1	80	9.600	**02417**	**4,19**
18 x ½"		05 55 618	B	3,3	80	9.600	**02418**	**4,34**
20 x ½"		05 55 620	B	3,3	80	9.600	**02419**	**4,41**
25 x ¾"		05 55 625	B	3,1	50	6.000	**02420**	**4,60**
30 x 1"		05 55 632	B	2,1	20	2.400	**02421**	**5,28**
40 x 1¼"		05 55 640	B	3,1	21	2.520	**02422**	**6,85**
50 x 1½"		05 55 650	B	2,3	10	1.200	**02423**	**8,31**
38 x 1½"		05 55 651	B	2,6	12	1.440	**02424**	**8,31**
60 x 2"		05 55 663	B	2,3	6	720	**02425**	**11,18**

UP. 56. SF

ACP 050

CONJUNTO RACCORD CONEXIÓN
encolar x rosca hembra

FITTING CONNECTION
solvent socket x female thread

SIZE	PN	REF.	PACK	kg	Q(B)	Q(P)	CODE	EUR
40 x 2"	16	05 56 440	B	2,9	20	2.400	**05350**	**5,03**
50 x 2"	16	05 56 450	B	2,1	15	1.800	**05351**	**6,97**

UP. 24. SF

ACP 010

ESPIGA CONEXIÓN
encolar x espiga

SPIGOT CONNECTION
solvent socket x spigot

SIZE	PN	REF.	PACK	kg	Q(B)	Q(P)	CODE	EUR
16 x 16	10	05 24 016	B	1,6	200	24.000	**02200**	**0,77**
20 x 18	10	05 24 018	B	2,6	200	24.000	**02201**	**0,89**
20 x 20	10	05 24 020	B	2,6	200	24.000	**02202**	**0,93**
25 x 25	10	05 24 025	B	2,3	120	14.400	**02203**	**1,17**
32 x 30	10	05 24 032	B	2,5	80	9.600	**02204**	**1,47**
40 x 40	10	05 24 040	B	2,1	40	4.800	**02205**	**1,74**
50 x 50	10	05 24 050	B	2,7	30	3.600	**02206**	**2,46**
50 x 38	10	05 24 051	B	3,2	40	4.800	**02207**	**2,51**
63 x 60	10	05 24 063	B	2,6	18	2.160	**02208**	**3,12**

UP. 24. MT

ACP 040

ESPIGA CONEXIÓN
roscar macho x espiga

SPIGOT CONNECTION
BSP male thread x spigot

SIZE	PN	REF.	PACK	kg	Q(B)	Q(P)	CODE	EUR
⅜" x 16	10	05 24 616	B	2,0	200	24.000	**02217**	**0,74**
½" x 18	10	05 24 618	B	3,0	200	24.000	**02218**	**0,88**
½" x 20	10	05 24 620	B	2,7	180	21.600	**02219**	**0,93**
¾" x 25	10	05 24 625	B	2,7	120	14.400	**02220**	**1,14**
¾" x 20	10	05 24 626	B	2,7	140	16.800	**15763**	**1,18**
1" x 30	10	05 24 632	B	2,3	60	7.200	**02221**	**1,47**
1" x 25	10	05 24 633	B	2,7	80	9.600	**09031**	**1,47**
1¼" x 40	10	05 24 640	B	2,0	30	3.600	**02222**	**1,75**
1½" x 50	10	05 24 650	B	2,9	30	3.600	**02223**	**2,51**
1½" x 38	10	05 24 651	B	3,0	36	4.320	**02224**	**2,46**
1½" x 40	10	05 24 652	B	3,2	36	4.320	**09032**	**2,54**
2" x 60	10	05 24 663	B	2,2	15	1.800	**02225**	**3,16**

COLECTORES PARA ELECTROVÁLVULAS - MANIFOLDS FOR ELECTRIC VALVES

UP. 01. MFD. FF

ACP 080

CODO 90° H/H
Para colectores

90° ELBOW F/F
For manifold systems

SIZE	PN	REF.	PACK	kg	Q(B)	Q(P)	CODE	EUR
1"	10	72 01 632	B	2,7	40	4.800	**41850**	**5,76**

UP. 01. MFD. FM

ACP 080

CODO 90° H/M
Para colectores

90° ELBOW F/M
For manifold systems

SIZE	PN	REF.	PACK	kg	Q(B)	Q(P)	CODE	EUR
1"	10	72 01 432	B	2,6	50	6.000	**41851**	**4,38**

UP. 03. MFD. FFM

ACP 080

TÉ 90° H/H/M
Para colectores

90° TEE F/F/M
For manifold systems

SIZE	PN	REF.	PACK	kg	Q(B)	Q(P)	CODE	EUR
1"	10	72 03 432	B	2,5	30	3.600	**41852**	**6,02**

UP. 28. MFD. FFFM

ACP 080

CRUZ H/H/H/M
Para colectores

CROSS F/F/F/M
For manifold systems

SIZE	PN	REF.	PACK	kg	Q(B)	Q(P)	CODE	EUR
1"	10	72 28 432	B	2,3	20	2.400	**41853**	**10,13**

UP. 05. MFD. FF

ACP 080

MANGUITO H/H
Para colectores

SOCKET F/F
For manifold systems

SIZE	PN	REF.	PACK	kg	Q(B)	Q(P)	CODE	EUR
1"	10	72 05 632	B	3,0	50	6.000	**41854**	**5,15**

UP. 05. MFD. FM

ACP 080

MANGUITO H/M
Para colectores

SOCKET F/M
For manifold systems

SIZE	PN	REF.	PACK	kg	Q(B)	Q(P)	CODE	EUR
1"	10	72 05 432	B	2,7	60	7.200	**41855**	**3,77**

UP. 18. MFD. MT

ACP 080

MACHÓN DOBLE ROSCA
Para colectores

NIPPLE
For manifold systems

SIZE	PN	REF.	PACK	kg	Q(B)	Q(P)	CODE	EUR
1"	10	72 18 032	B	3,2	80	9.600	**41856**	**1,74**

UP. 33. MFD. MTR

ACP 080

MACHÓN REDUCIDO
Para colectores

REDUCING NIPPLE
For manifold systems

SIZE	PN	REF.	PACK	kg	Q(B)	Q(P)	CODE	EUR
1" x ¾"	10	72 33 032	B	3,1	90	10.800	**41857**	**1,74**

COLECTORES PARA ELECTROVÁLVULAS - MANIFOLDS FOR ELECTRIC VALVES

UP. 26. MFD. 2OUT

ACP 080

COLECTOR PVC-U 2 SALIDAS
Para colectores

2-OUTLET MANIFOLD
For manifold systems

SIZE	PN	REF.	PACK	kg	Q(B)	Q(P)	CODE	EUR
1"	10	72 26 232	B	2,4	16	1.920	**41858**	**10,68**

UP. 26. MFD. 3OUT

ACP 080

COLECTOR PVC-U 3 SALIDAS
Para colectores

3-OUTLET MANIFOLD
For manifold systems

SIZE	PN	REF.	PACK	kg	Q(B)	Q(P)	CODE	EUR
1"	10	72 26 332	B	2,2	10	1.200	**41859**	**18,07**

UP. 26. MFD. 4OUT

ACP 080

COLECTOR PVC-U 4 SALIDAS
Para colectores

4-OUTLET MANIFOLD
For manifold systems

SIZE	PN	REF.	PACK	kg	Q(B)	Q(P)	CODE	EUR
1"	10	72 26 432	C	4,4	16	960	**41860**	**22,70**

UP. 07. MFD. FT

ACP 080

TAPÓN ROSCA HEMBRA
Para colectores

CAP
For manifold systems

SIZE	PN	REF.	PACK	kg	Q(B)	Q(P)	CODE	EUR
1"	10	72 07 032	B	2,1	100	12.000	**41861**	**1,48**

UP. 49. MFD

ACP 080

ANILLO DE RETENCIÓN
Para colectores

CLOSING RING
For manifold systems

SIZE	PN	REF.	PACK	kg	Q(B)	Q(P)	CODE	EUR
1"	10	72 49 032	B	0,9	100	60.000	**41873**	**0,12**

BRIDA RANURADA - GROOVED COUPLING

UP. 58. SFVT

ACP 010*

ENLACE BRIDA RANURADA
encolar M-H x ranurada

GROOVED COUPLING SOCKET
solvent socket M-F x grooved

SIZE	PN	REF.	PACK	kg	Q(B)	Q(P)	CODE	EUR
75 - 63 x 2"	16	05 58 463	B	2,8	16	1.920	**20162**	**7,73**
110 - 90 x 3"	16	05 58 490	C	4,4	8	480	**20163**	**20,19**
125 - 110 x 4"	16	05 58 510	D	9,1	12	360	**20164**	**26,92**
180 - 160 x 6"	10	05 58 560	D	6,8	4	120	**21444**	**38,09**

UP. 58. VT

ACP 100

BRIDA RANURADA

GROOVED COUPLING

SIZE	PN	REF.	PACK	kg	Q(B)	Q(P)	CODE	EUR
2"		05 58 063 *	B	9,8	12	720	**20165**	**36,14**
3"		05 58 090 *	B	9,9	8	480	**20166**	**41,66**
4"		05 58 110 *	B	7,3	4	240	**20167**	**61,99**
6"		05 58 160 *	C	12,9	4	120	**21445**	**110,30**

VISORES DE LÍQUIDOS - SIGHT GLASSES

UP. 54. SF

VCS 210

VISOR DE LÍQUIDOS
encolar

SIGHT GLASS
solvent socket

SIZE	PN	REF.	PACK	kg	Q(B)	Q(P)	CODE	EUR
50	6	05 54 050	C	5,1	12	720	**02387**	**21,07**
63	6	05 54 063	C	7,5	12	720	**02388**	**25,90**
75	10	05 54 075	C	7,7	3	180	**02389**	**67,84**
90	10	05 54 090	D	12,6	4	120	**02390**	**81,99**
110	10	05 54 110	D	8,6	2	60	**02391**	**101,76**
125	10	05 54 125	D	9,6	2	60	**02392**	**119,85**
140	10	05 54 140	D	6,1	1	30	**02393**	**148,28**
160	10	05 54 160	D	8,5	1	30	**02394**	**215,41**
200	10	05 54 200	E	11,3	1	15	**02395**	**248,93**
225	10	05 54 225	F	13,3	1	10	**02396**	**306,34**

UP. 54. FT

VCS 210

VISOR DE LÍQUIDOS
roscar hembra

SIGHT GLASS
BSP female thread

SIZE	PN	REF.	PACK	kg	Q(B)	Q(P)	CODE	EUR
1½"	6	05 54 650	C	5,1	12	720	**02397**	**22,81**
2"	6	05 54 663	C	8,1	12	720	**02398**	**28,05**

MANGUITO JUNTA ELÁSTICA PVC-U - PVC-U RUBBER RING JOINT SOCKET

UP. 05. RJ

ACP 090

MANGUITO UNIÓN
con junta elástica

SOCKET
rubber ring joint

SIZE	PN	REF.	PACK	kg	Q(B)	Q(P)	CODE	EUR
63	10	70 05 063 *	C	2,7	6	360	**22917**	**20,56**
75	10	70 05 075 *	D	5,5	9	270	**22918**	**24,41**
90	10	70 05 090 *	D	5,2	6	180	**22919**	**32,04**
110	10	70 05 110 *	E	10,5	8	120	**22920**	**41,08**
125	10	70 05 125 *	E	11,8	7	105	**22921**	**59,34**
140	10	70 05 140 *	E	10,7	5	75	**22922**	**67,44**
160	10	70 05 160 *	E	8,3	3	45	**22923**	**87,23**
200	10	70 05 200 *	F	11,5	2	20	**22924**	**144,41**
225	10	70 05 225 *	G	15,7	2	20	**22925**	**200,55**
250	10	70 05 250 *	G	17,1	2	20	**22926**	**284,04**
315	10	70 05 315 *	1,452	134,2	6	6	**22927**	**648,30**

(*) Hasta D110 incl.: familia ACP 010 / Desde D125 hasta D225 incl.: familia ACP 020 / A partir de D250 incl.: familia ACP 025
Until D110 incl.: family ACP 010 / From D125 to D225 incl.: family ACP 020 / From D250 incl.: family ACP 025

CAUDALÍMETROS - FLOWMETERS

UP. 92. SF. M

VCS 220

CAUDALÍMETRO metacrilato
encolar

FLOWMETER methacrylate
solvent socket

SIZE	PN	REF.	PACK	kg	Q(B)	Q(P)	CODE	EUR
20 (10-100 l/h)	15	05 92 020A	B	1,0	4	480	**20205**	**188,55**
20 (16-160 l/h)	15	05 92 020B	B	1,0	4	480	**20206**	**188,55**
20 (25-250 l/h)	15	05 92 020C	B	1,0	4	480	**20207**	**188,55**
25 (40-400 l/h)	15	05 92 025A	B	1,4	4	480	**20208**	**197,18**
25 (60-630 l/h)	15	05 92 025B	B	1,4	4	480	**20209**	**197,18**
25 (100-1000 l/h)	15	05 92 025C	B	1,4	4	480	**20210**	**197,18**

UP. 92. FT. M

VCS 220

CAUDALÍMETRO metacrilato
roscar hembra

FLOWMETER methacrylate
BSP female thread

SIZE	PN	REF.	PACK	kg	Q(B)	Q(P)	CODE	EUR
½" (10-100 l/h)	15	05 92 620A	B	1,0	4	480	**20211**	**189,88**
½" (16-160 l/h)	15	05 92 620B	B	1,0	4	480	**20212**	**189,88**
½" (25-250 l/h)	15	05 92 620C	B	1,0	4	480	**20213**	**189,88**
¾" (40-400 l/h)	15	05 92 625A	B	1,4	4	480	**20214**	**198,50**
¾" (60-630 l/h)	15	05 92 625B	B	1,4	4	480	**20215**	**198,50**
¾" (100-1000 l/h)	15	05 92 625C	B	1,4	4	480	**20216**	**198,50**

UP. 92. MT. M

VCS 220

CAUDALÍMETRO metacrilato
roscar macho

FLOWMETER methacrylate
BSP male thread

SIZE	PN	REF.	PACK	kg	Q(B)	Q(P)	CODE	EUR
½" (10-100 l/h)	15	05 92 420A	B	1,0	4	480	**20217**	**189,88**
½" (16-160 l/h)	15	05 92 420B	B	1,0	4	480	**20218**	**189,88**
½" (25-250 l/h)	15	05 92 420C	B	1,0	4	480	**20219**	**189,88**
¾" (40-400 l/h)	15	05 92 425A	B	1,4	4	480	**20220**	**201,83**
¾" (60-630 l/h)	15	05 92 425B	B	1,4	4	480	**20221**	**201,83**
¾" (100-1000 l/h)	15	05 92 425C	B	1,4	4	480	**20222**	**201,83**

UP. 92. FLG. M

VCS 220

CAUDALÍMETRO metacrilato
con bridas

FLOWMETER methacrylate
with flanges

SIZE	PN	REF.	PACK	kg	Q(B)	Q(P)	CODE	EUR
20 (10-100 l/h)	15	05 92 220A	B	1,3	3	360	**20223**	**202,00**
20 (16-160 l/h)	15	05 92 220B	B	1,2	3	360	**20224**	**202,00**
20 (25-250 l/h)	15	05 92 220C	B	1,3	3	360	**20225**	**202,00**
25 (40-400 l/h)	15	05 92 225A	B	1,2	2	240	**20226**	**216,31**
25 (60-630 l/h)	15	05 92 225B	B	1,3	2	240	**20227**	**216,31**
25 (100-1000 l/h)	15	05 92 225C	B	1,2	2	240	**20228**	**216,31**

Otras medidas / caudales consultar.
Contact us for other sizes / flow ranges.

ADHESIVOS PVC-U - PVC-U SOLVENT CEMENT

UP. 90. SC

ADH 010

ADHESIVO PVC-U

PVC-U SOLVENT CEMENT

SIZE	PN	REF.	PACK	kg	Q(B)	Q(P)	CODE	EUR
125 cc		05 90 012	0,02	5,6	30	1.260	**02429**	**5,68**
250 cc w/b		05 90 026	0,02	9,3	28	1.176	**02430**	**10,22**
500 cc		05 90 050	0,02	8,0	15	630	**02427**	**15,12**
500 cc w/b		05 90 051	0,02	8,1	15	630	**09043**	**17,66**
1.000 cc		05 90 100	0,02	13,0	12	504	**02426**	**25,41**
1.000 cc w/b		05 90 101	0,02	12,8	12	504	**09044**	**30,06**

UP. 90. SC. TV

ADH 010

ADHESIVO PVC-U
c/tapa válvula

PVC-U SOLVENT CEMENT
w/cover valve

SIZE	PN	REF.	PACK	kg	Q(B)	Q(P)	CODE	EUR
1.000 cc		05 90 100 TV	0,02	13,0	12	504	**60251**	**22,68**

UP. 90. TSC

ADH 010

ADHESIVO PVC-U TANGIT®

TANGIT® PVC-U SOLVENT CEMENT

SIZE	PN	REF.	PACK	kg	Q(B)	Q(P)	CODE	EUR
500 cc w/p		05 90 350 *	0,02	3,1	12	864	**02434**	**49,84**
1.000 cc		05 90 400 *	0,02	13,8	12	864	**02433**	**85,30**

UP. 90. SCU

ADH 010

ADHESIVO PVC-U UNI-100
con pincel

UNI-100 PVC-U SOLVENT CEMENT
with brush

SIZE	PN	REF.	PACK	kg	Q(B)	Q(P)	CODE	EUR
500 cc w/b		05 90 051 UNI *	0,02	7,1	12	720	**52706**	**33,59**
1.000 cc w/b		05 90 101 UNI *	0,02	3,1	8	480	**52707**	**56,38**

ADHESIVO PVC-U / PVC-C - PVC-U / CPVC SOLVENT CEMENT

UP. 90. SCHCR

ADH 010

ADHESIVO PVC-U/PVC-C HCR-36
alta resistencia química

HCR-36 PVC-U/CPVC SOLVENT CEM.
high chemical resistance

SIZE	PN	REF.	PACK	kg	Q(B)	Q(P)	CODE	EUR
1.000 cc		05 90 100 HCR *	C	8,4	6	360	**52711**	**108,58**

CP. 90. SCH

ADH 010

ADHESIVO PVC-C HT-120
con pincel

HT-120 CPVC SOLVENT CEMENT
with brush

SIZE	PN	REF.	PACK	kg	Q(B)	Q(P)	CODE	EUR
500 cc w/b		36 90 051 *	0,02	7,3	12	924	**52708**	**42,83**

DISOLVENTE - CLEANER

UP. 90. CL

ADH 010

DISOLVENTE
PVC-U / PVC-C

CLEANER
PVC-U / CPVC

SIZE	PN	REF.	PACK	kg	Q(B)	Q(P)	CODE	EUR
125 cc		05 90 125	0,02	5,0	28	2.100	**54740**	**7,98**
500 cc		05 90 250	0,02	8,1	15	630	**02432**	**11,71**
1.000 cc		05 90 300	0,02	11,0	12	504	**02431**	**18,46**

CINTA PTFE - PTFE TAPE

UP. 90. TF

ADH 010

CINTA DE PTFE

PTFE THREAD-WRAP TAPE

SIZE	PN	REF.	PACK	kg	Q(B)	Q(P)	CODE	EUR
12mm/12m/0,075		05 90 500 *	B	1,9	140	16.800	**02435**	**0,88**
19mm/50m/0,15		05 90 550 *	B	3,2	36	4.320	**02436**	**10,08**

ACCESORIOS PRESIÓN PVC-C

CPVC PRESSURE FITTINGS

39 Codos
Elbows

40 Machones
Nipples

41 Enlaces 3 piezas
Unions

39 Tés
Tees

41 Bridas
Flanges

40 Manguitos unión y reducciones
Sockets & reducers

41 Tapones
Caps

ADHESIVOS CPV-C - CPVC SOLVENT CEMENT

41 Adhesivos
Solvent cement

CP. 01. SF

ACC 010

CODO 90°
encolar

90° ELBOW
solvent socket

SIZE	PN	REF.	PACK	kg	Q(B)	Q(P)	CODE	EUR
16	16	36 01 016	B	1,4	200	12.000	**50692**	**2,27**
20	16	36 01 020	B	2,2	100	12.000	**50693**	**2,48**
25	16	36 01 025	B	2,3	60	7.200	**50694**	**2,77**
32	16	36 01 032	B	2,1	30	3.600	**50695**	**3,40**
40	16	36 01 040	B	2,8	24	2.880	**50696**	**6,07**
50	16	36 01 050	B	2,6	12	1.440	**50697**	**8,02**
63	16	36 01 063	C	5,9	14	840	**50698**	**12,84**
75	16	36 01 075	C	5,1	9	540	**50699**	**29,84**
90	16	36 01 090	C	5,6	6	360	**50700**	**48,94**
110	16	36 01 110	D	10,0	6	180	**50701**	**79,78**

CP. 01. SFT

ACC 030

CODO 90°
encolar hembra x macho

90° ELBOW
female x male solvent socket

SIZE	PN	REF.	PACK	kg	Q(B)	Q(P)	CODE	EUR
16	16	36 29 216	B	1,2	100	12.000	**50788**	**2,86**
20	16	36 29 220	B	2,1	80	9.600	**50789**	**3,14**
25	16	36 29 225	B	2,7	60	7.200	**50790**	**3,50**
32	16	36 29 232	B	2,5	30	3.600	**50791**	**4,21**

CP. 02. SF

ACC 010

CODO 45°
encolar

45° ELBOW
solvent socket

SIZE	PN	REF.	PACK	kg	Q(B)	Q(P)	CODE	EUR
16	16	36 02 016	B	1,2	100	12.000	**50702**	**3,49**
20	16	36 02 020	B	2,3	100	12.000	**50703**	**3,80**
25	16	36 02 025	B	1,9	60	7.200	**50704**	**4,07**
32	16	36 02 032	B	2,3	40	4.800	**50705**	**5,24**
40	16	36 02 040	B	2,6	27	3.240	**50706**	**7,60**
50	16	36 02 050	B	2,2	12	1.440	**50707**	**9,14**
63	16	36 02 063	B	2,7	8	960	**50708**	**13,99**
75	16	36 02 075	C	4,3	10	600	**50709**	**32,46**
90	16	36 02 090	C	4,4	6	360	**50710**	**48,30**
110	16	36 02 110	C	5,2	4	240	**50711**	**78,33**

CP. 02. SFT

ACC 030

CODO 45°
encolar hembra x macho

45° ELBOW
female x male solvent socket

SIZE	PN	REF.	PACK	kg	Q(B)	Q(P)	CODE	EUR
16	16	36 30 216	B	1,2	100	12.000	**50792**	**5,23**
20	16	36 30 220	B	2,0	100	12.000	**50793**	**5,71**
25	16	36 30 225	B	2,0	60	7.200	**50794**	**6,12**
32	16	36 30 232	B	2,5	40	4.800	**50795**	**7,86**

CP. 03. SF

ACC 010

TÉ 90°
encolar

90° TEE
solvent socket

SIZE	PN	REF.	PACK	kg	Q(B)	Q(P)	CODE	EUR
16	16	36 03 016	B	1,4	60	7.200	**50712**	**2,90**
20	16	36 03 020	B	1,9	60	7.200	**50713**	**3,23**
25	16	36 03 025	B	2,2	40	4.800	**50714**	**3,40**
32	16	36 03 032	B	2,0	20	2.400	**50715**	**4,38**
40	16	36 03 040	B	2,6	15	1.800	**50716**	**6,80**
50	16	36 03 050	B	2,9	9	1.080	**50717**	**10,27**
63	16	36 03 063	C	5,8	10	600	**50718**	**17,06**
75	16	36 03 075	C	4,8	6	360	**50719**	**39,24**
90	16	36 03 090	D	11,1	8	240	**50720**	**66,19**
110	16	36 03 110	D	11,3	5	150	**50721**	**106,65**

CP. 04. SFG

ACC 010

TÉ 90° REDUCIDA
encolar

90° REDUCING TEE
solvent socket

SIZE	PN	REF.	PACK	kg	Q(B)	Q(P)	CODE	EUR
20 x 16	16	36 04 020	B	1,8	60	7.200	**50722**	**3,82**
25 x 20	16	36 04 025	B	2,1	40	4.800	**50723**	**4,93**
25 x 16	16	36 04 026	B	2,1	40	4.800	**50724**	**4,93**
32 x 25	16	36 04 032	B	1,9	20	2.400	**50725**	**6,38**
32 x 20	16	36 04 033	B	1,9	20	2.400	**50726**	**6,38**
40 x 32	16	36 04 040	B	2,5	15	1.800	**50727**	**8,92**
50 x 40	16	36 04 050	C	6,2	20	1.200	**50728**	**12,54**
63 x 50	16	36 04 063	C	5,8	10	600	**50729**	**20,46**
63 x 25	16	36 04 066	C	6,8	12	720	**50730**	**20,46**
75 x 40	16	36 04 077	C	5,1	6	360	**50731**	**46,85**
90 x 50	16	36 04 092	C	4,8	3	180	**50732**	**78,96**
110 x 63	16	36 04 112	C	5,2	2	120	**50733**	**127,62**

CP. 05. SF

ACC 010

MANGUITO UNIÓN
encolar

SOCKET
solvent socket

SIZE	PN	REF.	PACK	kg	Q(B)	Q(P)	CODE	EUR
16	16	36 05 016	B	1,0	100	12.000	**50734**	**2,00**
20	16	36 05 020	B	3,5	100	12.000	**50735**	**2,00**
25	16	36 05 025	B	1,7	60	7.200	**50736**	**2,27**
32	16	36 05 032	B	1,8	40	4.800	**50737**	**2,77**
40	16	36 05 040	B	3,0	40	4.800	**50738**	**4,07**
50	16	36 05 050	B	2,8	21	2.520	**50739**	**4,84**
63	16	36 05 063	B	2,5	10	1.200	**50740**	**8,10**
75	16	36 05 075	B	1,8	6	720	**50741**	**18,92**
90	16	36 05 090	C	4,3	8	480	**50742**	**32,46**
110	16	36 05 110	C	4,3	5	300	**50743**	**49,93**

CP. 06. SMF

ACC 010

CASQUILLO REDUCCIÓN
encolar

REDUCING BUSH
solvent socket

SIZE	PN	REF.	PACK	kg	Q(B)	Q(P)	CODE	EUR
20 x 16	16	36 06 020	B	0,6	100	12.000	**50744**	**1,59**
25 x 20	16	36 06 025	B	1,3	160	19.200	**50745**	**2,00**
25 x 16	16	36 06 026	B	1,3	100	12.000	**50746**	**2,00**
32 x 25	16	36 06 032	B	2,3	160	19.200	**50747**	**2,99**
32 x 20	16	36 06 033	B	2,7	160	19.200	**50748**	**2,99**
40 x 32	16	36 06 040	B	1,8	60	3.600	**50749**	**3,31**
40 x 25	16	36 06 041	B	2,2	60	3.600	**50750**	**3,31**
50 x 40	16	36 06 050	B	2,0	40	4.800	**50751**	**4,07**
50 x 32	16	36 06 051	B	2,5	40	4.800	**50752**	**4,07**
63 x 50	16	36 06 063	B	3,4	36	4.320	**50753**	**5,34**
63 x 40	16	36 06 064	B	4,4	36	4.320	**50754**	**5,34**
75 x 63	16	36 06 075	B	2,4	24	2.880	**50755**	**8,64**
75 x 50	16	36 06 076	B	3,6	24	2.880	**50756**	**8,64**
90 x 75	16	36 06 090	B	2,9	18	2.160	**50757**	**16,25**
90 x 63	16	36 06 091	B	3,6	18	2.160	**50758**	**16,25**
110 x 90	16	36 06 110	B	2,0	6	720	**50759**	**22,64**
110 x 75	16	36 06 111	B	2,1	6	720	**50760**	**22,64**

CP. 15. SFMT

ACC 030

MACHÓN MIXTO
encolar y roscar macho

ADAPTOR NIPPLE
solvent socket x BSP male thread

SIZE	PN	REF.	PACK	kg	Q(B)	Q(P)	CODE	EUR
32-25 x 3/4"	16	36 15 433	B	2,5	60	7.200	**50776**	**4,43**
32-20 x 3/4"	16	36 15 436	B	2,9	60	7.200	**50777**	**5,32**
32-20 x 1/2"	16	36 15 437	B	2,6	60	7.200	**50778**	**5,32**
32-16 x 1/2"	16	36 15 439	B	2,8	60	7.200	**50779**	**5,32**
40-32 x 1"	16	36 15 441	B	2,6	40	4.800	**50780**	**6,01**
40-25 x 1"	16	36 15 444	B	3,8	50	6.000	**50781**	**7,19**
50-40 x 1"1/4	16	36 15 451	B	3,3	30	3.600	**50782**	**7,68**
50-32 x 1"1/4	16	36 15 454	B	4,7	36	4.320	**50783**	**9,20**
63-50 x 1"1/2	16	36 15 464	B	4,7	24	2.880	**50784**	**12,60**
63-40 x 1"1/2	16	36 15 467	B	4,86	24	2880	**50785**	**15,11**
75-63 x 2"	16	36 15 476	B	3,3	16	1.920	**50786**	**20,03**
75-50 x 2"	16	36 15 479	B	3,1	12	1.440	**50787**	**24,02**

CP. 10. SF

ACC 010

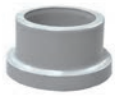

MANGUITO PORTABRIDAS
encolar

FLANGE ADAPTOR
solvent socket

SIZE	PN	REF.	PACK	kg	Q(B)	Q(P)	CODE	EUR
20	16	36 10 020	B	2,3	200	24.000	**56810**	**2,70**
25	16	36 10 025	B	2,8	160	19.200	**56811**	**3,19**
32	16	36 10 032	B	2,2	80	9.600	**56812**	**3,48**
40	16	36 10 040	B	2,3	40	4.800	**50770**	**4,62**
50	16	36 10 050	B	3,0	40	4.800	**50771**	**7,29**
63	16	36 10 063	B	2,3	18	2.160	**50772**	**14,32**
75	16	36 10 075	B	2,4	12	1.440	**50773**	**23,22**
90	16	36 10 090	C	4,7	15	900	**50774**	**26,71**
110	16	36 10 110	C	4,9	10	600	**50775**	**37,44**

CP. 11. FLG

ACC 010

BRIDA LOCA

BACKING FLANGE

SIZE	PN	REF.	PACK	kg	Q(B)	Q(P)	CODE	EUR
20		36 11 020	B	3,8	40	4.800	**56245**	**7,03**
25		36 11 025	B	3,7	30	3.600	**56246**	**8,04**
32		36 11 032	B	3,4	20	2.400	**56247**	**8,94**
40		36 11 040	B	5,5	22	2.640	**56248**	**10,72**
50		36 11 050	B	4,8	18	2.160	**56249**	**15,41**
63		36 11 063	C	7,1	20	1.200	**56250**	**27,05**
75		36 11 075	C	6,9	15	900	**57714**	**33,69**
90		36 11 090	D	18,4	34	1.020	**57715**	**41,43**
110		36 11 110	D	14,4	22	660	**57716**	**51,34**

CP. 07. SF

ACC 010

TAPÓN
encolar

CAP
solvent socket

SIZE	PN	REF.	PACK	kg	Q(B)	Q(P)	CODE	EUR
16	16	36 07 016	B	0,8	100	12.000	**50761**	**2,00**
20	16	36 07 020	B	1,3	100	12.000	**50762**	**2,00**
25	16	36 07 025	B	2,7	100	12.000	**50763**	**2,77**
32	16	36 07 032	B	2,1	60	7.200	**50764**	**4,07**
40	16	36 07 040	B	2,4	40	4.800	**50765**	**5,65**
50	16	36 07 050	B	3,6	36	4.320	**50766**	**8,10**
63	16	36 07 063	B	3,8	20	2.400	**50767**	**11,09**
75	16	36 07 075	B	3,2	16	1.920	**50768**	**22,00**
90	16	36 07 090	B	2,6	8	960	**50769**	**27,51**
110	16	36 07 110	C	6,7	12	720	**50800**	**41,09**

CP. 50. SF

ACC 050

ENLACE 3 PIEZAS
encolar hembra

UNION
solvent socket

SIZE	PN	REF.	PACK	kg	Q(B)	Q(P)	CODE	EUR
20	16	36 50 020	B	3,3	80	9.600	**69610**	**11,72**
25	16	36 50 025	B	2,9	40	4.800	**69611**	**12,71**
32	16	36 50 032	B	3,0	30	3.600	**69612**	**15,23**
40	16	36 50 040	C	6,8	40	2.400	**69613**	**20,69**
50	16	36 50 050	C	5,8	30	1.800	**69614**	**28,78**
63	16	36 50 063	C	4,4	12	720	**69615**	**40,61**

CP-E. 510. STF

COM 120

ENLACE 3 PIEZAS
encolar hembra x roscar hembra BSP

UNION
female solvent socket x BSP thread

SIZE	PN	REF.	PACK	kg	Q(B)	Q(P)	CODE	EUR
20 x 1/2"	16	36 50 420	B	3,4	80	9.600	**70881**	**12,79**
25 x 3/4"	16	36 50 425	B	3,1	40	4.800	**70882**	**15,55**
32 x 1"	16	36 50 432	B	3,2	30	3.600	**70883**	**16,97**
40 x 1"1/4	16	36 50 440	C	7,4	40	2.400	**70884**	**22,00**
50 x 1"1/2	16	36 50 450	-	-	-	-	**70885**	**32,25**
63 x 2"	16	36 50 463	C	5,07	12	720	**70886**	**42,70**

Juntas en EPDM perox. (juntas en FPM disponibles bajo pedido).
EPDM perox. o-rings (FPM o-rings available upon request)

VALVULERÍA

VALVES

45 Válvulas de bola Serie [STD]
Ball valves [STD] Series

48 Válvulas de bola Serie Standard
Ball valves Standard Series

50 Válvulas de bola Serie Industrial
Ball valves Industrial Series

56 Válvulas de bola Serie e-QUA
Ball valves e-QUA Series

58 Válvulas de bola Serie Uniblock
Ball valves Uniblock Series

59 Válvulas de bola Serie 3 Vías
Ball valves 3-way Series

60 Válvulas anti-retorno Serie Muelle
Check valves Spring Series

63 Válvulas anti-retorno Serie Bola
Check valves Ball Series

66 Válvulas de clapeta
Swing check valves

67 Válvulas de mariposa Serie Standard
Butterfly valves Standard Series

69 Válvulas de mariposa Serie Industrial
Butterfly valves Industrial Series

71 Válvulas de mariposa Serie Classic
Butterfly valves Classic Series

72 Válvulas de compuerta rotatoria
Rotary disc valves

72 Válvulas de purga
Drain valves

73 Válvulas de guillotina
Knife gate valves

75 Válvulas hidráulicas
Hydraulic valves

76 Válvulas de asiento inclinado
Angle seat valves

77 Válvulas de ventosa
Air/vacuum relief valves

VÁLVULAS DE BOLA EN PVC-U SERIE [STD] - PVC-U BALL VALVES [STD] SERIES

UP. 60ST. SF5

VAL 311

PE - EPDM
encolar

PE - EPDM
solvent socket

SIZE	PN	REF.	PACK	kg	Q(B)	Q(P)	CODE	EUR
16	16	60 60 016	B	3,6	24 (12)	2.880	**36500**	**9,78**
20	16	60 60 020	B	3,5	24 (12)	2.880	**36501**	**9,78**
25	16	60 60 025	B	2,6	10 (5)	1.200	**36502**	**10,75**
32	16	60 60 032	B	2,9	8	960	**36503**	**14,22**
40	16	60 60 040	B	3,1	6	720	**36504**	**16,46**
50	16	60 60 050	C	7,4	10	600	**36505**	**22,21**
63	16	60 60 063	D	12,7	10	300	**36506**	**30,26**
75	10	60 60 075	D	9,8	4 (1)	120	**36507**	**95,28**
90	10	60 60 090	D	8,1	2 (1)	60	**36508**	**138,54**
110	10	60 60 111	D	8,7	1	30	**36509**	**247,67**

UP. 60ST. FT5

VAL 311

PE - EPDM
roscar hembra

PE - EPDM
BSP female thread

SIZE	PN	REF.	PACK	kg	Q(B)	Q(P)	CODE	EUR
⅜"	16	60 60 616	B	3,6	24 (12)	2.880	**36510**	**10,62**
½"	16	60 60 620	B	3,5	24 (12)	2.880	**36511**	**10,62**
¾"	16	60 60 625	B	2,6	10 (5)	1.200	**36512**	**11,73**
1"	16	60 60 632	B	2,8	8	960	**36513**	**15,29**
1¼"	16	60 60 640	B	3,1	6	720	**36514**	**17,70**
1½"	16	60 60 650	C	7,6	10	600	**36515**	**24,29**
2"	16	60 60 663	D	13,1	10	300	**36516**	**33,14**
2½"	10	60 60 675	D	9,8	4 (1)	120	**36517**	**100,66**
3"	10	60 60 690	D	8,4	2 (1)	60	**36518**	**143,99**
4"	10	60 60 711	D	8,6	1	30	**36519**	**262,07**

UP. 61ST. SF6

VAL 311

PTFE - EPDM
encolar

PTFE - EPDM
solvent socket

SIZE	PN	REF.	PACK	kg	Q(B)	Q(P)	CODE	EUR
16	16	60 61 016	B	3,6	24 (12)	2.880	**41866**	**12,53**
20	16	60 61 020	B	3,6	24 (12)	2.880	**37039**	**12,53**
25	16	60 61 025	B	2,6	10 (5)	1.200	**37040**	**14,88**
32	16	60 61 032	B	2,9	8	960	**37041**	**19,25**
40	16	60 61 040	B	3,1	6	720	**37042**	**24,41**
50	16	60 61 050	C	7,4	10	600	**37043**	**33,02**
63	16	60 61 063	D	12,8	10	300	**37044**	**43,02**
75	10	60 61 075	D	9,8	4 (1)	120	**37045**	**116,39**
90	10	60 61 090	D	8,3	2 (1)	60	**41867**	**158,21**
110	10	60 61 111	D	8,9	1	30	**41868**	**325,00**

UP. 61ST. FT6

VAL 311

PTFE - EPDM
roscar hembra

PTFE - EPDM
BSP female thread

SIZE	PN	REF.	PACK	kg	Q(B)	Q(P)	CODE	EUR
⅜"	16	60 61 616	B	3,8	24 (12)	2.880	**41869**	**13,37**
½"	16	60 61 620	B	3,6	24 (12)	2.880	**37047**	**13,37**
¾"	16	60 61 625	B	2,7	10 (5)	1.200	**37048**	**15,86**
1"	16	60 61 632	B	2,9	8	960	**37049**	**20,32**
1¼"	16	60 61 640	B	3,1	6	720	**37050**	**25,65**
1½"	16	60 61 650	C	7,6	10	600	**37051**	**35,09**
2"	16	60 61 663	D	13,2	10	300	**37052**	**45,90**
2½"	10	60 61 675	D	9,8	4 (1)	120	**37053**	**121,78**
3"	10	60 61 690	D	8,4	2 (1)	60	**41870**	**163,66**
4"	10	60 61 711	D	8,8	1	30	**41871**	**339,42**

VÁLVULAS DE BOLA EN PVC-U SERIE [STD] - PVC-U BALL VALVES [STD] SERIES

UP. 60ST. SF7

VAL 311

PTFE - FPM
encolar

PTFE - FPM
solvent socket

SIZE	PN	REF.	PACK	kg	Q(B)	Q(P)	CODE	EUR
16	16	60 61 016 VI	B	3,6	24 (12)	2.880	**57725**	**22,71**
20	16	60 61 020 VI	B	3,6	24 (12)	2.880	**57724**	**22,71**
25	16	60 61 025 VI	B	2,6	10 (5)	1.200	**57726**	**25,42**
32	16	60 61 032 VI	B	2,9	8	960	**57727**	**32,87**
40	16	60 61 040 VI	B	3,3	6	720	**57728**	**41,29**
50	16	60 61 050 VI	C	7,4	10	600	**57729**	**57,79**
63	16	60 61 063 VI	D	12,8	10	300	**57730**	**71,11**
75	10	60 61 075 VI	D	9,8	4 (1)	120	**57731**	**154,09**
90	10	60 61 090 VI	D	8,5	2 (1)	60	**57732**	**200,55**
110	10	60 61 111 VI	D	8,8	1	30	**57733**	**372,31**

UP. 60ST. FT7

VAL 311

PTFE - FPM
roscar hembra

PTFE - FPM
BSP female thread

SIZE	PN	REF.	PACK	kg	Q(B)	Q(P)	CODE	EUR
⅜"	16	60 61 616 VI	B	3,8	24 (12)	2.880	**57734**	**23,87**
½"	16	60 61 620 VI	B	3,7	24 (12)	2.880	**57735**	**23,87**
¾"	16	60 61 625 VI	B	2,7	10 (5)	1.200	**57736**	**25,81**
1"	16	60 61 632 VI	B	2,9	8	960	**57737**	**33,72**
1¼"	16	60 61 640 VI	B	3,2	6	720	**57738**	**41,66**
1½"	16	60 61 650 VI	C	8,1	10	600	**57739**	**60,01**
2"	16	60 61 663 VI	D	13,8	10	300	**57740**	**74,03**
2½"	10	60 61 675 VI	D	10,5	4 (1)	120	**57741**	**159,49**
3"	10	60 61 690 VI	D	9,1	2 (1)	60	**57742**	**206,00**
4"	10	60 61 711 VI	D	8,79	1	30	**57743**	**386,73**

UP. 60ST. PESF5

VAL 311

PE - EPDM
conexión PE x encolar

PE - EPDM
PE connection x solvent socket

SIZE	PN	REF.	PACK	kg	Q(B)	Q(P)	CODE	EUR
20 - 20	10	60 63 020	B	2,9	16 (8)	1.920	**43535**	**12,71**
25 - 25	10	60 63 025	B	3,2	11	1.320	**43536**	**15,11**
32 - 32	10	60 63 032	B	2,6	6	720	**43537**	**19,16**
40 - 40	10	60 63 040	C	6,7	10	600	**43538**	**23,56**
50 - 50	10	60 63 050	C	5,9	6	360	**43539**	**28,37**
63 - 63	10	60 63 063	D	13,2	8	240	**43540**	**42,06**

UP. 60ST. PEFT5

VAL 311

PE - EPDM
conexión PE x roscar hembra

PE - EPDM
PE connection x BSP female thread

SIZE	PN	REF.	PACK	kg	Q(B)	Q(P)	CODE	EUR
20 - ½"	10	60 63 420	B	3,0	16 (8)	1.920	**43541**	**13,21**
25 - ¾"	10	60 63 425	B	3,2	11	1.320	**43542**	**15,55**
32 - 1"	10	60 63 432	B	3,1	7	840	**43543**	**19,73**
40 - 1¼"	10	60 63 440	C	6,7	10	600	**43544**	**24,02**
50 - 1½"	10	60 63 450	C	6,0	6	360	**43545**	**29,33**
63 - 2"	10	60 63 463	D	13,5	8	240	**43546**	**42,89**

UP. 60ST. PE5

VAL 311

PE - EPDM
conexión PE x conexión PE

PE - EPDM
PE connection x PE connection

SIZE	PN	REF.	PACK	kg	Q(B)	Q(P)	CODE	EUR
20	10	60 63 620	B	2,9	14 (7)	1.680	**43547**	**15,69**
25	10	60 63 625	B	3,1	9	1.080	**43548**	**18,86**
32	10	60 63 632	B	2,5	5	600	**43549**	**24,50**
40	10	60 63 640	C	5,9	7	420	**45290**	**32,02**
50	10	60 63 650	C	6,0	5	300	**43551**	**37,87**
63	10	60 63 663	D	12,3	6	180	**43552**	**55,56**

UP. 60ST. BW11

VAL311

PE - EPDM
PE100 - SDR11

PE - EPDM
PE100 - SDR11

SIZE	PN	REF.	PACK	kg	Q(B)	Q(P)	CODE	EUR
20	16	60 60 220 PE	B	1,7	10 (5)	1.200	**44755**	**13,81**
25	16	60 60 225 PE	B	2,4	10	1.200	**44756**	**15,14**
32	16	60 60 232 PE	C	5,0	14	840	**44757**	**18,96**
40	16	60 60 240 PE	C	4,2	8	480	**44758**	**21,68**
50	16	60 60 250 PE	C	4,7	6	360	**44759**	**35,12**
63	16	60 60 263 PE	D	8,1	6	180	**44760**	**44,61**
75	10	60 60 275 PE	D	9,3	4	120	**44761**	**116,74**
90	10	60 60 290 PE	D	8,1	2	60	**44762**	**163,55**
110	10	60 60 311 PE	D	8,5	1	30	**44763**	**291,17**

VÁLVULAS DE BOLA EN PVC-C CORZAN® SERIE [STD] - CORZAN® CPVC BALL VALVES [STD] SERIES

CP. 61ST. SF6

VAL 313

PTFE - EPDM perox.
encolar

PTFE - EPDM perox.
solvent socket

SIZE	PN	REF.	PACK	kg	Q(B)	Q(P)	CODE	EUR
16	16	36 61 016	B	3,6	24 (12)	2.880	**59006**	**19,69**
20	16	36 61 020	B	3,6	24 (12)	2.880	**59007**	**19,69**
25	16	36 61 025	B	1,9	10 (5)	1.200	**59008**	**23,43**
32	16	36 61 032	B	1,9	8	960	**59009**	**29,69**
40	16	36 61 040	B	2,4	6	720	**59011**	**37,58**
50	16	36 61 050	C	5,0	10	600	**59012**	**50,74**
63	16	36 61 063	D	8,4	10	300	**59013**	**67,54**
75	10	36 61 075	D	9,9	4 (1)	120	**59014**	**154,94**
90	10	36 61 090	D	8,1	2 (1)	60	**59015**	**222,48**
110	10	36 61 111	D	8,9	1	30	**59016**	**495,75**

CP. 61ST. FT6

VAL 313

PTFE - EPDM perox.
roscar hembra

PTFE - EPDM perox.
BSP female thread

SIZE	PN	REF.	PACK	kg	Q(B)	Q(P)	CODE	EUR
⅜"	10	36 61 616	-	-	-	-	**59029**	**20,54**
½"	10	36 61 620	B	3,6	24 (12)	2.880	**59030**	**20,54**
¾"	10	36 61 625	B	1,9	10 (5)	1.200	**59032**	**24,40**
1"	10	36 61 632	B	1,9	8	960	**59034**	**30,81**
1¼"	10	36 61 640	B	2,4	6	720	**59035**	**38,54**
1½"	10	36 61 650	C	5,0	10	600	**59036**	**52,82**
2"	10	36 61 663	D	8,4	10	300	**59037**	**70,53**
2½"	10	36 61 675	D	9,8	4 (1)	120	**59038**	**166,04**
3"	10	36 61 690	D	8,1	2 (1)	60	**59040**	**234,20**
4"	10	36 61 711	-	-	-	-	**59042**	**512,59**

CP. 61ST. SF7

VAL 313

PTFE - FPM
encolar

PTFE - FPM
solvent socket

SIZE	PN	REF.	PACK	kg	Q(B)	Q(P)	CODE	EUR
16	16	36 61 016 VI	B	3,6	24 (12)	2.880	**59017**	**25,16**
20	16	36 61 020 VI	B	3,6	24 (12)	2.880	**59018**	**25,16**
25	16	36 61 025 VI	B	1,9	10 (5)	1.200	**59019**	**29,56**
32	16	36 61 032 VI	B	1,9	8	960	**59020**	**36,73**
40	16	36 61 040 VI	B	2,4	6	720	**59021**	**46,44**
50	16	36 61 050 VI	C	5,0	10	600	**59022**	**66,14**
63	16	36 61 063 VI	D	8,4	10	300	**59024**	**88,81**
75	10	36 61 075 VI	D	9,8	4 (1)	120	**59025**	**195,68**
90	10	36 61 090 VI	D	8,1	2 (1)	60	**59027**	**263,21**
110	10	36 61 111 VI	D	8,9	1	30	**59028**	**547,49**

CP. 61ST. FT7

VAL 313

PTFE - FPM
roscar hembra

PTFE - FPM
BSP female thread

SIZE	PN	REF.	PACK	kg	Q(B)	Q(P)	CODE	EUR
⅜"	10	36 61 616 VI	B	3,6	24 (12)	2.880	**59044**	**26,01**
½"	10	36 61 620 VI	B	3,6	24 (12)	2.880	**59045**	**26,01**
¾"	10	36 61 625 VI	B	1,9	10 (5)	1.200	**59046**	**30,53**
1"	10	36 61 632 VI	B	1,9	8	960	**59047**	**37,85**
1¼"	10	36 61 640 VI	B	2,4	6	720	**59048**	**47,67**
1½"	10	36 61 650 VI	-	-	-	-	**59049**	**68,22**
2"	10	36 61 663 VI	D	8,4	10	300	**59050**	**91,81**
2½"	10	36 61 675 VI	D	9,8	4 (1)	120	**59052**	**206,77**
3"	10	36 61 690 VI	-	-	-	-	**59055**	**274,94**
4"	10	36 61 711 VI	-	-	-	-	**59056**	**564,34**

VÁLVULAS DE BOLA EN PVC-U SERIE STANDARD - PVC-U BALL VALVES STANDARD SERIES

UP. 60. SF5

VAL 310

PE - EPDM
encolar

PE - EPDM
solvent socket

SIZE	PN	REF.	PACK	kg	Q(B)	Q(P)	CODE	EUR
16	16	05 60 016	B	4,2	24 (12)	2.880	**05352**	**11,00**
20	16	05 60 020	B	4,0	24 (12)	2.880	**02453**	**11,00**
25	16	05 60 025	B	3,0	10 (5)	1.200	**02454**	**12,07**
32	16	05 60 032	B	3,1	8	960	**02455**	**15,94**
40	16	05 60 040	B	3,7	6	720	**02456**	**18,47**
50	16	05 60 050	C	5,9	6	360	**02457**	**25,41**
63	16	05 60 063	D	13,8	9	270	**02458**	**34,57**
75	10	05 60 075	D	11,2	4 (1)	120	**02459**	**107,90**
90	10	05 60 090	D	9,2	2 (1)	60	**02460**	**146,84**
110 (DN 80)	10	05 60 110	D	9,6	2 (1)	60	**02461**	**156,71**
110	10	05 60 111	D	9,0	1	30	**22797**	**262,49**
125 (DN 100)	10	05 60 125	D	8,9	1	30	**23084**	**282,93**

UP. 60. FT5

VAL 310

PE - EPDM
roscar hembra

PE - EPDM
BSP female thread

SIZE	PN	REF.	PACK	kg	Q(B)	Q(P)	CODE	EUR
⅜"	16	05 60 616	B	4,1	24 (12)	2.880	**05353**	**11,54**
½"	16	05 60 620	B	4,1	24 (12)	2.880	**02462**	**11,54**
¾"	16	05 60 625	B	3,0	10 (5)	1.200	**02463**	**12,71**
1"	16	05 60 632	B	3,1	8	960	**02464**	**16,92**
1¼"	16	05 60 640	B	3,7	6	720	**02465**	**19,78**
1½"	16	05 60 650	C	6,0	6	360	**02466**	**27,07**
2"	16	05 60 663	D	14,3	9	270	**02467**	**36,78**
2½"	10	05 60 675	D	11,5	4 (1)	120	**02468**	**113,38**
3"	10	05 60 690	D	9,4	2 (1)	60	**02469**	**152,65**
4" (DN 80)	10	05 60 710	D	9,6	2 (1)	60	**05354**	**168,56**
4"	10	05 60 711	D	8,9	1	30	**22798**	**277,79**

UP. 61. SF6

VAL 310

PTFE - EPDM
encolar

PTFE - EPDM
solvent socket

SIZE	PN	REF.	PACK	kg	Q(B)	Q(P)	CODE	EUR
16	16	05 61 016	B	4,2	24 (12)	2.880	**05355**	**12,16**
20	16	05 61 020	B	4,1	24 (12)	2.880	**02470**	**12,16**
25	16	05 61 025	B	3,0	10 (5)	1.200	**02471**	**14,29**
32	16	05 61 032	B	3,2	8	960	**02472**	**19,28**
40	16	05 61 040	B	3,7	6	720	**02473**	**23,04**
50	16	05 61 050	C	5,9	6	360	**02474**	**30,55**
63	16	05 61 063	D	13,8	9	270	**02475**	**40,50**
75	10	05 61 075	D	11,5	4 (1)	120	**02476**	**112,82**
90	10	05 61 090	D	9,4	2 (1)	60	**02477**	**153,60**
110 (DN 80)	10	05 61 110	D	9,7	2 (1)	60	**05356**	**167,12**
110	10	05 61 111	D	9,1	1	30	**22065**	**315,55**

UP. 61. FT6

VAL 310

PTFE - EPDM
roscar hembra

PTFE - EPDM
BSP female thread

SIZE	PN	REF.	PACK	kg	Q(B)	Q(P)	CODE	EUR
⅜"	16	05 61 616	B	4,2	24 (12)	2.880	**05357**	**12,72**
½"	16	05 61 620	B	4,1	24 (12)	2.880	**02478**	**12,72**
¾"	16	05 61 625	B	3,0	10 (5)	1.200	**02479**	**15,26**
1"	16	05 61 632	B	3,2	8	960	**02480**	**20,55**
1¼"	16	05 61 640	B	3,8	6	720	**02481**	**25,30**
1½"	16	05 61 650	C	6,0	6	360	**02482**	**33,23**
2"	16	05 61 663	D	14,3	9	270	**02483**	**44,12**
2½"	10	05 61 675	D	11,6	4 (1)	120	**02484**	**126,65**
3"	10	05 61 690	D	9,5	2 (1)	60	**02485**	**167,76**
4" (DN 80)	10	05 61 710	D	9,6	2 (1)	60	**05358**	**180,24**
4"	10	05 61 711	D	9,0	1	30	**22066**	**352,48**

VÁLVULAS DE BOLA EN PVC-U SERIE STANDARD - PVC-U BALL VALVES STANDARD SERIES

UP. 61. SF7

VAL 310

PTFE - FPM
encolar

PTFE - FPM
solvent socket

SIZE	PN	REF.	PACK	kg	Q(B)	Q(P)	CODE	EUR
16	16	05 61 016 VI	B	4,2	24 (12)	2.880	**05359**	**22,34**
20	16	05 61 020 VI	B	4,1	24 (12)	2.880	**02486**	**22,34**
25	16	05 61 025 VI	B	3,0	10 (5)	1.200	**02487**	**24,82**
32	16	05 61 032 VI	B	3,2	8	960	**02488**	**32,90**
40	16	05 61 040 VI	B	3,8	6	720	**02489**	**39,92**
50	16	05 61 050 VI	C	6,0	6	360	**02490**	**55,32**
63	16	05 61 063 VI	D	14,1	9	270	**02491**	**68,58**
75	10	05 61 075 VI	D	11,5	4 (1)	120	**02492**	**150,52**
90	10	05 61 090 VI	D	9,3	2 (1)	60	**02493**	**195,94**
110 (DN 80)	10	05 61 110 VI	D	9,6	2 (1)	60	**05360**	**206,48**
110	10	05 61 111 VI	D	9,0	1	30	**26442**	**342,07**

UP. 61. FT7

VAL 310

PTFE - FPM
roscar hembra

PTFE - FPM
BSP female thread

SIZE	PN	REF.	PACK	kg	Q(B)	Q(P)	CODE	EUR
⅜"	16	05 61 616 VI	B	4,2	24 (12)	2.880	**05361**	**23,31**
½"	16	05 61 620 VI	B	4,2	24 (12)	2.880	**02494**	**23,31**
¾"	16	05 61 625 VI	B	3,0	10 (5)	1.200	**02495**	**25,19**
1"	16	05 61 632 VI	B	3,2	8	960	**02496**	**33,95**
1¼"	16	05 61 640 VI	B	3,8	6	720	**02497**	**41,31**
1½"	16	05 61 650 VI	C	6,1	6	360	**02498**	**58,17**
2"	16	05 61 663 VI	D	14,6	9	270	**02499**	**72,25**
2½"	10	05 61 675 VI	D	11,6	4 (1)	120	**02500**	**156,39**
3"	10	05 61 690 VI	D	9,4	2 (1)	60	**02501**	**202,15**
4" (DN 80)	10	05 61 710 VI	D	9,5	2 (1)	60	**05362**	**213,45**
4"	10	05 61 711 VI	D	9,0	1	30	**26443**	**373,71**

VÁLVULAS DE BOLA EN PVC-U SERIE INDUSTRIAL - PVC-U BALL VALVES INDUSTRIAL SERIES

UP. 73. SF6

VAL 315

PTFE - EPDM
encolar

PTFE - EPDM
solvent socket

SIZE	PN	REF.	PACK	kg	Q(B)	Q(P)	CODE	EUR
16	16	05 73 016	B	1,8	8 (1)	960	**18434**	**17,02**
20	16	05 73 020	B	1,8	8 (1)	960	**18435**	**17,02**
25	16	05 73 025	B	2,6	8 (1)	960	**18436**	**20,15**
32	16	05 73 032	B	2,0	4 (1)	480	**18437**	**23,96**
40	16	05 73 040	B	2,8	4 (1)	480	**18438**	**32,73**
50	16	05 73 050	D	8,9	8 (1)	240	**18439**	**39,73**
63	16	05 73 063	D	10,0	6 (1)	180	**18440**	**51,08**
75	10	05 73 075	D	11,5	4 (1)	120	**18441**	**136,71**
90	10	05 73 090	D	9,4	2 (1)	60	**18442**	**157,03**
110	10	05 73 111	D	9,1	1	30	**22799**	**308,49**

UP. 73. FT6

VAL 315

PTFE - EPDM
roscar hembra

PTFE - EPDM
BSP female thread

SIZE	PN	REF.	PACK	kg	Q(B)	Q(P)	CODE	EUR
⅜"	16	05 73 616	B	1,8	8 (1)	960	**18453**	**17,55**
½"	16	05 73 620	B	1,8	8 (1)	960	**18454**	**17,55**
¾"	16	05 73 625	B	2,6	8 (1)	960	**18455**	**20,81**
1"	16	05 73 632	B	2,0	4 (1)	480	**18456**	**25,33**
1¼"	16	05 73 640	B	2,8	4 (1)	480	**18457**	**34,03**
1½"	16	05 73 650	D	9,2	8 (1)	240	**18458**	**42,05**
2"	16	05 73 663	D	10,5	6 (1)	180	**18459**	**54,16**
2½"	10	05 73 675	D	11,5	4 (1)	120	**18460**	**142,38**
3"	10	05 73 690	D	9,5	2 (1)	60	**18461**	**165,67**
4"	10	05 73 711	D	9,0	1	30	**22800**	**338,91**

UP. 69. FLG6

VAL 315

PTFE - EPDM
con bridas

PTFE - EPDM
with flanges

SIZE	PN	REF.	PACK	kg	Q(B)	Q(P)	CODE	EUR
20	16	05 69 220	B	2,3	6	720	**07733**	**27,45**
25	16	05 69 225	B	2,9	5	600	**07734**	**31,59**
32	16	05 69 232	B	1,9	2 (1)	240	**07735**	**37,12**
40	16	05 69 240	B	2,5	2	240	**07736**	**47,92**
50	16	05 69 250	B	1,8	1	120	**07737**	**57,87**
63	16	05 69 263	B	2,6	1	120	**07738**	**73,60**
75	10	05 69 275	D	8,3	2 (1)	60	**07739**	**173,56**
90	10	05 69 290	D	12,7	2 (1)	60	**07740**	**202,33**
110 (DN 80)	10	05 69 310	D	7,1	1	30	**07741**	**355,01**
110	10	05 69 311	D	11,4	1	30	**34592**	**368,87**

UP. 73. SF7

VAL 315

PTFE - FPM
encolar

PTFE - FPM
solvent socket

SIZE	PN	REF.	PACK	kg	Q(B)	Q(P)	CODE	EUR
16	16	05 73 016 VI	B	1,8	8 (1)	960	**18444**	**25,49**
20	16	05 73 020 VI	B	1,8	8 (1)	960	**18445**	**25,49**
25	16	05 73 025 VI	B	2,6	8 (1)	960	**18670**	**30,24**
32	16	05 73 032 VI	B	2,0	4 (1)	480	**18446**	**37,25**
40	16	05 73 040 VI	B	2,9	4 (1)	480	**18447**	**47,62**
50	16	05 73 050 VI	D	9,1	8 (1)	240	**18448**	**62,56**
63	16	05 73 063 VI	D	10,3	6 (1)	180	**18449**	**77,70**
75	10	05 73 075 VI	D	11,5	4 (1)	120	**18450**	**165,31**
90	10	05 73 090 VI	D	9,3	2 (1)	60	**18451**	**190,00**
110	10	05 73 111 VI	D	9,0	1	30	**22801**	**328,92**

UP. 73. FT7

VAL 315

PTFE - FPM
roscar hembra

PTFE - FPM
BSP female thread

SIZE	PN	REF.	PACK	kg	Q(B)	Q(P)	CODE	EUR
⅜"	16	05 73 616 VI	B	-	8 (1)	960	**18463**	**26,01**
½"	16	05 73 620 VI	B	1,8	8 (1)	960	**18464**	**26,01**
¾"	16	05 73 625 VI	B	2,7	8 (1)	960	**18465**	**30,90**
1"	16	05 73 632 VI	B	2,0	4 (1)	480	**18466**	**38,24**
1¼"	16	05 73 640 VI	B	2,8	4 (1)	480	**18467**	**48,90**
1½"	16	05 73 650 VI	D	8,6	8 (1)	240	**18468**	**64,19**
2"	16	05 73 663 VI	D	10,6	6 (1)	180	**18469**	**79,92**
2½"	10	05 73 675 VI	D	11,5	4 (1)	120	**18470**	**170,97**
3"	10	05 73 690 VI	-	-	-	-	**18471**	**195,97**
4"	10	05 73 711 VI	-	-	-	-	**22802**	**359,35**

VÁLVULAS DE BOLA EN PVC-C CORZAN® SERIE INDUSTRIAL - CORZAN® CPVC BALL VALVES INDUSTRIAL SERIES

CP. 73. SF6

VAL 320

PTFE - EPDM perox.
encolar

PTFE - EPDM perox.
solvent socket

SIZE	PN	REF.	PACK	kg	Q(B)	Q(P)	CODE	EUR
16	16	35 73 016	B	1,9	8 (1)	960	**22804**	**22,12**
20	16	35 73 020	B	1,9	8 (1)	960	**22805**	**22,12**
25	16	35 73 025	B	2,7	8 (1)	960	**22806**	**27,24**
32	16	35 73 032	B	2,1	4 (1)	480	**22807**	**34,09**
40	16	35 73 040	B	2,8	4 (1)	480	**22808**	**47,50**
50	16	35 73 050	D	9,4	8 (1)	240	**22809**	**60,60**
63	16	35 73 063	D	10,6	6 (1)	180	**22810**	**80,58**
75	10	35 73 075	D	11,5	4 (1)	120	**22811**	**211,47**
90	10	35 73 090	D	9,9	2 (1)	60	**22812**	**255,25**
110	10	35 73 111	D	9,3	1	30	**26444**	**528,71**

CP. 73. FT6

VAL 320

PTFE - EPDM perox.
roscar hembra

PTFE - EPDM perox.
BSP female thread

SIZE	PN	REF.	PACK	kg	Q(B)	Q(P)	CODE	EUR
⅜"	16	35 73 616	B	1,9	8 (1)	960	**22814**	**23,20**
½"	16	35 73 620	B	1,9	8 (1)	960	**22815**	**23,20**
¾"	16	35 73 625	B	2,7	8 (1)	960	**22816**	**28,53**
1"	16	35 73 632	B	2,1	4 (1)	480	**22817**	**36,04**
1¼"	16	35 73 640	-	-	-	-	**22818**	**50,10**
1½"	16	35 73 650	-	-	-	-	**22819**	**63,92**
2"	16	35 73 663	D	11,0	6 (1)	180	**22820**	**85,00**
2½"	10	35 73 675	D	11,9	4 (1)	120	**22821**	**222,78**
3"	10	35 73 690	D	10,1	2 (1)	60	**22822**	**267,22**
4"	10	35 73 711	D	9,3	1	30	**26445**	**545,18**

CP. 73. SF7

VAL 320

PTFE - FPM
encolar

PTFE - FPM
solvent socket

SIZE	PN	REF.	PACK	kg	Q(B)	Q(P)	CODE	EUR
16	16	35 73 016 VI	B	1,9	8 (1)	960	**22824**	**30,64**
20	16	35 73 020 VI	B	1,9	8 (1)	960	**22825**	**30,64**
25	16	35 73 025 VI	B	2,7	8 (1)	960	**22826**	**37,32**
32	16	35 73 032 VI	B	2,1	4 (1)	480	**22827**	**47,00**
40	16	35 73 040 VI	B	3,0	4 (1)	480	**22828**	**62,36**
50	16	35 73 050 VI	D	9,6	8 (1)	240	**22829**	**82,74**
63	16	35 73 063 VI	D	10,9	6 (1)	180	**22830**	**106,30**
75	10	35 73 075 VI	D	11,9	4 (1)	120	**22831**	**240,04**
90	10	35 73 090 VI	D	10,0	2 (1)	60	**22832**	**285,58**
110	10	35 73 111 VI	D	9,7	1	30	**26446**	**547,50**

CP. 73. FT7

VAL 320

PTFE - FPM
roscar hembra

PTFE - FPM
BSP female thread

SIZE	PN	REF.	PACK	kg	Q(B)	Q(P)	CODE	EUR
⅜"	16	35 73 616 VI	-	-	-	-	**22834**	**31,70**
½"	16	35 73 620 VI	B	1,9	8 (1)	960	**22835**	**31,70**
¾"	16	35 73 625 VI	B	2,7	8 (1)	960	**22836**	**38,61**
1"	16	35 73 632 VI	B	2,1	4 (1)	480	**22837**	**48,95**
1¼"	16	35 73 640 VI	B	3,0	4 (1)	480	**22838**	**64,99**
1½"	16	35 73 650 VI	D	9,2	8 (1)	240	**22839**	**86,08**
2"	16	35 73 663 VI	D	10,9	6 (1)	180	**22840**	**110,76**
2½"	10	35 73 675 VI	D	11,9	4 (1)	120	**22841**	**251,39**
3"	10	35 73 690 VI	D	9,4	2 (1)	60	**22842**	**297,54**
4"	10	35 73 711 VI	-	-	-	-	**26447**	**564,34**

ConnectIT System

POSIBILIDADES DE CONEXIÓN DE LAS VÁLVULAS DE BOLA
BALL VALVES CONNECTION POSSIBILITIES

Standard Series
Industrial Series

Configuración inicial
Initial configuration

Válvula bola - encolar hembra
Ball valve - solvent socket

Válvula bola - roscar hembra
Ball valve - female thread

[STD] Series

Configuración inicial
Initial configuration

Válvula bola - encolar hembra
Ball valve - solvent socket

Válvula bola - roscar hembra
Ball valve - female thread

Ejemplos de combinaciones
Examples of combinations

C1 + B + C2

C1 + B + C3

C4 + B + C2

C3 + B + C3

C4 + B + C5

C5 + B + C2

C5 + B + C3

C5 + B + C4

C4 + B + C4

Conexiones encolar o roscar hembra disponibles en la sección de Recambios
Solvent socket or female thread connectors in the Spare parts section

Conexiones
End connectors

UP. 22. SM. VA
D16 - D110
C3 — Encolar macho / Male solvent socket

UP. 22. MT. VA
⅜" - 4"
C4 — Roscar macho BSP / BSP male thread

PE. 21. BW11. VA
D20 - D110
C5 — PE 100 / PE 100

UP. 23. PE. VA
D16 - D110
C6 — Conexión a PE / PE connection

Conexiones
End connectors

UP. 22ST. SM. VA
D16 - D110
C3 — Encolar macho / Male solvent socket

UP. 22ST. MT. VA
⅜" - 4"
C4 — Roscar macho BSP / BSP male thread

PE. 21ST. BW11. VA
D20 - D110
C5 — PE 100 / PE 100

UP. 23ST. PE. VA
D16 - D110
C6 — Conexión a PE / PE connection

Las combinaciones habituales ya están codificadas como un conjunto.
También están disponibles manguitos con conexiones en medida British Standard y ASTM, así como con roscas NPT. Consúltenos para más información.
Usual combinations already have their own code.
British Standard, ASTM and NPT connectors are also available. Please contact us for further information.

CONEXIONES VÁLVULAS DE BOLA SERIE STANDARD E INDUSTRIAL -
VALVE END CONNECTORS STANDARD & INDUSTRIAL SERIES

UP. 22. SM. VA

VAL 325

MANGUITO VÁLVULA DE BOLA
encolar macho PVC-U

BALL VALVE END CONNECTOR
PVC-U male solvent socket

SIZE	PN	REF.	PACK	kg	Q(B)	Q(P)	CODE	EUR
16	16	05 22 216 VA	B	1,7	120 (10)	14.400	**33731**	**1,25**
20	16	05 22 220 VA	B	2,1	120 (10)	14.400	**20178**	**1,25**
25	16	05 22 225 VA	B	2,4	90	10.800	**20179**	**1,35**
32	16	05 22 232 VA	B	3,1	80	9.600	**20180**	**1,45**
40	16	05 22 240 VA	B	2,4	40	4.800	**20190**	**1,72**
50	16	05 22 250 VA	C	4,9	50	3.000	**20191**	**1,92**
63	16	05 22 263 VA	C	6,5	36	2.160	**20192**	**3,61**
75	10	05 22 275 VA	C	3,3	12	720	**20193**	**5,16**
90	10	60 22 290 VA	D	9,3	24	720	**65030**	**8,72**
110 (DN 80)	10	05 22 310 VA	D	5,1	8 (2)	240	**20195**	**11,90**
110	10	05 22 311 VA	D	6,9	8 (2)	240	**33732**	**14,73**

UP. 22. MT. VA

VAL 325

MANGUITO VÁLVULA DE BOLA
roscar macho PVC-U

BALL VALVE END CONNECTOR
PVC-U BSP male thread

SIZE	PN	REF.	PACK	kg	Q(B)	Q(P)	CODE	EUR
⅜"	10	05 22 416 VA	B	1,9	120 (10)	14.400	**33691**	**1,59**
½"	10	05 22 420 VA	B	2,0	120 (10)	14.400	**20196**	**1,59**
¾"	10	05 22 425 VA	B	2,5	100 (10)	12.000	**20197**	**1,72**
1"	10	05 22 432 VA	B	3,4	80	9.600	**20198**	**2,00**
1¼"	10	05 22 440 VA	B	3,1	50	6.000	**20199**	**2,39**
1½"	10	05 22 450 VA	C	5,2	60	3.600	**20200**	**2,83**
2"	10	05 22 463 VA	C	5,3	30	1.800	**20201**	**4,77**
2½"	10	05 22 475 VA	D	7,9	24 (4)	720	**20202**	**8,19**
3"	10	05 22 490 VA	C	4,6	8	480	**20203**	**11,10**
4" (DN 80)	10	05 22 510 VA	D	6,7	8 (2)	240	**20204**	**16,05**
4"	10	05 22 511 VA	D	7,0	8 (2)	240	**33733**	**18,83**

UP. 22. VT. VA

VAL 325

MANGUITO VÁLVULA DE BOLA
Victaulic®

BALL VALVE END CONNECTOR
Victaulic®

SIZE	PN	REF.	PACK	kg	Q(B)	Q(P)	CODE	EUR
2"	10	05 22 063 VIC	C	6,8	36	2.160	**27978**	**2,99**
3"	10	05 22 090 VIC	C	5,3	12	720	**27979**	**8,96**

PE. 21. BW11. VA

APE 063

MANGUITO VÁLVULA DE BOLA
PE100 - SDR11

BALL VALVE END CONNECTOR
PE100 - SDR11

SIZE	PN	REF.	PACK	kg	Q(B)	Q(P)	CODE	EUR
20	16	45 21 020	B	1,5	120	14.400	**29399**	**3,69**
25	16	45 21 025	B	1,5	80	9.600	**29400**	**4,04**
32	16	45 21 032	B	1,5	50	6.000	**29401**	**4,26**
40	16	45 21 040	B	1,4	30	3.600	**29402**	**4,65**
50	16	45 21 050	B	1,7	20	2.400	**29403**	**6,27**
63	16	45 21 063	B	1,7	10	1.200	**29404**	**7,33**
75	16	45 21 075	D	7,4	30	900	**29405**	**10,82**
90	16	45 21 090	D	6,4	18	540	**29406**	**13,30**
110	16	45 21 110	D	6,1	8	240	**29407**	**47,14**

UP. 24. SPI. VA

VAL 325

MANGUITO VÁLV. DE BOLA (PN 10)
conexión espiga PVC-U

BALL VALVE END CON. (PN 10)
PVC-U spigot connection

SIZE	PN	REF.	PACK	kg	Q(B)	Q(P)	CODE	EUR
16 x 20	10	05 24 416	B	3,0	200 (20)	24.000	**02209**	**0,79**
18 x 20	10	05 24 418	B	2,7	160 (20)	19.200	**02210**	**0,96**
20 x 20	10	05 24 420	B	2,7	160 (20)	19.200	**02211**	**1,04**
25 x 25	10	05 24 425	B	2,3	100	12.000	**02212**	**1,24**
30 x 32	10	05 24 432	B	2,6	70	8.400	**02213**	**1,61**
40 x 40	10	05 24 440	B	2,4	40	4.800	**02214**	**1,86**
50 x 50	10	05 24 450	B	2,3	25	3.000	**02215**	**2,66**
38 x 50	10	05 24 451	B	2,5	30	3.600	**05347**	**2,66**
60 x 63	10	05 24 463	B	1,9	15	1.800	**02216**	**3,37**

Conexiones compatibles con las válvulas de bola Cepex Serie Standard (pág. 48 y 49) y Serie Industrial (pág. 50). No compatibles con el nuevo modelo de válvula [STD].

End connectors compatible with the Cepex Standard Series (pag. 48 and 49) & Industrial Series (pag. 50) ball valves. Not compatible with the new valve model [STD].

CONEXIONES VÁLVULAS DE BOLA SERIE STANDARD - VALVE END CONNECTORS STANDARD SERIES

UP. 23. PE. VA

VAL 325

MANGUITO VÁLV. DE BOLA (PN 10)
PP - conexión PE

BALL VALVE END CON. (PN 10)
PP - PE connection

SIZE	PN	REF.	PACK	kg	Q(B)	Q(P)	CODE	EUR
16	10	05 23 416	C	7,6	120	7.200	**23128**	**4,32**
20	10	05 23 420	B	3,2	50	6.000	**23129**	**4,32**
25	10	05 23 425	C	6,6	56	3.360	**23130**	**5,66**
32	10	05 23 432	C	6,8	40	2.400	**23131**	**6,71**
40	10	05 23 440	D	12,0	40	1.200	**23132**	**7,88**
50	10	05 23 450	D	13,8	36	1.080	**23133**	**11,55**
63	10	05 23 463	D	13,0	20	600	**23134**	**17,68**
75	10	05 23 475	D	12,4	10	300	**23135**	**33,01**
90	10	05 23 490	D	7,2	4	120	**34646**	**43,04**
110	10	05 23 510	D	9,8	4	120	**34647**	**55,37**

Conexiones compatibles con las válvulas de bola Cepex Serie Standard (pág. 48 y 49). No compatibles con las válvulas de bola Serie Industrial ni Serie [STD].
End connectors compatible with the Cepex Standard Series (pag. 48 and 49) ball valves. Not compatible with the ball valves Industrial Series neither [STD] Series.

CONEXIONES VÁLVULAS DE BOLA SERIE INDUSTRIAL - VALVE END CONNECTORS INDUSTRIAL SERIES

CP. 22. SM. VA

VAL 327

MANGUITO VÁLVULA DE BOLA
encolar macho PVC-C

BALL VALVE END CONNECTOR
CPVC male solvent socket

SIZE	PN	REF.	PACK	kg	Q(B)	Q(P)	CODE	EUR
16	16	35 22 216 VA	-	-	-	-	**33797**	**1,25**
20	16	35 22 220 VA	-	-	-	-	**33798**	**1,25**
25	16	35 22 225 VA	-	-	-	-	**33799**	**1,35**
32	16	35 22 232 VA	-	-	-	-	**33800**	**1,62**
40	16	35 22 240 VA	-	-	-	-	**33801**	**2,15**
50	16	35 22 250 VA	-	-	-	-	**33802**	**3,15**
63	16	35 22 263 VA	-	-	-	-	**33803**	**5,39**
75	10	35 22 275 VA	-	-	-	-	**33804**	**8,51**
90	10	35 22 290 VA	-	-	-	-	**33805**	**12,77**
110	10	35 22 311 VA	-	-	-	-	**33806**	**25,15**

CP. 22. MT. VA

VAL 327

MANGUITO VÁLVULA DE BOLA
roscar macho PVC-C

BALL VALVE END CONNECTOR
CPVC BSP male thread

SIZE	PN	REF.	PACK	kg	Q(B)	Q(P)	CODE	EUR
⅜"	10	35 22 416 VA	-	-	-	-	**32734**	**2,28**
½"	10	35 22 420 VA	-	-	-	-	**22077**	**2,28**
¾"	10	35 22 425 VA	-	-	-	-	**22311**	**2,51**
1"	10	35 22 432 VA	-	-	-	-	**22312**	**2,90**
1¼"	10	35 22 440 VA	-	-	-	-	**22313**	**3,50**
1½"	10	35 22 450 VA	-	-	-	-	**22314**	**4,09**
2"	10	35 22 463 VA	-	-	-	-	**22315**	**6,90**
2½"	10	35 22 475 VA	C	5,8	16	960	**22316**	**12,97**
3"	10	35 22 490 VA	-	-	-	-	**22317**	**17,74**
4"	10	35 22 511 VA	-	-	-	-	**22318**	**31,38**

Conexiones compatibles con las válvulas de bola Cepex Serie Industrial (pág. 51). No compatibles con el nuevo modelo de válvula [STD].
End connectors compatible with the Cepex Industrial Series (pag. 51) ball valves. Not compatible with the new valve model [STD].

CONEXIONES VÁLVULAS DE BOLA SERIE [STD] - VALVE END CONNECTORS [STD] SERIES

UP. 22ST. SM. VA

VAL 325

MANGUITO VÁLVULA DE BOLA [STD]
encolar macho PVC-U

[STD] BALL VALVE END CONNECTOR
PVC-U male solvent socket

SIZE	PN	REF.	PACK	kg	Q(B)	Q(P)	CODE	EUR
20	16	60 22 220 VA	B	2,0	120 (10)	14.400	**65023**	**1,49**
25	16	60 22 225 VA	B	2,4	90	10.800	**65024**	**1,56**
32	16	60 22 232 VA	B	3,0	80	9.600	**65025**	**1,96**
40	16	60 22 240 VA	B	2,4	40	4.800	**65026**	**2,20**
50	16	60 22 250 VA	C	4,7	50	3.000	**65027**	**2,59**
63	16	60 22 263 VA	C	5,7	36	2.160	**65028**	**4,40**
75	10	60 22 275 VA	D	9,0	36	1.080	**65029**	**7,18**
90	10	60 22 290 VA	D	9,3	24	720	**65030**	**8,72**
110	10	05 22 311 VA	D	6,9	8 (2)	240	**33732**	**14,73**

UP. 22ST. MT. VA

VAL 325

MANGUITO VÁLVULA DE BOLA [STD]
rosca macho PVC-U

[STD] BALL VALVE END CONNECTOR
PVC-U male thread

SIZE	PN	REF.	PACK	kg	Q(B)	Q(P)	CODE	EUR
3/8"	16	60 22 416 VA	B	1,8	120 (10)	14.400	**64317**	**1,58**
1/2"	16	60 22 420 VA	B	2,0	120 (10)	14.400	**64404**	**1,58**
3/4"	16	60 22 425 VA	B	2,4	100 (10)	12.000	**64405**	**1,72**
1"	16	60 22 432 VA	B	3,1	80	9.600	**64406**	**2,00**
1"1/4	16	60 22 440 VA	B	3,1	50	6.000	**64407**	**2,56**
1"1/2	16	60 22 450 VA	C	5,2	60	3.600	**64408**	**2,83**
2"	16	60 22 463 VA	C	5,1	30	1.800	**64409**	**4,79**
2"1/2	10	60 22 475 VA	D	7,9	24 (4)	720	**64410**	**10,15**
3"	10	60 22 490 VA	C	4,6	8	480	**64411**	**12,70**
4"	10	05 22 511 VA	D	7,0	8 (2)	240	**33733**	**18,83**

PE. 21ST. BW11. VA

APE 063

MANGUITO VÁLVULA DE BOLA [STD]
PE100 - SDR11

[STD] BALL VALVE END CONNECTOR
PE100 - SDR11

Manguito a instalar con tuerca especial, consultar a su distribuidor habitual.

End connector to be installed with an special nut, ask to you usual distributor.

SIZE	PN	REF.	PACK	kg	Q(B)	Q(P)	CODE	EUR
20	16	60 45 020 VA	B	1,5	120	14.400	**55175**	**3,69**
25	16	60 45 025 VA	B	1,5	80	9.600	**55176**	**4,04**
32	16	60 45 032 VA	B	1,8	60	7.200	**55177**	**4,26**
40	16	60 45 040 VA	B	1,5	30	3.600	**55178**	**4,65**
50	16	60 45 050 VA	C	3,3	40	2.400	**55179**	**6,27**
63	16	60 45 063 VA	D	7,3	50	1.500	**55180**	**7,33**
75	10	60 45 075 VA	D	5,9	24	720	**55181**	**10,82**
90	10	45 21 090	D	6,4	18	540	**29406**	**13,30**
110	10	45 21 110	D	6,1	8	240	**29407**	**47,14**

CP. 2034. PE. VA

MANGUITO VÁLVULA DE BOLA [STD]
PP - conexión PE

[STD] BALL VALVE END CONNECTOR
PP - PE connection

SIZE	PN	REF.	PACK	kg	Q(B)	Q(P)	CODE	EUR
16	10	60 23 416 VA	-	-	-	-	**57292**	**4,32**
20	10	60 23 420 VA	-	-	-	-	**55184**	**4,32**
25	10	60 23 425 VA	-	-	-	-	**55946**	**5,66**
32	10	60 23 432 VA	-	-	-	-	**55947**	**6,71**
40	10	60 23 440 VA	-	-	-	-	**55948**	**7,88**
50	10	60 23 450 VA	D	15,8	36	1.080	**55949**	**11,55**
63	10	60 23 463 VA	D	13,0	18	540	**55950**	**17,68**

Conexiones compatibles con las válvulas de bola Cepex Serie [STD] (pág. 45 y 46). No compatibles con el antiguo modelo de válvula Serie Standard o Serie Idustrial.

End connectors compatible with the Cepex [STD] Series (pag. 45 and 46) ball valves. Not compatible with the old valve Standard Series or Industrial Series.

CP. 22ST. SM. VA

VAL 325

MANGUITO VÁLVULA DE BOLA [STD]
CPVC encolar macho

[STD] BALL VALVE END CONNECTOR
CPVC male solvent socket

SIZE	PN	REF.	PACK	kg	Q(B)	Q(P)	CODE	EUR
20	16	36 22 220 VA	B	2,2	120 (10)	14.400	**66859**	**1,25**
25	16	36 22 225 VA	C	4,4	200 (25)	12.000	**66860**	**1,35**
32	16	36 22 232 VA	B	3,1	80	9.600	**66861**	**1,62**
40	16	36 22 240 VA	C	4,4	200 (25)	12.000	**66862**	**2,15**
50	16	36 22 250 VA	C	4,4	200 (25)	12.000	**66863**	**3,14**
63	16	36 22 263 VA	C	6,7	36	2.160	**66864**	**5,38**
75	10	36 22 275 VA	C	3,9	12	720	**68537**	**8,38**
90	10	36 22 290 VA	C	2,9	6	360	**68538**	**12,59**
110	10	36 22 311 VA	-	-	-	-	**33806**	**25,15**

UP. 23ST. PE. VA

VAL 325

Conexiones compatibles con las válvulas de bola Cepex Serie [STD] (pág. 47). No compatibles con el antiguo modelo de válvula Serie Standard o Serie Idustrial.

End connectors compatible with the Cepex [STD] Series (pag. 47) ball valves. Not compatible with the old valve Standard Series or Industrial Series.

VÁLVULAS DE BOLA EN PVC-U SERIE E-QUA - PVC-U BALL VALVES E-QUA SERIES

UP. 62EQ. SF5

VAL 331

PE - EPDM
encolar

PE - EPDM
solvent socket

SIZE	PN	REF.	PACK	kg	Q(B)	Q(P)	CODE	EUR
50	12	60 62 050	C	7,1	10	600	**41544**	**19,82**
63	12	60 62 063	D	12,5	10	300	**41545**	**28,68**

UP. 62EQ. FT5

VAL 331

PE - EPDM
roscar hembra

PE - EPDM
BSP female thread

SIZE	PN	REF.	PACK	kg	Q(B)	Q(P)	CODE	EUR
1½"	12	60 62 650	C	7,3	10	600	**41546**	**21,31**
2"	12	60 62 663	D	12,8	10	300	**41547**	**30,71**

VÁLVULAS DE BOLA EN PVC-U SERIE PN 10 - PVC-U BALL VALVES PN 10 SERIES

UP. 62. SF5

VAL 330

PE - EPDM
encolar

PE - EPDM
solvent socket

SIZE	PN	REF.	PACK	kg	Q(B)	Q(P)	CODE	EUR
50	10	05 62 050	C	7,6	10	600	**02502**	**20,77**
63	10	05 62 063	D	11,8	9	270	**02503**	**30,96**

UP. 62. FT5

VAL 330

PE - EPDM
roscar hembra

PE - EPDM
BSP female thread

SIZE	PN	REF.	PACK	kg	Q(B)	Q(P)	CODE	EUR
1½"	10	05 62 650	C	7,7	10	600	**02504**	**22,37**
2"	10	05 62 663	D	12,4	9	270	**02505**	**33,10**

UP. 62. SMF5

VAL 330

PE - EPDM
encolar macho x hembra

PE - EPDM
male x female solvent socket

SIZE	PN	REF.	PACK	kg	Q(B)	Q(P)	CODE	EUR
50	10	05 62 250	C	5,7	7	420	**02506**	**22,05**
63	10	05 62 263	C	5,6	4	240	**02507**	**34,33**

UP. 62. SMFT5

VAL 330

PE - EPDM
encolar hembra x roscar macho

PE - EPDM
female solvent socket x BSP male thread

SIZE	PN	REF.	PACK	kg	Q(B)	Q(P)	CODE	EUR
50 x 1½"	10	05 62 450	C	5,5	7	420	**02508**	**23,71**
63 x 2"	10	05 62 463	C	5,5	4	240	**02509**	**35,48**

VÁLVULAS DE BOLA EN PVC-U SERIE PN 10 - PVC-U BALL VALVES PN 10 SERIES

UP. 63. PESF5

VAL 310

PE - EPDM
conexión PE x encolar

PE - EPDM
PE connection x solvent socket

SIZE	PN	REF.	PACK	kg	Q(B)	Q(P)	CODE	EUR
16 x 16	10	05 63 016	B	3,7	18 (9)	2.160	**05363**	**13,96**
20 x 20	10	05 63 020	B	3,5	18 (9)	2.160	**02510**	**13,96**
25 x 25	10	05 63 025	B	3,3	10 (5)	1.200	**02511**	**16,34**
32 x 32	10	05 63 032	B	3,6	8	960	**02512**	**21,38**
40 x 40	10	05 63 040	C	7,4	10	600	**02513**	**23,47**
50 x 50	10	05 63 050	C	5,6	6	360	**02514**	**28,53**
63 x 63	10	05 63 063	D	12,8	8	240	**02515**	**42,81**
75 x 75	10	05 63 075	D	12,5	4	120	**02516**	**125,96**
90 x 90	10	05 63 090	D	10,2	2	60	**34648**	**170,66**
110 x 110	10	05 63 110	D	11,5	2	60	**34649**	**200,61**

UP. 63. PEFT5

VAL 310

PE - EPDM
conexión PE x roscar hembra

PE - EPDM
PE connection x BSP female thread

SIZE	PN	REF.	PACK	kg	Q(B)	Q(P)	CODE	EUR
16 x ⅜"	10	05 63 416	B	3,6	18 (9)	2.160	**05364**	**14,29**
20 x ½"	10	05 63 420	B	3,5	18 (9)	2.160	**02517**	**14,29**
25 x ¾"	10	05 63 425	B	3,3	10 (5)	1.200	**02518**	**16,65**
32 x 1"	10	05 63 432	B	3,7	8	960	**02519**	**21,90**
40 x 1¼"	10	05 63 440	C	7,4	10	600	**02520**	**24,58**
50 x 1½"	10	05 63 450	C	5,7	6	360	**02521**	**30,31**
63 x 2"	10	05 63 463	D	13,1	8	240	**02522**	**46,05**
75 x 2½"	10	05 63 475	D	12,5	4	120	**02523**	**128,90**
90 x 3"	10	05 63 490	D	10,2	2	60	**34650**	**181,58**
110 x 4"	10	05 63 510	D	11,4	2	60	**34651**	**210,43**

UP. 63. PE5

VAL 310

PE - EPDM
conexión PE

PE - EPDM
PE connection

SIZE	PN	REF.	PACK	kg	Q(B)	Q(P)	CODE	EUR
16 x 16	10	05 63 616	B	3,2	14 (7)	1.680	**05365**	**16,62**
20 x 20	10	05 63 620	B	3,1	14 (7)	1.680	**02524**	**16,62**
25 x 25	10	05 63 625	B	3,5	10	1.200	**02525**	**19,83**
32 x 32	10	05 63 632	B	2,7	5	600	**02526**	**24,81**
40 x 40	10	05 63 640	C	6,1	7	420	**02527**	**28,12**
50 x 50	10	05 63 650	C	5,6	5	300	**02528**	**36,82**
63 x 63	10	05 63 663	D	11,6	6	180	**02529**	**56,04**
75 x 75	10	05 63 675	D	11,3	3	90	**02530**	**135,00**
90 x 90	10	05 63 690	E	18,2	3	45	**34652**	**207,18**
110 x 110	10	05 63 710	E	14,6	2	30	**34653**	**242,84**

VÁLVULAS DE BOLA EN PVC-U SERIE UNIBLOCK - PVC-U BALL VALVES UNIBLOCK SERIES

UP. 70S. SF5

VAL 340

PE - EPDM
encolar

PE - EPDM
solvent socket

SIZE	PN	REF.	PACK	kg	Q(B)	Q(P)	CODE	EUR
20	10	05 70 020	B	2,9	24 (12)	2.880	**22773**	**7,39**
25	10	05 70 025	B	2,4	12 (6)	1.440	**22774**	**8,48**
32	10	05 70 032	B	3,0	12	1.440	**22775**	**10,78**
40	10	05 70 040	B	2,4	6	720	**22776**	**12,78**
50	10	05 70 050	C	5,8	12	720	**11375**	**15,66**
63	10	05 70 063	D	10,8	12	360	**15826**	**23,26**
75	10	05 70 075	D	8,6	4 (1)	120	**22777**	**66,91**
90	10	05 70 090	D	7,0	2 (1)	60	**22778**	**96,39**
110	10	05 70 111	D	6,7	1	30	**36728**	**192,80**

UP. 70S. FT5

VAL 340

PE - EPDM
roscar hembra

PE - EPDM
BSP female thread

SIZE	PN	REF.	PACK	kg	Q(B)	Q(P)	CODE	EUR
½"	10	05 70 620	B	2,9	24 (12)	2.880	**22791**	**8,09**
¾"	10	05 70 625	B	2,4	12 (6)	1.440	**22792**	**9,14**
1"	10	05 70 632	B	3,0	12	1.440	**22793**	**11,74**
1¼"	10	05 70 640	B	2,4	6	720	**22794**	**14,37**
1½"	10	05 70 650	C	6,1	12	720	**11377**	**17,68**
2"	10	05 70 663	D	12,1	12	360	**15829**	**26,07**
2½"	10	05 70 675	D	8,7	4 (1)	120	**22795**	**75,83**
3"	10	05 70 690	D	7,2	2 (1)	60	**22796**	**107,32**
4"	10	05 70 711	D	6,7	1	30	**36729**	**205,33**

UP. 70S. MT5

VAL 340

PE - EPDM
encolar x roscar macho

PE - EPDM
solvent socket x BSP male thread

SIZE	PN	REF.	PACK	kg	Q(B)	Q(P)	CODE	EUR
20 x ½"	10	05 70 420	B	2,5	20 (10)	2.400	**22785**	**7,94**
25 x ¾"	10	05 70 425	B	2,4	12 (6)	1.440	**22786**	**9,11**
32 x 1"	10	05 70 432	B	3,1	12	1.440	**22787**	**11,61**
40 x 1¼"	10	05 70 440	B	2,5	6	720	**22788**	**14,06**
50 x 1½"	10	05 70 450	C	6,5	12	720	**11374**	**17,74**
63 x 2"	10	05 70 463	D	11,0	11	330	**15827**	**26,36**
75 x 2½"	10	05 70 475	D	9,0	4 (1)	120	**22789**	**74,46**
90 x 3"	10	05 70 490	D	7,3	2 (1)	60	**22790**	**109,34**
110 x 4"	10	05 70 511	D	6,7	1	30	**36730**	**206,15**

UP. 70F. MT5

VAL 340

PE - EPDM
roscar hembra x roscar macho

PE - EPDM
BSP female x male thread

SIZE	PN	REF.	PACK	kg	Q(B)	Q(P)	CODE	EUR
½"	10	05 70 220	B	2,5	20 (10)	2.400	**22779**	**8,25**
¾"	10	05 70 225	B	2,4	12 (6)	1.440	**22780**	**9,46**
1"	10	05 70 232	B	3,1	12	1.440	**22781**	**12,11**
1¼"	10	05 70 240	B	2,5	6	720	**22782**	**14,75**
1½"	10	05 70 250	C	6,2	12	720	**11376**	**18,53**
2"	10	05 70 263	D	11,4	11	330	**15828**	**27,44**
2½"	10	05 70 275	D	9,0	4 (1)	120	**22783**	**77,27**
3"	10	05 70 290	D	7,5	2 (1)	60	**22784**	**112,32**
4"	10	05 70 311	-	-	-	-	**36731**	**218,68**

UP. 70M. SF5

VAL 340

PE - EPDM
roscar macho x encolar hembra

PE - EPDM
BSP male thread x female solvent socket

SIZE	PN	REF.	PACK	kg	Q(B)	Q(P)	CODE	EUR
½" x 20	10	05 70 320	B	2,9	20 (10)	2.400	**23098**	**7,51**
¾" x 25	10	05 70 325	B	2,8	12 (6)	1.440	**23099**	**8,61**
1" x 32	10	05 70 332	B	3,6	12	1.440	**23100**	**10,94**
1¼" x 40	10	05 70 340	B	2,5	6	720	**23101**	**13,26**

VÁLVULAS DE BOLA EN PVC-U SERIE UNIBLOCK - PVC-U BALL VALVES UNIBLOCK SERIES

UP. 70PE. SF5

VAL 340

PE - EPDM
conexión PE x encolar

PE - EPDM
PE connection x solvent socket

SIZE	PN	REF.	PACK	kg	Q(B)	Q(P)	CODE	EUR
20	10	05 70 120	B	2,7	16 (8)	1.920	**23090**	**9,41**
25	10	05 70 125	B	2,7	10 (5)	1.200	**23091**	**10,94**
32	10	05 70 132	B	2,9	8	960	**23092**	**13,93**
40	10	05 70 140	C	5,2	8	480	**23093**	**17,68**

UP. 70PE. FT5

VAL 340

PE - EPDM
conexión PE x roscar hembra

PE - EPDM
PE connection x BSP female thread

SIZE	PN	REF.	PACK	kg	Q(B)	Q(P)	CODE	EUR
20 x ½"	10	05 70 520	B	2,7	16 (8)	1.920	**23094**	**9,66**
25 x ¾"	10	05 70 525	B	2,9	10 (5)	1.200	**23095**	**11,29**
32 x 1"	10	05 70 532	B	2,9	8	960	**23096**	**14,43**
40 x 1¼"	10	05 70 540	B	2,6	4	480	**23097**	**18,36**

VÁLVULAS DE BOLA EN PVC-U SERIE 3 VÍAS - PVC-U BALL VALVES 3-WAY SERIES

UP. 74. SF1

VAL 350

PE - EPDM
encolar

PE - EPDM
solvent socket

SIZE	PN	REF.	PACK	kg	Q(B)	Q(P)	CODE	EUR
50	10	05 74 050	B	2,2	1	120	**20168**	**60,71**

UP. 74. FT1

VAL 350

PE - EPDM
roscar hembra

PE - EPDM
BSP female thread

SIZE	PN	REF.	PACK	kg	Q(B)	Q(P)	CODE	EUR
1½"	10	05 74 650	B	2,2	1	120	**20170**	**64,28**

UP. 74. OSF1

VAL 350

PE - EPDM
encolar (manguitos orientables)

PE - EPDM
solvent socket (self-align unions)

SIZE	PN	REF.	PACK	kg	Q(B)	Q(P)	CODE	EUR
50	10	05 74 250	B	2,2	1	120	**20169**	**75,88**

VÁLVULAS ANTI-RETORNO EN PVC-U SERIE MUELLE - PVC-U CHECK VALVES SPRING SERIES

UP-S. 67. SF1

APC 410

Juntas en EPDM
encolar

EPDM O-Rings
solvent socket

SIZE	PN	REF.	PACK	kg	Q(B)	Q(P)	CODE	EUR
16	16	05 67 016	B	3,8	24 (12)	2.880	**09010**	**11,10**
20	16	05 67 020	B	3,6	24 (12)	2.880	**09011**	**11,10**
25	16	05 67 025	B	3,1	12	1.440	**09012**	**12,53**
32	16	05 67 032	B	3,4	10	1.200	**09013**	**13,65**
40	16	05 67 040	B	3,2	6	720	**09014**	**16,80**
50	16	05 67 050	C	7,8	12	720	**09015**	**22,34**
63	16	05 67 063	D	11,7	10	300	**09016**	**31,45**
75	10	05 67 075	D	9,8	4 (1)	120	**09017**	**68,07**
90	10	05 67 090	D	8,1	2 (1)	60	**09018**	**89,97**
110 (DN 80)	10	05 67 110	D	8,5	2 (1)	60	**09019**	**99,85**
110	10	05 67 111	D	7,8	1	30	**37076**	**206,04**

UP-S. 67. FT1

APC 410

Juntas en EPDM
roscar hembra

EPDM O-Rings
BSP female thread

SIZE	PN	REF.	PACK	kg	Q(B)	Q(P)	CODE	EUR
⅜"	16	05 67 616	B	3,7	24 (12)	2.880	**09020**	**11,64**
½"	16	05 67 620	B	3,6	24 (12)	2.880	**09021**	**11,64**
¾"	16	05 67 625	B	3,1	12 (6)	1.440	**09022**	**13,58**
1"	16	05 67 632	B	3,4	10	1.200	**09023**	**15,04**
1¼"	16	05 67 640	B	3,2	6	720	**09024**	**18,89**
1½"	16	05 67 650	C	8,1	12	720	**09025**	**24,60**
2"	16	05 67 663	D	12,2	10	300	**09026**	**34,61**
2½"	10	05 67 675	D	9,9	4 (1)	120	**09027**	**78,59**
3"	10	05 67 690	D	8,3	2 (1)	60	**09028**	**102,34**
4" (DN 80)	10	05 67 710	D	8,4	2 (1)	60	**09029**	**113,67**
4"	10	05 67 711	D	7,8	1	30	**37077**	**230,87**

UP-S. 67. SF4

APC 410

Juntas en FPM
encolar

FPM O-Rings
solvent socket

SIZE	PN	REF.	PACK	kg	Q(B)	Q(P)	CODE	EUR
16	16	05 67 016 VI	B	3,8	24 (12)	2.880	**18751**	**20,49**
20	16	05 67 020 VI	B	3,7	24 (12)	2.880	**18752**	**20,49**
25	16	05 67 025 VI	B	3,1	12 (6)	1.440	**18753**	**22,24**
32	16	05 67 032 VI	B	3,4	10	1.200	**18754**	**24,90**
40	16	05 67 040 VI	B	3,2	6	720	**18755**	**30,75**
50	16	05 67 050 VI	C	7,9	12	720	**18756**	**44,38**
63	16	05 67 063 VI	D	12,0	10	300	**18757**	**56,45**
75	10	05 67 075 VI	D	9,8	4 (1)	120	**18758**	**101,79**
90	10	05 67 090 VI	D	8,1	2 (1)	60	**18759**	**131,20**
110 (DN 80)	10	05 67 110 VI	D	8,5	2 (1)	60	**18760**	**143,42**
110	10	05 67 111 VI	D	7,8	1	30	**62039**	**279,00**

UP-S. 67. FT4

APC 410

Juntas en FPM
roscar hembra

FPM O-Rings
BSP female thread

SIZE	PN	REF.	PACK	kg	Q(B)	Q(P)	CODE	EUR
⅜"	16	05 67 616 VI	B	3,7	24 (12)	2.880	**18761**	**20,97**
½"	16	05 67 620 VI	B	3,7	24 (12)	2.880	**18762**	**20,97**
¾"	16	05 67 625 VI	B	3,1	12 (6)	1.440	**18763**	**22,90**
1"	16	05 67 632 VI	B	3,4	10	1.200	**18764**	**25,85**
1¼"	16	05 67 640 VI	B	3,3	6	720	**18765**	**32,09**
1½"	16	05 67 650 VI	C	8,2	12	720	**18766**	**45,97**
2"	16	05 67 663 VI	D	12,1	10	300	**18767**	**58,57**
2½"	10	05 67 675 VI	D	9,8	4 (1)	120	**18768**	**107,48**
3"	10	05 67 690 VI	D	7,7	2 (1)	60	**18769**	**137,40**
4" (DN 80)	10	05 67 710 VI	D	8,4	2 (1)	60	**18770**	**150,40**
4"	10	05 67 711 VI	D	7,8	1	30	**62040**	**307,56**

VÁLVULAS ANTI-RETORNO EN PVC-C CORZAN® SERIE MUELLE - CORZAN® CPVC CHECK VALVES SPRING SERIES

CP-S. 67. SF1

APC 420

Juntas en EPDM perox.
encolar

EPDM perox. O-rings
solvent socket

SIZE	PN	REF.	PACK	kg	Q(B)	Q(P)	CODE	EUR
16	16	35 67 016	-	-	-	-	**22844**	**13,22**
20	16	35 67 020	B	3,7	24 (12)	2.880	**22845**	**13,22**
25	16	35 67 025	B	3,2	12 (6)	1.440	**22846**	**16,33**
32	16	35 67 032	B	3,5	10	1.200	**22847**	**18,48**
40	16	35 67 040	B	3,4	6	720	**22848**	**23,01**
50	16	35 67 050	C	8,3	12	720	**22849**	**32,35**
63	16	35 67 063	D	12,3	10	300	**22850**	**47,07**
75	10	35 67 075	D	10,0	4 (1)	120	**22851**	**103,82**
90	10	35 67 090	D	8,5	2 (1)	60	**22852**	**141,63**
110 (DN80)	10	35 67 110	D	8,8	2 (1)	60	**22853**	**152,65**

CP-S. 67. FT1

APC 420

Juntas en EPDM perox.
roscar hembra

EPDM perox. O-rings
BSP female thread

SIZE	PN	REF.	PACK	kg	Q(B)	Q(P)	CODE	EUR
⅜"	16	35 67 616	B	3,7	24 (12)	2.880	**22854**	**13,73**
½"	16	35 67 620	B	3,8	24 (12)	2.880	**22855**	**13,73**
¾"	16	35 67 625	B	3,2	12 (6)	1.440	**22856**	**16,92**
1"	16	35 67 632	B	3,5	10	1.200	**22857**	**19,39**
1¼"	16	35 67 640	B	3,4	6	720	**22858**	**24,20**
1½"	16	35 67 650	C	8,6	12	720	**22859**	**33,82**
2"	16	35 67 663	D	12,7	10	300	**22860**	**49,06**
2½"	10	35 67 675	D	10,1	4 (1)	120	**22861**	**109,09**
3"	10	35 67 690	D	8,7	2 (1)	60	**22862**	**147,19**
4" (DN80)	10	35 67 710	D	8,9	2 (1)	60	**22863**	**158,74**

CP-S. 67. SF4

APC 420

Juntas en FPM
encolar

FPM O-Rings
solvent socket

SIZE	PN	REF.	PACK	kg	Q(B)	Q(P)	CODE	EUR
16	16	35 67 016 VI	C	7,2	48	2.880	**22864**	**21,86**
20	16	35 67 020 VI	B	3,8	24 (12)	2.880	**22865**	**21,86**
25	16	35 67 025 VI	B	3,3	12 (6)	1.440	**22866**	**24,69**
32	16	35 67 032 VI	B	3,6	10	1.200	**22867**	**28,22**
40	16	35 67 040 VI	B	3,4	6	720	**22868**	**35,46**
50	16	35 67 050 VI	C	8,4	12	720	**22869**	**51,63**
63	16	35 67 063 VI	D	11,3	10	300	**22870**	**68,63**
75	10	35 67 075 VI	D	10,2	4 (1)	120	**22871**	**130,41**
90	10	35 67 090 VI	D	8,5	2 (1)	60	**22872**	**170,22**
110 (DN80)	10	35 67 110 VI	D	9,6	2 (1)	60	**22873**	**180,70**

CP-S. 67. FT4

APC 420

Juntas en FPM
roscar hembra

FPM O-Rings
BSP female thread

SIZE	PN	REF.	PACK	kg	Q(B)	Q(P)	CODE	EUR
⅜"	16	35 67 616 VI	C	7,3	48 (6)	2.880	**22874**	**22,35**
½"	16	35 67 620 VI	B	3,6	24 (12)	2.880	**22875**	**22,35**
¾"	16	35 67 625 VI	B	3,2	12 (6)	1.440	**22876**	**25,27**
1"	16	35 67 632 VI	B	3,6	10	1.200	**22877**	**29,11**
1¼"	16	35 67 640 VI	B	3,4	6	720	**22878**	**36,63**
1½"	16	35 67 650 VI	C	9,0	12	720	**22879**	**53,09**
2"	16	35 67 663 VI	D	13,6	12	360	**22880**	**70,59**
2½"	10	35 67 675 VI	D	9,4	4 (1)	120	**22881**	**135,70**
3"	10	35 67 690 VI	D	8,6	2 (1)	60	**22882**	**175,79**
4" (DN80)	10	35 67 710 VI	D	9,6	2 (1)	60	**22883**	**186,84**

VÁLVULAS DE PIE EN PVC-U SERIE MUELLE - PVC-U FOOT VALVES SPRING SERIES

UP-S. 66. SF1

APC 410

Juntas en EPDM
encolar

EPDM O-Rings
solvent socket

SIZE	PN	REF.	PACK	kg	Q(B)	Q(P)	CODE	EUR
16	16	05 66 016	B	3,4	24 (12)	2.880	**08990**	**11,47**
20	16	05 66 020	B	3,4	24 (12)	2.880	**08991**	**11,47**
25	16	05 66 025	B	2,9	12 (6)	1.440	**08992**	**13,89**
32	16	05 66 032	B	3,1	10	1.200	**08993**	**15,54**
40	16	05 66 040	B	3,0	6	720	**08994**	**17,95**
50	16	05 66 050	C	3,8	6	360	**08995**	**23,72**
63	16	05 66 063	C	4,4	4	240	**08996**	**32,99**
75	10	05 66 075	D	8,9	4 (2)	120	**08997**	**76,42**
90	10	05 66 090	D	7,7	2 (1)	60	**08998**	**98,89**
110 (DN 80)	10	05 66 110	D	8,0	2 (1)	60	**08999**	**105,59**

UP-S. 66. FT1

APC 410

Juntas en EPDM
roscar hembra

EPDM O-Rings
BSP female thread

SIZE	PN	REF.	PACK	kg	Q(B)	Q(P)	CODE	EUR
⅜"	16	05 66 616	B	3,5	24 (12)	2.880	**09000**	**11,77**
½"	16	05 66 620	B	3,5	24 (12)	2.880	**09001**	**11,77**
¾"	16	05 66 625	B	2,9	12 (6)	1.440	**09002**	**14,23**
1"	16	05 66 632	B	3,2	10	1.200	**09003**	**15,97**
1¼"	16	05 66 640	B	3,0	6	720	**09004**	**18,62**
1½"	16	05 66 650	C	3,8	6	360	**09005**	**25,39**
2"	16	05 66 663	C	4,5	4	240	**09006**	**35,29**
2½"	10	05 66 675	D	8,9	4 (2)	120	**09007**	**80,56**
3"	10	05 66 690	D	7,8	2 (1)	60	**09008**	**105,56**
4" (DN 80)	10	05 66 710	D	7,7	2 (1)	60	**09009**	**111,04**

UP-S. 66. SF4

APC 410

Juntas en FPM
encolar

FPM O-Rings
solvent socket

SIZE	PN	REF.	PACK	kg	Q(B)	Q(P)	CODE	EUR
16	16	05 66 016 VI	B	3,5	24 (12)	2.880	**18731**	**20,93**
20	16	05 66 020 VI	B	3,5	24 (12)	2.880	**18732**	**20,93**
25	16	05 66 025 VI	B	2,9	12 (6)	1.440	**18733**	**23,32**
32	16	05 66 032 VI	B	3,2	10	1.200	**18734**	**25,98**
40	16	05 66 040 VI	B	3,0	6	720	**18735**	**30,75**
50	16	05 66 050 VI	C	3,8	6	360	**18736**	**45,56**
63	16	05 66 063 VI	C	4,4	4	240	**18737**	**57,74**
75	10	05 66 075 VI	D	9,0	4 (2)	120	**18738**	**106,63**
90	10	05 66 090 VI	D	7,8	2 (1)	60	**18739**	**133,17**
110 (DN 80)	10	05 66 110 VI	D	8,0	2 (1)	60	**18740**	**139,95**

UP-S. 66. FT4

APC 410

Juntas en FPM
roscar hembra

FPM O-Rings
BSP female thread

SIZE	PN	REF.	PACK	kg	Q(B)	Q(P)	CODE	EUR
⅜"	16	05 66 616 VI	B	3,5	24 (12)	2.880	**18741**	**21,23**
½"	16	05 66 620 VI	B	3,5	24 (12)	2.880	**18742**	**21,23**
¾"	16	05 66 625 VI	B	2,9	12 (6)	1.440	**18743**	**23,62**
1"	16	05 66 632 VI	B	3,2	10	1.200	**18744**	**26,44**
1¼"	16	05 66 640 VI	B	3,0	6	720	**18745**	**31,44**
1½"	16	05 66 650 VI	C	4,0	6	360	**18746**	**46,78**
2"	16	05 66 663 VI	C	4,1	4	240	**18747**	**58,77**
2½"	10	05 66 675 VI	D	9,0	4 (2)	120	**18748**	**109,49**
3"	10	05 66 690 VI	D	7,8	2 (1)	60	**18749**	**136,20**
4" (DN 80)	10	05 66 710 VI	D	8,0	2 (1)	60	**18750**	**145,59**

VÁLVULAS ANTI-RETORNO EN PVC-U SERIE BOLA - PVC-U CHECK VALVES BALL SERIES

UP-B. 67. SF1

APC 430

Juntas en EPDM
encolar

EPDM O-Rings
solvent socket

SIZE	PN	REF.	PACK	kg	Q(B)	Q(P)	CODE	EUR
16	16	05 67 216	-	-	-	-	**74333**	**13,35**
20	16	05 67 220	B	3,8	24 (12)	2.880	**22078**	**13,34**
25	16	05 67 225	B	3,3	12 (6)	1.440	**22079**	**15,55**
32	16	05 67 232	B	3,6	10	1.200	**22080**	**22,10**
40	16	05 67 240	B	3,5	6	720	**22174**	**25,03**
50	16	05 67 250	C	8,4	12	720	**25697**	**33,40**
63	16	05 67 263	D	12,7	10	300	**25698**	**47,59**
75	10	05 67 275	D	11,0	4 (1)	120	**22175**	**98,57**
90	10	05 67 290	D	9,4	2 (1)	60	**22176**	**141,33**
110 (DN 80)	10	05 67 310	D	9,8	2 (1)	60	**22177**	**151,62**

UP-B. 67. FT1

APC 430

Juntas en EPDM
roscar hembra

EPDM O-Rings
BSP female thread

SIZE	PN	REF.	PACK	kg	Q(B)	Q(P)	CODE	EUR
⅜"	16	05 67 416	-	-	-	-	**74335**	**13,93**
½"	16	05 67 420	B	3,8	24 (12)	2.880	**22061**	**13,93**
¾"	16	05 67 425	B	3,3	12 (6)	1.440	**22062**	**16,23**
1"	16	05 67 432	B	3,7	10	1.200	**22085**	**23,12**
1¼"	16	05 67 440	B	3,5	6	720	**22086**	**26,46**
1½"	16	05 67 450	C	8,7	12	720	**25699**	**35,79**
2"	16	05 67 463	D	13,2	10	300	**25700**	**50,33**
2½"	10	05 67 475	D	11,1	4 (1)	120	**22087**	**103,78**
3"	10	05 67 490	D	9,4	2 (1)	60	**22088**	**148,75**
4" (DN 80)	10	05 67 510	D	9,6	2 (1)	60	**22089**	**155,07**

UP-B. 67. SF4

APC 430

Juntas en FPM
encolar

FPM O-Rings
solvent socket

SIZE	PN	REF.	PACK	kg	Q(B)	Q(P)	CODE	EUR
16	16	05 67 216 VI	-	-	-	-	**74334**	**21,89**
20	16	05 67 220 VI	B	3,8	24 (12)	2.880	**22090**	**21,89**
25	16	05 67 225 VI	B	3,3	12 (6)	1.440	**22091**	**23,22**
32	16	05 67 232 VI	B	3,7	10	1.200	**22092**	**34,43**
40	16	05 67 240 VI	B	3,5	6	720	**22239**	**40,71**
50	16	05 67 250 VI	C	8,7	12	720	**25701**	**58,95**
63	16	05 67 263 VI	D	12,2	10	300	**25702**	**77,28**
75	10	05 67 275 VI	D	11,9	4 (1)	120	**22240**	**131,54**
90	10	05 67 290 VI	D	9,5	2 (1)	60	**22241**	**179,54**
110 (DN 80)	10	05 67 310 VI	D	9,9	2 (1)	60	**22242**	**190,15**

UP-B. 67. FT4

APC 430

Juntas en FPM
roscar hembra

FPM O-Rings
BSP female thread

SIZE	PN	REF.	PACK	kg	Q(B)	Q(P)	CODE	EUR
⅜"	16	05 67 416 VI	-	-	-	-	**74336**	**22,33**
½"	16	05 67 420 VI	B	3,9	24 (12)	2.880	**22243**	**22,33**
¾"	16	05 67 425 VI	B	3,3	12 (6)	1.440	**22244**	**23,80**
1"	16	05 67 432 VI	B	3,7	10	1.200	**22267**	**35,35**
1¼"	16	05 67 440 VI	B	3,5	6	720	**22268**	**42,01**
1½"	16	05 67 450 VI	C	8,8	12	720	**25703**	**61,03**
2"	16	05 67 463 VI	D	13,2	10	300	**25704**	**79,17**
2½"	10	05 67 475 VI	D	11,6	4 (1)	120	**22269**	**135,52**
3"	10	05 67 490 VI	D	9,4	2 (1)	60	**22270**	**185,01**
4" (DN 80)	10	05 67 510 VI	D	8,3	2 (1)	60	**22893**	**194,31**

VÁLVULAS ANTI-RETORNO EN PVC-C CORZAN® SERIE BOLA - CORZAN® CPVC CHECK VALVES BALL SERIES

CP-B. 67. SF1

APC 440

Juntas en EPDM perox.
encolar

EPDM perox. O-rings
solvent socket

SIZE	PN	REF.	PACK	kg	Q(B)	Q(P)	CODE	EUR
20	16	35 67 220	B	4,0	24 (12)	2.880	**27501**	**23,81**
25	16	35 67 225	B	3,5	12 (6)	1.440	**27502**	**36,57**
32	16	35 67 232	B	3,9	10	1.200	**27503**	**39,33**
40	16	35 67 240	B	3,7	6	720	**27504**	**53,98**
50	16	35 67 250	C	9,0	12	720	**27505**	**64,65**
63	16	35 67 263	D	13,2	10	300	**27506**	**103,21**
75	10	35 67 275	D	11,6	4 (1)	120	**27507**	**304,79**
90	10	35 67 290	D	9,8	2 (1)	60	**27508**	**495,12**
110 (DN 80)	10	35 67 310	D	10,2	2 (1)	60	**27509**	**510,21**

CP-B. 67 FT1

APC 440

Juntas en EPDM perox.
roscar hembra

EPDM perox. O-rings
BSP female thread

SIZE	PN	REF.	PACK	kg	Q(B)	Q(P)	CODE	EUR
½"	16	35 67 420	B	4,0	24 (12)	2.880	**27510**	**24,15**
¾"	16	35 67 425	B	3,5	12 (6)	1.440	**27511**	**36,94**
1"	16	35 67 432	B	3,3	10	1.200	**27512**	**40,40**
1¼"	16	35 67 440	B	3,7	6	720	**27513**	**55,70**
1½"	16	35 67 450	C	9,3	12	720	**27514**	**66,62**
2"	16	35 67 463	D	13,8	10	300	**27515**	**104,44**
2½"	10	35 67 475	D	9,3	4 (1)	120	**27516**	**321,60**
3"	10	35 67 490	D	9,9	2 (1)	60	**27517**	**496,36**
4" (DN 80)	10	35 67 510	D	10,2	2 (1)	60	**27518**	**515,64**

CP-B. 67. SF4

APC 440

Juntas en FPM
encolar

FPM O-Rings
solvent socket

SIZE	PN	REF.	PACK	kg	Q(B)	Q(P)	CODE	EUR
20	16	35 67 220 VI	B	4,0	24 (12)	2.880	**27519**	**37,51**
25	16	35 67 225 VI	B	3,4	12 (6)	1.440	**27520**	**50,32**
32	16	35 67 232 VI	B	3,9	10	1.200	**27521**	**55,17**
40	16	35 67 240 VI	B	3,7	6	720	**27522**	**74,64**
50	16	35 67 250 VI	C	9,1	12	720	**27523**	**95,10**
63	16	35 67 263 VI	D	13,4	10	300	**27524**	**140,19**
75	10	35 67 275 VI	D	11,5	4 (1)	120	**27525**	**343,34**
90	10	35 67 290 VI	D	10,0	2 (1)	60	**27526**	**536,17**
110 (DN 80)	10	35 67 310 VI	D	10,2	2 (1)	60	**27527**	**551,05**

CP-B. 67. FT4

APC 440

Juntas en FPM
roscar hembra

FPM O-Rings
BSP female thread

SIZE	PN	REF.	PACK	kg	Q(B)	Q(P)	CODE	EUR
½"	16	35 67 420 VI	B	3,9	24 (12)	2.880	**27528**	**37,69**
¾"	16	35 67 425 VI	B	3,2	12 (6)	1.440	**27529**	**50,58**
1"	16	35 67 432 VI	B	3,9	10	1.200	**27530**	**54,65**
1¼"	16	35 67 440 VI	B	3,8	6	720	**27531**	**76,14**
1½"	16	35 67 450 VI	C	9,5	12	720	**27532**	**96,45**
2"	16	35 67 463 VI	D	14,3	10	300	**27533**	**141,23**
2½"	10	35 67 475 VI	D	9,3	4 (1)	120	**27534**	**359,06**
3"	10	35 67 490 VI	D	10,2	2 (1)	60	**27535**	**537,87**
4" (DN 80)	10	35 67 510 VI	D	8,3	1 (1)	30	**27536**	**557,29**

VÁLVULAS DE PIE EN PVC-U SERIE BOLA - PVC-U FOOT VALVES BALL SERIES

UP-B. 66. SF1

APC 430

Juntas en EPDM
encolar

EPDM O-Rings
solvent socket

SIZE	PN	REF.	PACK	kg	Q(B)	Q(P)	CODE	EUR
20	16	05 66 220	B	3,6	24 (12)	2.880	**27537**	**12,05**
25	16	05 66 225	B	3,1	12 (6)	1.440	**27538**	**14,10**
32	16	05 66 232	B	3,4	10	1.200	**27539**	**23,57**
40	16	05 66 240	B	3,2	6	720	**27540**	**25,66**
50	16	05 66 250	C	4,1	6	360	**25705**	**35,34**
63	16	05 66 263	C	4,8	4	240	**25706**	**48,81**
75	10	05 66 275	D	10,0	4 (2)	120	**27543**	**104,67**
90	10	05 66 290	D	9,0	2 (1)	60	**27544**	**147,58**
110 (DN 80)	10	05 66 310	D	9,2	2 (1)	60	**27545**	**152,03**

UP-B. 66. FT1

APC 430

Juntas en EPDM
roscar hembra

EPDM O-Rings
BSP female thread

SIZE	PN	REF.	PACK	kg	Q(B)	Q(P)	CODE	EUR
½"	16	05 66 420	B	3,6	24 (12)	2.880	**27546**	**12,32**
¾"	16	05 66 425	B	3,1	12 (6)	1.440	**27547**	**14,44**
1"	16	05 66 432	B	3,3	10	1.200	**27548**	**24,00**
1¼"	16	05 66 440	B	3,2	6	720	**27549**	**26,32**
1½"	16	05 66 450	C	4,1	6	360	**25707**	**35,95**
2"	16	05 66 463	C	4,9	4	240	**25708**	**49,76**
2½"	10	05 66 475	D	10,2	4 (2)	120	**27552**	**106,89**
3"	10	05 66 490	D	9,1	2 (1)	60	**27553**	**149,84**
4" (DN 80)	10	05 66 510	D	9,2	2 (1)	60	**27554**	**153,23**

UP-B. 66. SF4

APC 430

Juntas en FPM
encolar

FPM O-Rings
solvent socket

SIZE	PN	REF.	PACK	kg	Q(B)	Q(P)	CODE	EUR
20	16	05 66 220 VI	B	3,7	24 (12)	2.880	**27555**	**23,69**
25	16	05 66 225 VI	C	5,7	24 (6)	1.440	**27556**	**23,76**
32	16	05 66 232 VI	B	3,4	10	1.200	**27557**	**36,10**
40	16	05 66 240 VI	B	3,3	6	720	**27558**	**41,62**
50	16	05 66 250 VI	C	4,1	6	360	**25709**	**59,81**
63	16	05 66 263 VI	C	4,8	4	240	**25710**	**79,78**
75	10	05 66 275 VI	D	10,1	4 (2)	120	**27561**	**137,64**
90	10	05 66 290 VI	D	9,1	2 (1)	60	**27562**	**186,26**
110 (DN 80)	10	05 66 310 VI	D	9,1	2 (1)	60	**27563**	**193,19**

UP-B. 66. FT4

APC 430

Juntas en FPM
roscar hembra

FPM O-Rings
BSP female thread

SIZE	PN	REF.	PACK	kg	Q(B)	Q(P)	CODE	EUR
½"	16	05 66 420 VI	B	3,6	24 (12)	2.880	**27564**	**23,87**
¾"	16	05 66 425 VI	B	3,1	12 (6)	1.440	**27565**	**24,04**
1"	16	05 66 432 VI	B	3,4	10	1.200	**27566**	**36,53**
1¼"	16	05 66 440 VI	B	3,3	6	720	**27567**	**42,23**
1½"	16	05 66 450 VI	C	4,3	6	360	**25711**	**61,26**
2"	16	05 66 463 VI	C	5,0	4	240	**25712**	**82,57**
2½"	10	05 66 475 VI	D	10,2	4 (2)	120	**27570**	**139,96**
3"	10	05 66 490 VI	D	9,1	2 (1)	60	**27571**	**188,69**
4" (DN 80)	10	05 66 510 VI	D	7,5	2 (1)	60	**27572**	**203,56**

VÁLVULAS ANTI-RETORNO EN PVC-U SERIE UNIBLOCK - PVC-U CHECK VALVES UNIBLOCK SERIES

UP-S. 93. SF1

APC 410

Juntas en EPDM
encolar

EPDM O-Rings
solvent socket

SIZE	PN	REF.	PACK	kg	Q(B)	Q(P)	CODE	EUR
20	10	05 93 020	B	3,6	32 (16)	3.840	**36559**	**8,96**
25	10	05 93 025	B	2,9	16 (8)	1.920	**36560**	**10,33**
32	10	05 93 032	B	2,9	12	1.440	**36561**	**11,56**
40	10	05 93 040	B	3,2	8	960	**36562**	**14,48**
50	10	05 93 050	C	5,0	12	720	**36563**	**19,70**
63	10	05 93 063	D	10,0	12	360	**36564**	**27,43**
75	10	05 93 075	D	7,2	4 (1)	120	**36565**	**61,27**
90	10	05 93 090	D	6,6	2 (1)	60	**36566**	**82,15**
110 (DN80)	10	05 93 111	D	5,7	1	30	**36567**	**189,52**

UP-S. 93. FT1

APC 410

Juntas en EPDM
roscar hembra

EPDM O-Rings
BSP female thread

SIZE	PN	REF.	PACK	kg	Q(B)	Q(P)	CODE	EUR
½"	10	05 93 620	B	2,8	24 (12)	2.880	**36568**	**9,38**
¾"	10	05 93 625	B	2,8	16 (8)	1.920	**36569**	**10,82**
1"	10	05 93 632	B	2,9	12	1.440	**36570**	**12,13**
1¼"	10	05 93 640	B	2,5	6	720	**36571**	**15,09**
1½"	10	05 93 650	C	5,3	12	720	**36572**	**20,75**
2"	10	05 93 663	D	10,6	12	360	**36573**	**28,86**
2½"	10	05 93 675	D	7,2	4 (1)	120	**36574**	**63,95**
3"	10	05 93 690	D	6,0	2 (1)	60	**36575**	**84,20**
4" (DN80)	10	05 93 711	D	5,7	1	30	**36576**	**201,92**

VÁLVULAS DE CLAPETA EN PVC-U - PVC-U SWING CHECK VALVES

UP. 65

APC 450

Juntas en EPDM

EPDM O-Rings

SIZE	PN	REF.	PACK	kg	Q(B)	Q(P)	CODE	EUR
63	6	05 65 063 *	B	4,1	15 (1)	1.800	**37055**	**29,92**
75	6	05 65 075	B	3,2	10 (1)	1.200	**08984**	**29,92**
90	6	05 65 090	B	3,2	8 (1)	960	**08985**	**34,50**
110	6	05 65 110	B	2,9	5 (1)	600	**08986**	**41,60**
125	6	05 65 125	B	3,4	5 (1)	600	**09040**	**48,67**
140	6	05 65 140	C	8,2	10 (1)	600	**08987**	**54,39**
160	6	05 65 160	C	5,8	5 (1)	300	**08988**	**59,20**
200	6	05 65 200	C	5,9	4 (1)	240	**09041**	**70,92**
225	6	05 65 225	C	6,3	3 (1)	180	**08989**	**84,82**
250	6	05 65 250	D	13,5	4 (1)	120	**37056**	**133,27**
280	6	05 65 280 *	D	14,2	4 (1)	120	**41865**	**151,13**
315	6	05 65 315 *	D	7,3	1	24	**37057**	**226,83**

UP. 65. VKIT

APC 450

Con accesorios
bridas locas + manguitos + tornillería

With mounting kit
loose flanges + flange adaptors + bolts

SIZE	PN	REF.	PACK	kg	Q(B)	Q(P)	CODE	EUR
63	6	05 65 063 RA *	B	4,5	2	240	**37073**	**61,33**
75	6	05 65 075 RA	B	5,3	2	240	**23312**	**67,73**
90	6	05 65 090 RA	C	12,5	3	180	**23313**	**89,70**
110	6	05 65 110 RA	C	10,5	2	120	**23314**	**110,99**
125	6	05 65 125 RA	C	11,3	2	120	**23315**	**137,03**
140	6	05 65 140 RA	D	13,2	2	60	**23316**	**155,38**
160	6	05 65 160 RA	D	10,7	1	30	**23317**	**207,85**
200	6	05 65 200 RA	D	12,3	1	30	**23318**	**276,65**
225	6	05 65 225 RA	D	14,1	1	30	**23319**	**313,52**
250	6	05 65 250 RA	E	23,4	1	15	**37074**	**673,02**
315	6	05 65 315 RA *	F	27,9	1	10	**37075**	**972,59**

Juntas en FPM disponibles bajo pedido.
FPM o-rings available upon request.

... la gama más **completa**
... the most **complete** range

	Cuerpo Body	Compuerta Disc	Junta Rubber seal	Eje Shaft	Medidas Sizes	PN PN
Serie STD Maneta de PP-GF con seguro PP-GF handle with locking device	PVC-U	PVC-U	EPDM FPM	Acero zincado Zinc plated steel	D63 - D225 (2" - 8") D250 - D315 (10" - 12")	10 bar 150 p.s.i. 6 bar 90 p.s.i.

63 - 75	90	110	125 - 140	160	200 - 225	250	315

VÁLVULAS DE MARIPOSA EN PVC-U SERIE STD - PVC-U BUTTERFLY VALVES STD SERIES

UP. 83. ZP. EP

VMA 510

Juntas en EPDM
eje acero zincado

EPDM O-Rings
zinc plated steel shaft

SIZE	PN	REF.	PACK	kg	Q(B)	Q(P)	CODE	EUR
63-75	10	05 83 075	V	3,3	2	168	**32614**	**98,42**
90	10	05 83 090	V	3,8	2	168	**32615**	**114,67**
110	10	05 83 110	VI	5,2	2	126	**32616**	**127,34**
125-140	10	05 83 140	VII	7,0	2	112	**32617**	**151,55**
160	10	05 83 160	VIII	9,1	2	72	**32618**	**185,37**
200-225	10	05 83 200	IX	14,7	2	48	**32619**	**275,98**
250	6	05 83 250	IV	17,6	1	20	**46647**	**702,96**
315	6	05 83 315	IV	23,1	1	20	**46648**	**1.211,35**

UP. 83. ZP. VI

VMA 510

Juntas en FPM
eje acero zincado

FPM O-Rings
zinc plated steel shaft

SIZE	PN	REF.	PACK	kg	Q(B)	Q(P)	CODE	EUR
63-75	10	05 83 075 VI	V	3,4	2	168	**34532**	**143,63**
90	10	05 83 090 VI	V	3,9	2	168	**34533**	**180,55**
110	10	05 83 110 VI	VI	5,2	2	126	**34534**	**235,84**
125-140	10	05 83 140 VI	VII	7,0	2	112	**34535**	**280,56**
160	10	05 83 160 VI	VIII	9,1	2	72	**34536**	**374,70**
200-225	10	05 83 200 VI	IX	15,2	2	48	**34537**	**576,14**

... la gama más **completa**
... the most **complete** range

	Cuerpo Body	Compuerta Disc	Junta Rubber seal	Eje Shaft	Medidas Sizes	PN PN
Serie IND Maneta de PP-GF con seguro PP-GF handle with locking device	PP - GF	PVC-U CPVC	EPDM perox. FPM	Acero Inoxidable Stainless steel	D63 - D225 (2" - 8")	10 bar 150 p.s.i.

63 - 75	90	110	125 - 140	160	200 - 225

Serie IND Reductor manual Gear box		PP - GF	PVC-U CPVC	EPDM perox. FPM	Acero inoxidable Stainless steel	D63 - D225 (2" - 8") D250 - D315 (10" - 12")	10 bar 150 p.s.i. 6 bar 90 p.s.i.

63 - 75	90	110	125 - 140	160	200 - 225	250 - 280	315

VÁLVULAS DE MARIPOSA SERIE IND (DISCO PVC-U) - BUTTERFLY VALVES IND SERIES (PVC-U DISC)

UP. 84. SS. FGEP

VMA 515

Juntas en EPDM perox.
eje acero inoxidable

EPDM perox. O-rings
stainless steel shaft

SIZE	PN	REF.	PACK	kg	Q(B)	Q(P)	CODE	EUR
63-75	10	05 84 075	V	3,0	2	168	**32620**	**128,03**
90	10	05 84 090	VII	3,9	2	112	**32621**	**147,25**
110	10	05 84 110	VII	5,0	2	112	**32622**	**168,96**
125-140	10	05 84 140	IX	7,3	2	48	**32623**	**222,91**
160	10	05 84 160	IX	9,0	2	48	**32624**	**276,59**
200-225	10	05 84 200	VIII	7,6	1	36	**32625**	**426,62**

UP. 84. SS. VI

VMA 515

Juntas en FPM
eje acero inoxidable

FPM O-Rings
stainless steel shaft

SIZE	PN	REF.	PACK	kg	Q(B)	Q(P)	CODE	EUR
63-75	10	05 84 075 VI	V	3,1	2	168	**32628**	**168,71**
90	10	05 84 090 VI	VII	4,0	2	112	**32629**	**207,41**
110	10	05 84 110 VI	VII	5,0	2	112	**32630**	**269,55**
125-140	10	05 84 140 VI	IX	7,3	2	48	**32631**	**355,59**
160	10	05 84 160 VI	IX	9,3	2	48	**32632**	**440,93**
200-225	10	05 84 200 VI	VIII	7,8	1	36	**32633**	**701,73**

UP. 84. SS. FGEP. RM

VMA 550

Juntas en EPDM perox.
eje acero inoxidable

EPDM perox. O-rings
stainless steel shaft

SIZE	PN	REF.	PACK	kg	Q(B)	Q(P)	CODE	EUR
63-75	10	05 84 075 RM	C	3,2	1	60	**34466**	**336,62**
90	10	05 84 090 RM	C	3,6	1	60	**34467**	**344,02**
110	10	05 84 110 RM	C	3,7	1	60	**34468**	**377,60**
125-140	10	05 84 140 RM	D	5,2	1	30	**34469**	**427,12**
160	10	05 84 160 RM	VIII	5,9	1	36	**34470**	**591,12**
200-225	10	05 84 200 RM	E	9,7	1	15	**34471**	**833,59**
250-280	6	05 84 250 RM	F	20,7	1	10	**34472**	**1.383,60**
315	6	05 84 315 RM	G	25,3	1	10	**32738**	**1.791,83**

UP. 84. SS. VI. RM

VMA 550

Juntas en FPM
eje acero inoxidable

FPM O-Rings
stainless steel shaft

SIZE	PN	REF.	PACK	kg	Q(B)	Q(P)	CODE	EUR
63-75	10	05 84 075 VRM	C	3,2	1	60	**34473**	**379,47**
90	10	05 84 090 VRM	C	3,2	1	60	**34474**	**403,70**
110	10	05 84 110 VRM	C	3,7	1	60	**34475**	**465,33**
125-140	10	05 84 140 VRM	D	5,2	1	30	**34476**	**541,42**
160	10	05 84 160 VRM	VIII	5,9	1	36	**34477**	**738,55**
200-225	10	05 84 200 VRM	E	12,7	1	15	**34478**	**1.114,12**
250-280	6	05 84 250 VRM	F	20,7	1	10	**34479**	**1.858,00**
315	6	05 84 315 VRM	G	25,3	1	15	**32739**	**2.239,76**

VÁLVULAS DE MARIPOSA SERIE IND (DISCO CORZAN® PVC-C) - BUTTERFLY VALVES IND SERIES (CORZAN® CPVC DISC)

CP. 84. SS. FGEP

VMA 511

Juntas en EPDM perox.
eje acero inoxidable

EPDM perox. O-rings
stainless steel shaft

SIZE	PN	REF.	PACK	kg	Q(B)	Q(P)	CODE	EUR
63-75	10	35 84 075	V	3,0	2	168	**34480**	**131,73**
90	10	35 84 090	VII	3,9	2	112	**34481**	**151,43**
110	10	35 84 110	VII	5,1	2	112	**33961**	**173,55**
125-140	10	35 84 140	IX	7,3	2	48	**34482**	**227,69**
160	10	35 84 160	IX	9,1	2	48	**34483**	**281,78**
200-225	10	35 84 200	VIII	7,6	1	36	**34484**	**433,21**

CP. 84. SS. VI

VMA 511

Juntas en FPM
eje acero inoxidable

FPM O-Rings
stainless steel shaft

SIZE	PN	REF.	PACK	kg	Q(B)	Q(P)	CODE	EUR
63-75	10	35 84 075 VI	V	3,1	2	168	**34485**	**172,42**
90	10	35 84 090 VI	VII	3,8	2	112	**34486**	**211,59**
110	10	35 84 110 VI	VII	5,1	2	112	**33962**	**274,14**
125-140	10	35 84 140 VI	IX	7,3	2	48	**34487**	**360,36**
160	10	35 84 160 VI	IX	9,4	2	48	**34488**	**446,12**
200-225	10	35 84 200 VI	VIII	7,9	1	36	**34489**	**708,33**

CP. 84. SS. SGEP. RM

VMA 550

Juntas en EPDM perox.
eje acero inoxidable

EPDM perox. O-rings
stainless steel shaft

SIZE	PN	REF.	PACK	kg	Q(B)	Q(P)	CODE	EUR
63-75	10	35 84 075 RM	C	3,3	1	60	**34490**	**337,20**
90	10	35 84 090 RM	C	3,6	1	60	**34491**	**344,83**
110	10	35 84 110 RM	C	4,2	1	60	**34492**	**379,38**
125-140	10	35 84 140 RM	D	5,2	1	30	**34493**	**430,27**
160	10	35 84 160 RM	E	9,1	1	15	**34494**	**597,60**
200-225	10	35 84 200 RM	E	9,7	1	15	**34495**	**840,19**
250-280	6	35 84 250 RM	F	20,7	1	10	**34496**	**1.402,72**
315	6	35 84 315 RM	G	23,4	1	10	**34497**	**1.818,06**

CP. 84. SS. VI. RM

VMA 550

Juntas en FPM
eje acero inoxidable

FPM O-Rings
stainless steel shaft

SIZE	PN	REF.	PACK	kg	Q(B)	Q(P)	CODE	EUR
63-75	10	35 84 075 VRM	C	3,2	1	0	**34498**	**380,06**
90	10	35 84 090 VRM	C	3,6	1	0	**34499**	**404,51**
110	10	35 84 110 VRM	C	4,2	1	0	**34500**	**467,36**
125-140	10	35 84 140 VRM	D	4,8	1	0	**34501**	**544,35**
160	10	35 84 160 VRM	D	6,1	1	0	**34502**	**744,70**
200-225	10	35 84 200 VRM	E	13,1	1	15	**34503**	**1.120,72**
250-280	6	35 84 250 VRM	F	20,8	1	10	**34504**	**1.872,46**
315	6	35 84 315 VRM	G	25,5	1	10	**34505**	**2.265,78**

	Cuerpo Body	Compuerta Disc	Junta Rubber seal	Eje Shaft	Medidas Sizes	PN PN
Serie Classic Maneta de aluminio Aluminium handle	PVC-U	PVC-U	EPDM FPM	Acero zincado Zinc plated steel Eje acero inoxidable Stainless steel shaft	D63 - D140 (2" - 5") D160 - D250 (6" - 10")	10 bar 150 p.s.i. 6 bar 90 p.s.i.

63 - 75 | 90 | 110 | 125 - 140 | 160 | 200 - 225 | 250

VÁLVULAS DE MARIPOSA EN PVC-U SERIE CLASSIC - PVC-U BUTTERFLY VALVES CLASSIC SERIES

UP. 80. Z3

VMA 510

Juntas en EPDM
eje acero zincado

EPDM O-Rings
zinc plated steel shaft

SIZE	PN	REF.	PACK	kg	Q(B)	Q(P)	CODE	EUR
63-75	10	05 80 075	I	4,1	2	140	**02581**	**115,71**
90	10	05 80 090	I	5,5	2	140	**02582**	**134,92**
110	10	05 80 110	II	7,8	2	98	**02583**	**149,78**
125-140	10	05 80 140	III	10,6	2	70	**02585**	**174,57**
160	6	05 80 160	III	12,7	2	70	**02586**	**213,38**
200-225	6	05 80 200	IV	19,6	2	40	**02587**	**317,79**
250	6	05 80 250	IV	12,2	1	20	**15846**	**634,35**

UP. 80. I4

VMA 510

Juntas en FPM
eje acero inoxidable

FPM O-Rings
stainless steel shaft

SIZE	PN	REF.	PACK	kg	Q(B)	Q(P)	CODE	EUR
63-75	10	05 80 075 IV	I	4,1	2	140	**16713**	**252,29**
90	10	05 80 090 IV	I	5,5	2	140	**16714**	**330,49**
110	10	05 80 110 IV	II	7,8	2	98	**16715**	**424,28**
125-140	10	05 80 140 IV	III	10,6	2	70	**16716**	**562,50**
160	6	05 80 160 IV	III	12,7	2	70	**16717**	**759,70**
200-225	6	05 80 200 IV	IV	19,6	2	40	**16718**	**1.185,13**
250	6	05 80 250 IV	IV	12,2	1	20	**22426**	**1.062,66**

KIT DE ACCESORIOS PARA VÁLVULAS DE MARIPOSA PVC-U - PVC-U ASSEMBLY KITS FOR BUTTERFLY VALVES

UP. 81. RA

ACP 120

KIT ACCESORIOS VALV. MARIPOSA
bridas locas + manguitos + tornillería

BUTTERFLY VALVE ASSEMBLY KIT
loose flanges + flange adaptors + bolts

SIZE	PN	REF.	PACK	kg	Q(B)	Q(P)	CODE	EUR
63	16	05 81 063 RA	B	5,8	3	360	**09119**	**31,36**
75	16	05 81 075 RA	B	4,9	2	240	**09120**	**40,84**
90	16	05 81 090 RA	C	12,3	3	180	**09121**	**62,66**
110	16	05 81 110 RA	C	9,7	2	120	**09122**	**75,12**
125	16	05 81 125 RA	C	10,6	2	120	**09123**	**95,87**
140	16	05 81 140 RA	D	12,0	2	60	**09124**	**108,36**
160	10	05 81 160 RA	D	19,4	2	60	**09125**	**168,21**
200	10	05 81 200 RA	D	11,4	1	30	**09126**	**216,75**
225	10	05 81 225 RA	D	7,1	1	30	**09127**	**245,42**
250	10	05 81 250 RA	E	21,6	1	15	**16060**	**511,85**

UP. 82. RA

ACP 120

KIT ACCESORIOS VALV. MARIPOSA
bridas fijas + tornillería

BUTTERFLY VALVE ASSEMBLY KIT
fixed flanges + bolts

SIZE	PN	REF.	PACK	kg	Q(B)	Q(P)	CODE	EUR
75	16	05 82 075 RA	B	4,5	2	240	**09128**	**40,58**
90	16	05 82 090 RA	C	11,0	3	180	**09129**	**60,71**
110	16	05 82 110 RA	C	9,0	2	120	**09130**	**70,95**
125	16	05 82 125 RA	D	14,1	3	90	**09131**	**81,28**
140	16	05 82 140 RA	D	11,3	2	60	**09132**	**95,91**
160	10	05 82 160 RA	D	17,0	2	60	**09133**	**145,44**
200	10	05 82 200 RA	D	9,8	1	30	**09134**	**181,83**
225	10	05 82 225 RA	D	11,0	1	30	**09135**	**208,00**

VÁLVULAS DE COMPUERTA ROTATORIA EN PVC-U - PVC-U ROTARY DISC VALVES

UP. 90. 2V

VAL 355

VÁLV. COMPUERTA ROTAT. 2 VÍAS
encolar hembra - macho - SI

2-WAY ROTARY DISC VALVE
solvent socket female - male - SI

SIZE	PN	REF.	PACK	kg	Q(B)	Q(P)	CODE	EUR
50 - 63	6	05 90 720	D	6,0	8 (1)	240	**16059**	**30,08**

UP. 90. 3V

VAL 355

VÁLV. COMPUERTA ROTAT. 3 VÍAS
encolar hembra - macho - SI

3-WAY ROTARY DISC VALVE
solvent socket female - male - SI

SIZE	PN	REF.	PACK	kg	Q(B)	Q(P)	CODE	EUR
50 - 63	6	05 90 730	D	6,7	8 (1)	240	**15765**	**35,20**
63 - 75	6	05 90 740	D	5,4	4 (1)	120	**41862**	**49,97**

Opción con actuador eléctrico pág.86.
Electrical actuated option pag.86.

VÁLVULAS DE PURGA - DRAIN VALVES

ABS. 90. MT

VAL 390

VÁLVULA DE PURGA EN ABS
roscar macho x espiga

ABS DRAIN VALVE
BSP male thread x spigot connection

SIZE	PN	REF.	PACK	kg	Q(B)	Q(P)	CODE	EUR
¼"	6	05 90 612	B	1,9	200	24.000	**11656**	**2,38**

UP. 90. MT

VAL 360

VÁLVULA DE PURGA EN PVC
roscar macho x hembra

PVC DRAIN VALVE
BSP male x female thread

SIZE	PN	REF.	PACK	kg	Q(B)	Q(P)	CODE	EUR
¾"	10	05 90 625	B	3,1	80	9.600	**02579**	**4,21**

VÁLVULAS DE GUILLOTINA EN PVC-U - PVC-U KNIFE GATE VALVES

UP. 79. SF

VGU 850

VÁLVULA DE GUILLOTINA
encolar x encolar

KNIFE GATE VALVE
solvent socket x solvent socket

SIZE	P MAX	REF.	PACK	kg	Q(B)	Q(P)	CODE	EUR
50 x 50	3,5	05 79 050	B	2,8	8	960	**28590**	**14,82**
63 x 63	3,5	05 79 063	C	5,6	12	720	**28600**	**21,16**
90 x 90	1,5	05 79 090	D	8,6	3	90	**43577**	**74,57**
110 x 110	1,5	05 79 110	D	6,2	2	60	**43578**	**80,09**

UP. 79. SFSPI

VGU 850

VÁLVULA DE GUILLOTINA
encolar x espiga

KNIFE GATE VALVE
solvent socket x spigot

SIZE	P MAX	REF.	PACK	kg	Q(B)	Q(P)	CODE	EUR
50 x 50	3,5	05 79 150	B	3,0	8	960	**28934**	**14,82**
50 x 38	3,5	05 79 151	B	2,9	8	960	**28935**	**14,82**
63 x 63	3,5	05 79 163	C	5,7	12	720	**28936**	**21,16**

UP. 79. SPI

VGU 850

VÁLVULA DE GUILLOTINA
espiga x espiga

KNIFE GATE VALVE
spigot x spigot

SIZE	P MAX	REF.	PACK	kg	Q(B)	Q(P)	CODE	EUR
38 x 38	3,5	05 79 438	B	2,3	6	720	**31441**	**14,82**
50 x 50	3,5	05 79 450	B	2,5	6	720	**28598**	**14,82**
50 x 38	3,5	05 79 451	B	2,4	6	720	**28597**	**14,82**
63 x 63	3,5	05 79 463	C	5,9	12	720	**28607**	**21,16**

UP. 79. MT

VGU 850

VÁLVULA DE GUILLOTINA
roscar macho x roscar macho

KNIFE GATE VALVE
male thread x male thread

SIZE	P MAX	REF.	PACK	kg	Q(B)	Q(P)	CODE	EUR
1½" x 1½"	3,5	05 79 250	B	2,9	8	960	**28595**	**14,82**
2" x 2"	3,5	05 79 263	C	5,6	12	720	**28605**	**21,16**

UP. 79. MTSF

VGU 850

VÁLVULA DE GUILLOTINA
roscar macho x encolar

KNIFE GATE VALVE
male thread x solvent socket

SIZE	P MAX	REF.	PACK	kg	Q(B)	Q(P)	CODE	EUR
1½" x 50	3,5	05 79 335	B	3,0	8	960	**28937**	**14,82**
2" x 63	3,5	05 79 336	C	5,9	12	720	**28938**	**21,16**

UP. 79. MTSPI

VGU 850

VÁLVULA DE GUILLOTINA
roscar macho x espiga

KNIFE GATE VALVE
male thread x spigot

SIZE	P MAX	REF.	PACK	kg	Q(B)	Q(P)	CODE	EUR
1½" x 50	3,5	05 79 550	B	3,0	8	960	**28939**	**14,82**
1½" x 38	3,5	05 79 551	B	3,0	8	960	**28940**	**14,82**
2" x 63	3,5	05 79 563	B	2,9	6	720	**28941**	**21,16**

UP. 79. FT

VGU 850

VÁLVULA DE GUILLOTINA
roscar hembra x roscar hembra

KNIFE GATE VALVE
female thread x female thread

SIZE	P MAX	REF.	PACK	kg	Q(B)	Q(P)	CODE	EUR
1½" x 1½"	3,5	05 79 650	B	3,0	8	960	**28593**	**15,48**
2" x 2"	3,5	05 79 663	C	6,1	12	720	**28603**	**23,15**

UP. 79. MFT

VGU 850

VÁLVULA DE GUILLOTINA
roscar hembra x roscar macho

KNIFE GATE VALVE
female thread x male thread

SIZE	P MAX	REF.	PACK	kg	Q(B)	Q(P)	CODE	EUR
1½" x 1½"	3,5	05 79 750	B	3,1	8	960	**28942**	**15,14**
2" x 2"	3,5	05 79 763	C	5,7	12	720	**28943**	**22,14**

VÁLVULAS DE GUILLOTINA EN PVC-U - PVC-U KNIFE GATE VALVES

UP. 79. FTSF

VGU 850

VÁLVULA DE GUILLOTINA
roscar hembra x encolar

KNIFE GATE VALVE
female thread x solvent socket

SIZE	P MAX	REF.	PACK	kg	Q(B)	Q(P)	CODE	EUR
1½" x 50	3,5	05 79 850	B	2,9	8	960	**28944**	**15,14**
2" x 63	3,5	05 79 863	C	5,9	12	720	**28945**	**22,14**

UP. 79. FTSPI

VGU 850

VÁLVULA DE GUILLOTINA
roscar hembra x espiga

KNIFE GATE VALVE
female thread x spigot

SIZE	P MAX	REF.	PACK	kg	Q(B)	Q(P)	CODE	EUR
1½" x 50	3,5	05 79 950	B	3,1	8	960	**28946**	**15,14**
1½" x 38	3,5	05 79 951	B	3,0	8	960	**28947**	**15,14**
2" x 63	3,5	05 79 963	B	2,1	4	480	**28948**	**22,14**

UP. 79. SM

VGU 850

VÁLVULA DE GUILLOTINA
encolar macho

KNIFE GATE VALVE
male solvent socket

SIZE	P MAX	REF.	PACK	kg	Q(B)	Q(P)	CODE	EUR
63 x 63	3,5	05 79 363	C	5,6	12	720	**70922**	**26,57**

VÁLVULAS HIDRÁULICAS EN PVC-U - PVC-U HYDRAULIC VALVES

UP. 71. SF

VHD 610

NBR - EPDM
encolar hembra

NBR - EPDM
solvent socket

SIZE	PN	REF.	PACK	kg	Q(B)	Q(P)	CODE	EUR
63	10	05 71 063	C	4,0	2	120	**11462**	**212,19**

UP. 71. SF2

VHD 610

NBR - EPDM
encolar hembra

NBR - EPDM
solvent socket

SIZE	PN	REF.	PACK	kg	Q(B)	Q(P)	CODE	EUR
90	8	05 71 090	D	6,2	1	30	**27500**	**392,90**

UP. 71. FT1

VHD 610

NBR - EPDM
roscar hembra

NBR - EPDM
BSP female thread

SIZE	PN	REF.	PACK	kg	Q(B)	Q(P)	CODE	EUR
2"	10	05 71 663	C	4,2	2	120	**28407**	**214,51**

UP. 71. FT2

VHD 610

NBR - EPDM
roscar hembra

NBR - EPDM
BSP female thread

SIZE	PN	REF.	PACK	kg	Q(B)	Q(P)	CODE	EUR
3"	8	05 71 690	-	-	-	-	**28409**	**400,54**

UP. 71. KIT1

VHD 610

KIT CONVERSIÓN
en válvula hidráulica básica

CONVERSION KIT
basic hydraulic valve

SIZE	PN	REF.	PACK	kg	Q(B)	Q(P)	CODE	EUR
	-	05 71 063 CH	-	-	-	-	**30821**	**212,99**

UP. 71. KIT2

VHD 610

KIT CONVERSIÓN
en electroválvula

CONVERSION KIT
solenoid valve

SIZE	PN	REF.	PACK	kg	Q(B)	Q(P)	CODE	EUR
	-	05 71 063 CE	B	2,2	10 (1)	1.200	**30822**	**210,58**

UP. 71. KIT3

VHD 610

KIT CONVERSIÓN
en valv. hid. sostenedora o reguladora

CONVERSION KIT
pressure sustaining or control valve

SIZE	PN	REF.	PACK	kg	Q(B)	Q(P)	CODE	EUR
	-	05 71 063CRP	-	-	-	-	**30823**	**597,86**

UP. 71. KIT4

VHD 610

KIT CONVERSIÓN
en electrov. sostenedora o reguladora

CONVERSION KIT
solenoid pressure sustaining or control valve

SIZE	PN	REF.	PACK	kg	Q(B)	Q(P)	CODE	EUR
	-	05 71 063CEP	-	-	-	-	**30824**	**689,29**

VÁLVULAS DE ASIENTO INCLINADO REGULADORAS EN PVC-U - PVC-U ANGLE SEAT REGULATOR VALVES

UP. 75. SF

VAI 710

HDPE - EPDM
encolar

HDPE - EPDM
solvent socket

SIZE	PN	REF.	PACK	kg	Q(B)	Q(P)	CODE	EUR
20	16	05 75 020	B	1,7	8 (4)	960	**22884**	**16,94**

UP. 75. 3SF

VAI 710

HDPE - EPDM
encolar - 3 piezas

HDPE - EPDM
solvent socket - end connector

SIZE	PN	REF.	PACK	kg	Q(B)	Q(P)	CODE	EUR
20	16	05 75 120	B	1,7	6 (3)	720	**22885**	**19,78**

UP. 75. SM

VAI 710

HDPE - EPDM
encolar macho

HDPE - EPDM
male solvent socket

SIZE	PN	REF.	PACK	kg	Q(B)	Q(P)	CODE	EUR
20	16	05 75 220	B	1,6	8 (4)	960	**22886**	**16,94**

UP. 75. MT

VAI 710

HDPE - EPDM
roscar macho

HDPE - EPDM
BSP male thread

SIZE	PN	REF.	PACK	kg	Q(B)	Q(P)	CODE	EUR
¾" (DN 15)	16	05 75 425	B	2,0	10 (5)	1.200	**22887**	**16,94**

VÁLVULAS DE ASIENTO INCLINADO ANTI-RETORNO EN PVC-U - PVC-U ANGLE SEAT CHECK VALVES

UP. 77. SF

VAI 710

EPDM
encolar

EPDM
solvent socket

SIZE	PN	REF.	PACK	kg	Q(B)	Q(P)	CODE	EUR
20	16	05 77 020	B	2,9	20 (10)	2.400	**22889**	**13,02**

UP. 77. 3SF

VAI 710

EPDM
encolar - 3 piezas

EPDM
solvent socket - end connector

SIZE	PN	REF.	PACK	kg	Q(B)	Q(P)	CODE	EUR
20	16	05 77 120	B	2,6	12 (6)	1.440	**22890**	**15,52**

UP. 77. SM

VAI 710

EPDM
encolar macho

EPDM
male solvent socket

SIZE	PN	REF.	PACK	kg	Q(B)	Q(P)	CODE	EUR
20	16	05 77 220	B	3,2	24 (12)	2.880	**22891**	**13,02**

UP. 77. MT

VAI 710

EPDM
roscar macho

EPDM
BSP male thread

SIZE	PN	REF.	PACK	kg	Q(B)	Q(P)	CODE	EUR
¾" (DN 15)	16	05 77 425	B	3,4	24 (12)	2.880	**22892**	**13,02**

FILTRO EN LÍNEA EN PVC-U - PVC-U LINE STRAINER

UP. 76. SF

VAI 710

EPDM
encolar

EPDM
solvent socket

SIZE	PN	REF.	PACK	kg	Q(B)	Q(P)	CODE	EUR
20	16	05 76 020	B	2,6	20 (10)	2.400	**25713**	**10,12**

UP. 76. 3SF

VAI 710

EPDM
encolar - 3 piezas

EPDM
solvent socket - end connector

SIZE	PN	REF.	PACK	kg	Q(B)	Q(P)	CODE	EUR
20	16	05 76 120	B	2,4	12 (6)	1.440	**25714**	**13,02**

UP. 76. SM

VAI 710

EPDM
encolar macho

EPDM
male solvent socket

SIZE	PN	REF.	PACK	kg	Q(B)	Q(P)	CODE	EUR
20	16	05 76 220	B	2,9	24 (12)	2.880	**25715**	**10,12**

UP. 76. MT

VAI 710

EPDM
roscar macho

EPDM
BSP male thread

SIZE	PN	REF.	PACK	kg	Q(B)	Q(P)	CODE	EUR
¾" (DN 15)	16	05 76 425	B	2,4	20 (10)	2.400	**25716**	**10,12**

VÁLVULAS DE VENTOSA EN PVC-U - PVC-U AIR/VACUUM RELIEF VALVES

UP. 90. DE

VVE 810

VÁLVULA DE VENTOSA
roscar macho

AIR/VACUUM RELIEF VALVE
BSP male thread

SIZE	PN	REF.	PACK	kg	Q(B)	Q(P)	CODE	EUR
1½"	12	05 90 850	B	2,3	6	720	**22803**	**30,55**

VÁLVULAS ACTUADAS - ACTUATED VALVES

80 Válvulas de bola actuadas
Actuated ball valves

82 Válvulas de bola Serie 3 vías actuadas
Actuated ball valves 3-way Series

83 Válvulas de mariposa actuadas
Actuated butterfly valves

86 Válvulas de compuerta rotatoria actuadas
Actuated rotary disc valves

87 Actuadores, kits y accesorios
Actuators, kits and accessories

VÁLVULAS DE BOLA EN PVC-U SERIE INDUSTRIAL: ACTUACIÓN ELÉCTRICA
PVC-U BALL VALVES INDUSTRIAL SERIES: ELECTRIC ACTUATION

INDUSTRIAL SERIES

Válvulas de bola Serie Industrial PVC-U - encolar
Industrial Series ball valves PVC-U - solvent socket

J+J®

PTFE - EPDM

	Actuación eléctrica Electric actuation		Actuación eléctrica con bloque de seguridad Electric actuation & BSR safety block
	24 V AC / DC	85 - 240 V AC / DC	24 - 240 V AC / DC
D16	29490 **442,97**	31420 **442,97**	26417 **1.130,19**
D20	29491 **442,97**	31421 **442,97**	05366 **1.130,19**
D25	29492 **445,97**	31422 **445,97**	05367 **1.137,14**
D32	29493 **450,48**	31423 **450,48**	05368 **1.140,71**
D40	29494 **458,16**	31424 **458,16**	05369 **1.150,44**

	24 - 240 V AC / DC	24 - 240 V AC / DC
D50	02628 **603,04**	05370 **1.152,54**
D63	02629 **650,19**	05371 **1.168,32**
D75	02630 **943,16**	05372 **1.471,74**
D90	02631 **1.190,82**	05373 **1.703,62**
D110	26415 **1.725,26**	26419 **2.365,21**

PTFE - FPM

	Actuación eléctrica Electric actuation		Actuación eléctrica con bloque de seguridad Electric actuation & BSR safety block
	24 V AC / DC	85 - 240 V AC / DC	24 - 240 V AC / DC
D16	29570 **445,73**	31425 **445,73**	29600 **1.138,49**
D20	29571 **445,73**	31426 **445,73**	29601 **1.138,49**
D25	29572 **450,55**	31427 **450,55**	29602 **1.147,02**
D32	29573 **455,84**	31428 **455,84**	29603 **1.153,74**
D40	29574 **465,92**	31429 **465,92**	29604 **1.165,04**

	24 - 240 V AC / DC	24 - 240 V AC / DC
D50	29585 **625,40**	29605 **1.174,89**
D63	29586 **655,46**	29606 **1.184,04**
D75	29587 **969,00**	29607 **1.497,58**
D90	29588 **1.215,91**	29608 **1.729,10**
D110	29589 **1.762,17**	29609 **2.402,13**

* Actuador de 12V disponible bajo pedido
Available 12V actuator on request

VÁLVULAS DE BOLA EN PVC-U SERIE INDUSTRIAL: ACTUACIÓN NEUMÁTICA
PVC-U BALL VALVES INDUSTRIAL SERIES: PNEUMATIC ACTUATION

INDUSTRIAL SERIES

Válvulas de bola Serie Industrial PVC-U - encolar
Industrial Series ball valves PVC-U - solvent socket

PTFE - EPDM

	Actuación neumática aluminio Pneumatic actuation aluminum		Actuación neumática aluminio con kit (*) Pneumatic actuation aluminum & kit (*)		Actuación neumática poliamida Pneumatic actuation polyamide		Actuación neumática poliamida con kit (*) Pneumatic actuation polyamide & kit (*)	
	Doble efecto Double acting	Simple efecto Spring return	Doble efecto Double acting	Simple efecto Spring return	Doble efecto Double acting	Simple efecto Spring return	Doble efecto Double acting	Simple efecto Spring return
D16	26425 **280,91**	26433 **367,56**	26421 **634,12**	26429 **621,95**	29875 **276,86**	29885 **297,66**	29894 **609,53**	29904 **636,77**
D20	05390 **280,91**	05414 **367,56**	02648 **634,12**	05304 **621,95**	29876 **276,86**	29886 **297,66**	29895 **609,53**	29905 **636,77**
D25	05391 **285,88**	05415 **372,53**	02649 **637,41**	05305 **623,95**	29877 **281,83**	29887 **302,63**	29896 **614,50**	29906 **641,74**
D32	05392 **332,77**	05416 **413,75**	02650 **580,68**	05306 **670,48**	29878 **406,75**	29888 **445,14**	29897 **732,88**	29907 **768,67**
D40	05393 **336,15**	05417 **417,20**	02651 **585,12**	05307 **674,92**	29879 **400,97**	29889 **448,59**	29898 **737,52**	29908 **773,31**
D50	05394 **341,64**	05418 **526,57**	02652 **598,27**	05308 **787,01**	29880 **418,31**	29890 **575,09**	29899 **747,59**	29909 **891,88**
D63	05395 **351,79**	05419 **533,81**	02653 **605,76**	05309 **794,45**	29881 **428,65**	29891 **582,73**	29900 **754,81**	29910 **916,74**
D75	05396 **505,20**	05420 **832,54**	02654 **753,05**	05310 **1.096,14**	29882 **550,23**	29892 **813,85**	29901 **880,21**	29911 **1.135,49**
D90	05397 **542,62**	05421 **876,77**	02655 **818,14**	05311 **1.156,28**	29883 **564,58**	29893 **842,90**	29902 **954,82**	29912 **1.179,72**
D110	26427 **859,48**	26435 **1.451,35**	26423 **1.165,45**	26431 **1.727,01**	29884 **864,57**		29903 **1.225,64**	

PTFE - FPM

	Actuación neumática aluminio Pneumatic actuation aluminum		Actuación neumática aluminio con kit (*) Pneumatic actuation aluminum & kit (*)		Actuación neumática poliamida Pneumatic actuation polyamide		Actuación neumática poliamida con kit (*) Pneumatic actuation polyamide & kit (*)	
	Doble efecto Double acting	Simple efecto Spring return	Doble efecto Double acting	Simple efecto Spring return	Doble efecto Double acting	Simple efecto Spring return	Doble efecto Double acting	Simple efecto Spring return
D16	29913 **285,64**	29923 **375,36**	29933 **634,61**	29943 **624,71**	29953 **279,68**	29963 **305,45**	29972 **619,19**	29982 **646,40**
D20	29914 **285,64**	29924 **375,36**	29934 **634,61**	29944 **624,71**	29954 **279,68**	29964 **305,45**	29973 **619,19**	29983 **646,40**
D25	29915 **287,98**	29925 **375,98**	29935 **637,43**	29945 **628,53**	29955 **284,65**	29965 **305,95**	29974 **622,91**	29984 **650,14**
D32	29916 **337,57**	29926 **418,05**	29936 **586,03**	29946 **675,83**	29956 **410,18**	29966 **450,07**	29975 **741,02**	29985 **776,81**
D40	29917 **338,68**	29927 **424,31**	29937 **592,88**	29947 **682,67**	29957 **419,78**	29967 **455,48**	29976 **751,16**	29986 **787,00**
D50	29918 **355,06**	29928 **548,98**	29938 **610,45**	29948 **794,61**	29958 **431,73**	29968 **581,25**	29977 **763,29**	29987 **902,21**
D63	29919 **363,05**	29929 **559,90**	29939 **621,48**	29949 **810,17**	29959 **439,97**	29969 **593,93**	29978 **775,37**	29988 **927,93**
D75	29920 **526,43**	29930 **860,59**	29940 **767,58**	29950 **1.121,98**	29960 **573,13**	29970 **859,76**	29979 **908,82**	29989 **1.164,08**
D90	29921 **574,95**	29931 **909,10**	29941 **850,58**	29951 **1.188,72**	29961 **596,91**	29971 **869,97**	29980 **992,26**	29990 **1.217,13**
D110	29922 **896,39**	29932 **1.488,27**	29942 **1.202,38**	29952 **1.763,93**	29962 **892,91**		29981 **1.270,52**	

(*) Kit: electroválvula (220 VAC), final de carrera y reguladores de escape
Kit: electric valve (220 VAC), limit-switch box and relief regulators

Las válvulas neumáticas se configuran como NC (normalmente cerradas) por defecto.
Si se desea una configuración NA (normalmente abierta) se debe indicar al realizar el pedido.
Pneumatic valves are shipped as NC (normally closed) as standard. If a NO (normally open) configuration is needed, please specify when placing the order.

VÁLVULAS DE BOLA SERIE 3 VÍAS: ACTUACIÓN ELÉCTRICA
BALL VALVES 3-WAY SERIES: ELECTRIC ACTUATION

VAL 370

Válvulas de bola 3 vías PVC-U - encolar
3-way Series ball valves PVC-U - solvent socket

PE - EPDM

J+J®

	Actuación eléctrica Electric actuation	Actuación eléctrica con bloque de seguridad Electric actuation & BSR safety block
	24 - 240 V AC / DC	24 - 240 V AC / DC
D50	27227 **625,20**	27228 **1.119,21**

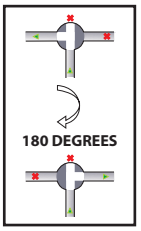

	Actuación eléctrica Electric actuation	Actuación eléctrica con bloque de seguridad Electric actuation & BSR safety block
	24 - 240 V AC / DC	24 - 240 V AC / DC
D50	71153 **616,01**	71155 **1.119,21**

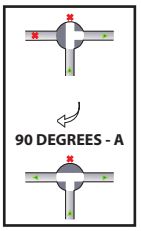

	Actuación eléctrica Electric actuation	Actuación eléctrica con bloque de seguridad Electric actuation & BSR safety block
	24 - 240 V AC / DC	24 - 240 V AC / DC
D50	71154 **616,01**	71156 **1.119,21**

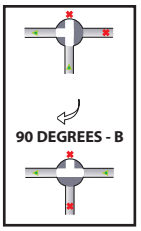

* Actuador de 12V disponible bajo pedido
Available 12V actuator on request

VÁLVULAS DE BOLA SERIE 3 VÍAS: ACTUACIÓN NEUMÁTICA
BALL VALVES 3-WAY SERIES: PNEUMATIC ACTUATION

VAL 380

Válvulas de bola 3 vías PVC-U - encolar
3-way Series ball valves PVC-U - solvent s

CH-air

Prisma

PE - EPDM

	Actuación neumática aluminio Pneumatic actuation aluminum		Actuación neumática aluminio con kit (*) Pneumatic actuation aluminum & kit (*)		Actuación neumática poliamida Pneumatic actuation polyamide		Actuación neumática poliamida con kit (*) Pneumatic actuation polyamide & kit (*)	
	Doble efecto Double acting	Simple efecto Spring return	Doble efecto Double acting	Simple efecto Spring return	Doble efecto Double acting	Simple efecto Spring return	Doble efecto Double acting	Simple efecto Spring return
D50	27589 **883,72**	27591 **1.091,96**	27588 **1.124,19**	27590 **1.332,25**	30147 **1.140,26**	30148 **1.269,85**	30149 **1.476,79**	30150 **1.598,71**

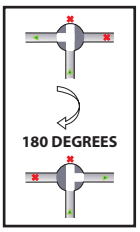

(*) Kit: electroválvula (220 VAC), final de carrera y reguladores de escape
Kit: electric valve (220 VAC), limit-switch box and relief regulators

Las válvulas neumáticas se configuran como NC (normalmente cerradas) por defecto.
Si se desea una configuración NA (normalmente abierta) se debe indicar al realizar el pedido.
Pneumatic valves are shipped as NC (normally closed) as standard. If a NO (normally open) configuration is needed, please specify when placing the order.

VÁLVULAS DE MARIPOSA PVC-U SERIE STD: ACTUACIÓN ELÉCTRICA
PVC-U BUTTERFLY VALVES STD SERIES: ELECTRIC ACTUATION

STD SERIES

NEW STD BUTTERFLY VALVE ELECTRIC ACTUATOR

Best value for your money

· New CEPEX development

· Specially designed for commercial swimming pools - automatic battery valves for big filters

· Best **quality-price** relation with the warranty of the Cepex Quality System

· Valve completely made in PVC-U; o-rings in EPDM; zinc plated steel shaft - Corrosion FREE

· Impact and UV resistant

· Compatible with all the installation standards - ISO/DIN, BSi, ANSI, JIS

· Actuator with multivoltage (24-240 VAC-VDC) and protection degree IP67

VMA 533

Juntas en EPDM
eje en acero zincado

EPDM O-Rings
zinc plated steel shaft

SIZE	PN	REF.	PACK	kg	Q(B)	Q(P)	CODE	EUR
63-75	10	05 83 075 09J	C	3,9	1	60	**72267**	**736,71**
90	10	05 83 090 09J	D	4,6	1	30	**72268**	**746,36**
110	10	05 83 110 09J	E	7,2	1	15	**72269**	**826,20**
125-140	10	05 83 140 09J	-	8,5	-	-	**72270**	**1.073,02**
160	10	05 83 160 09J	E	11,6	1	15	**72273**	**1.332,97**
200-225	10	05 83 200 09J	-	-	-	-	**72274**	**1.460,14**
250	6	05 83 250 09J	-	-	-	-	**72275**	**2.065,82**
315	6	05 83 315 09J	-	-	-	-	**72276**	**2.244,96**

VÁLVULAS DE MARIPOSA (COMPUERTA PVC-U) SERIE IND: ACTUACIÓN ELÉCTRICA
BUTTERFLY VALVES (PVC-U DISC) IND SERIES: ELECTRIC ACTUATION

IND SERIES

Válvulas de mariposa Serie Industrial PVC-U - eje en acero inoxidable
Butterfly valves Industrial Series PVC-U - stainless steel shaft

EPDM Perox.

J+J®

	Actuación eléctrica Electric actuation 24 - 240 V AC / DC	Actuación eléctrica con bloque de seguridad Electric actuation & BSR safety block 24 - 240 V AC / DC
D63 - D75	30272 **924,27**	30286 **1.357,78**
D90	30273 **941,81**	30287 **1.479,52**
D110	30274 **1.178,63**	30288 **1.689,72**
D125 - D140	30275 **1.613,21**	30289 **2.235,07**
D160	30276 **1.641,60**	30290 **2.263,45**
D200 - D225	30277 **2.081,44**	30291 **2.779,01**
D250 - D280	30278 **2.395,83**	30292 **3.255,52**
D315	32742 **2.769,03**	32744 **3.570,55**

FPM

	Actuación eléctrica Electric actuation 24 - 240 V AC / DC	Actuación eléctrica con bloque de seguridad Electric actuation & BSR safety block 24 - 240 V AC / DC
D63 - D75	30336 **966,73**	30350 **1.495,31**
D90	30337 **996,10**	30351 **1.538,65**
D110	30338 **1.256,65**	30352 **1.767,26**
D125 - D140	30339 **1.737,69**	30353 **2.377,65**
D160	30340 **1.817,49**	30354 **2.457,45**
D200 - D225	30341 **2.269,78**	30355 **3.033,69**
D250 - D280	30342 **2.887,35**	30356 **3.651,27**
D315	32749 **3.291,41**	32751 **4.014,33**

* Actuador de 12V disponible bajo pedido
Available 12V actuator on request

VÁLVULAS DE MARIPOSA (COMPUERTA PVC-U) SERIE IND: ACTUACIÓN NEUMÁTICA
BUTTERFLY VALVES (PVC-U DISC) IND SERIES: PNEUMATIC ACTUATION

IND SERIES

Válvulas de mariposa Serie Industrial PVC-U - eje en acero inoxidable
Butterfly valves Industrial Series PVC-U - stainless steel shaft

EPDM Perox.

	Actuación neumática aluminio Pneumatic actuation aluminum		Actuación neumática aluminio con kit (*) Pneumatic actuation aluminum & kit (*)		Actuación neumática poliamida Pneumatic actuation polyamide		Actuación neumática poliamida con kit (*) Pneumatic actuation polyamide & kit (*)	
	Doble efecto Double acting	Simple efecto Spring return	Doble efecto Double acting	Simple efecto Spring return	Doble efecto Double acting	Simple efecto Spring return	Doble efecto Double acting	Simple efecto Spring return
D63 - D75	30464 **520,45**	30471 **699,83**	30478 **787,81**	30485 **965,58**	30492 **541,78**	30498 **802,15**	30501 **905,97**	30507 **1.198,00**
D90	30465 **536,14**	30472 **829,62**	30479 **795,32**	30486 **1.132,31**	30493 **559,92**	30499 **820,28**	30502 **913,47**	30508 **1.216,13**
D110	30466 **549,82**	30473 **856,36**	30480 **829,23**	30487 **1.145,98**	30494 **593,59**	30500 **853,93**	30503 **947,37**	30509 **1.249,80**
D125 - D140	30467 **802,38**	30474 **1.322,46**	30481 **1.092,05**	30488 **1.612,07**	30495 **797,91**		30504 **1.193,75**	
D160	30468 **833,77**	30475 **1.352,96**	30482 **1.123,42**	30489 **1.646,05**	30496 **826,31**		30505 **1.222,16**	
D200 - D225	30469 **1.060,10**	30476 **1.545,27**	30483 **1.387,73**	30490 **1.835,58**	30497 **1.059,97**		30506 **1.487,19**	
D250 - D280	30470 **1.660,68**	30477 **2.005,39**	30484 **1.932,03**	30491 **2.296,62**				
D315	32755 **2.267,26**	32757 **4.319,73**	32756 **2.494,69**	32758 **4.636,82**				

FPM

	Actuación neumática aluminio Pneumatic actuation aluminum		Actuación neumática aluminio con kit (*) Pneumatic actuation aluminum & kit (*)		Actuación neumática poliamida Pneumatic actuation polyamide		Actuación neumática poliamida con kit (*) Pneumatic actuation polyamide & kit (*)	
	Doble efecto Double acting	Simple efecto Spring return	Doble efecto Double acting	Simple efecto Spring return	Doble efecto Double acting	Simple efecto Spring return	Doble efecto Double acting	Simple efecto Spring return
D63 - D75	30517 **545,14**	30524 **724,57**	30531 **853,69**	30538 **1.033,09**	30545 **589,14**	30551 **864,74**	30554 **962,16**	30560 **1.244,89**
D90	30518 **584,68**	30525 **878,17**	30532 **855,62**	30539 **1.180,82**	30546 **628,68**	30552 **898,40**	30555 **995,81**	30561 **1.278,54**
D110	30519 **628,07**	30526 **934,57**	30533 **930,74**	30540 **1.224,22**	30547 **672,06**	30553 **954,79**	30556 **1.039,23**	30562 **1.321,95**
D125 - D140	30520 **890,45**	30527 **1.390,86**	30534 **1.160,48**	30541 **1.680,52**	30548 **883,63**		30557 **1.250,77**	
D160	30521 **947,84**	30528 **1.467,08**	30535 **1.237,50**	30542 **1.756,73**	30549 **960,44**		30558 **1.327,60**	
D200 - D225	30522 **1.318,16**	30529 **1.784,11**	30536 **1.569,54**	30543 **2.017,40**	30550 **1.279,64**		30559 **1.669,02**	
D250 - D280	30523 **2.064,91**	30530 **2.429,47**	30537 **2.354,57**	30544 **2.719,14**				
D315	32759 **2.692,14**	32761 **4.772,39**	32760 **2.920,48**	32762 **5.089,48**				

(*) Kit: electroválvula (220 VAC), final de carrera y reguladores de escape
Kit: solenoid valve (220 VAC), limit-switch box and relief regulators

Las válvulas neumáticas se configuran como NC (normalmente cerradas) por defecto.
Si se desea una configuración NA (normalmente abierta) se debe indicar al realizar el pedido.
Pneumatic valves are shipped as NC (normally closed) as standard. If a NO (normally open) configuration is needed, please specify when placing the order.

VÁLVULAS DE COMPUERTA ROTATORIA AUTOMÁTICA EN PVC-U - PVC-U AUTOMATIC ROTARY DISC VALVES

	ELECTRIC ROTARY DISC VALVES			
	230 VAC		24 VAC	
	90° turn	180° turn	90° turn	180° turn
D50-D63	-	41863 **364,78**	-	45866 **364,78**
D63-D75	41864 **378,01**	59959 **378,00**	43730 **378,01**	59960 **378,00**

RECAMBIOS VÁLVULAS DE COMPUERTA ROTATORIA AUTOMÁTICA EN PVC-U - SPARE PARTS PVC-U AUTOMATIC ROTARY DISC VALVES

ACTUADOR ELÉCTRICO 90°
ELECTRIC ACTUATOR 90°

SIZE	PN	REF.	PACK	kg	Q(B)	Q(P)	CODE	EUR
220V AC	-	-	-	-	-	-	**53933**	**296,10**
24 V AC	-	-	-	-	-	-	**53934**	**296,10**

ACTUADOR ELÉCTRICO 180°
ELECTRIC ACTUATOR 180°

SIZE	PN	REF.	PACK	kg	Q(B)	Q(P)	CODE	EUR
220V AC	-	-	-	-	-	-	**59965**	**296,10**
24 V AC	-	-	-	-	-	-	**59966**	**296,10**

KIT DE ACTUACIÓN
ACTUATION KIT

SIZE	PN	REF.	PACK	kg	Q(B)	Q(P)	CODE	EUR
50-63	-	-	-	-	-	-	**54436**	**37,43**
63-75	-	-	-	-	-	-	**54086**	**37,43**

RECAMBIOS: KITS DE ACTUACIÓN VÁLVULAS DE BOLA - SPARE PARTS: ACTUATION KITS FOR BALL VALVES

Kits actuación / Actuation Kits	J+J® Actuación eléctrica / Electric actuation		CH-air Actuación neumática aluminio / Pneumatic actuation aluminum		Prisma Actuación neumática poliamida / Pneumatic actuation polyamide	
	Sin BSR / Without BSR	Con BSR / With BSR	Doble efecto / Double acting	Simple efecto / Spring return	Doble efecto / Double acting	Simple efecto / Spring return
Válvulas bola 2 vías / 2-way ball valves — Incluyen pieza conexión, medio soportes, tornilleria; brida separadora y acoples en diámetros necesarios. / Includes coupling bush, supports, bolts, mounting clamp and connectors in required sizes.						
Industrial Series — **D16 - ⅜"**	30570 **45,06**	56852 **45,04**	30590 **44,58**	30600 **45,04**	30610 **44,83**	30620 **44,83**
D20 - ½"	30571 **45,06**	56853 **45,04**	30591 **44,58**	30601 **45,04**	30611 **44,83**	30621 **44,83**
D25 - ¾"	30572 **44,54**	56854 **44,51**	30592 **44,35**	30602 **43,49**	30612 **44,31**	30622 **44,28**
D32 - 1"	30573 **46,53**	56855 **46,51**	30593 **46,28**	30603 **46,28**	30613 **46,46**	30623 **46,46**
D40 - 1¼"	30574 **46,14**	56856 **46,12**	30594 **45,93**	30604 **45,93**	30614 **46,07**	30624 **46,07**
D50 - 1½"	30575 **49,82**		30595 **49,63**	30605 **50,33**	30615 **49,77**	30625 **50,33**
D63 - 2"	30576 **48,73**		30596 **49,29**	30606 **49,94**	30616 **48,73**	30626 **49,94**
D75 - 2½"	30577 **53,95**		30597 **53,95**	30607 **53,95**	30617 **53,95**	30627 **75,05**
D90 - 3"	30578 **72,00**		30598 **72,00**	30608 **72,00**	30618 **72,21**	30628 **71,29**
D110 - 4"	30579 **71,36**		30599 **72,07**	30609 **69,98**	30619 **71,36**	
Válvulas bola 2 vías [IND] / [IND] 2-way ball valves — Incluyen pieza conexión, medio soportes, tornilleria; brida separadora y acoples en diámetros necesarios. / Includes coupling bush, supports, bolts, mounting clamp and connectors in required sizes.						
[IND] Series — **D16 - ⅜"**	53944 **42,90**	43676 **41,54**	43684 **42,36**	43690 **42,88**	43702 **42,59**	43702 **42,59**
D20 - ½"	53944 **42,90**	43676 **41,54**	43684 **42,36**	43690 **42,88**	43702 **42,59**	43702 **42,59**
D25 - ¾"	53945 **43,02**	43677 **42,98**	43685 **42,77**	43691 **41,96**	43703 **42,76**	43703 **42,76**
D32 - 1"	53946 **44,18**	43678 **44,15**	43686 **43,93**	43686 **43,93**	43704 **44,15**	43704 **44,15**
D40 - 1¼"	53947 **44,12**	43679 **44,09**	43687 **43,90**	43687 **43,90**	43705 **60,14**	43705 **60,14**
D50 - 1½"	43680 **45,50**		43688 **45,31**	43692 **46,01**	43706 **45,50**	43714 **46,01**
D63 - 2"	43681 **45,23**		43689 **45,79**	43693 **46,44**	43707 **45,23**	43715 **46,44**
D75 - 2½"	43682 **47,96**		43682 **47,96**	43682 **47,96**	43708 **47,96**	55197 **69,05**
D90 - 3"	43683 **48,28**		43683 **48,28**	43683 **48,28**	43709 **48,28**	55198 **69,37**
D110 - 4"	30579 **71,36**		30599 **72,07**	30609 **69,98**	30619 **71,36**	
Válvulas bola 3 vías / 3-way ball valves — Incluyen pieza conexión, soporte, tornilleria e insertos. / Includes coupling bush, support, bolts and inserts.						
D50 - 1½"	30629 **48,28**		30843 **46,80**	30844 **46,80**	30631 **46,76**	30632 **72,99**

RECAMBIOS: KITS DE ACTUACIÓN VÁLVULAS DE MARIPOSA -
SPARE PARTS: ACTUATION KITS FOR BUTTERFLY VALVES

J+J® CH-air Prisma

Classic Series

Kits actuación / Actuation Kits	Actuación eléctrica / Electric actuation	Actuación neumática aluminio / Pneumatic actuation aluminum		Actuación neumática poliamida / Pneumatic actuation polyamide		Reductor manual / Gear operator	
	24 - 240 V AC / DC	Doble efecto / Double acting	Simple efecto / Spring return	Doble efecto / Double acting	Simple efecto / Spring return	Conexión directa / Direct connection	Con torrerta / With turret
Válvulas mariposa / Butterfly valves	Incluyen pieza conexión, torreta, tornillería; brida separadora y acoples en diámetros necesarios. Includes coupling bush, supports, bolts, mounting clamp and connectors in required sizes.						
D63 - D75	30633 **78,13**	30647 **78,13**	30654 **78,13**	30661 **77,21**	30667 **103,71**		08976KIT **91,90**
D90	30634 **78,07**	30648 **78,13**	30655 **78,13**	30662 **78,13**	30668 **99,18**		08977KIT **107,66**
D110	30635 **78,07**	30649 **78,13**	30656 **78,13**	30663 **78,13**	30669 **102,89**		08977KIT **107,66**
D125 - D140	30636 **78,13**	30650 **78,13**	30657 **78,13**	30664 **102,95**			08979KIT **92,35**
D160	30637 **78,13**	30651 **78,13**	30658 **78,13**	30665 **124,05**			08979KIT **92,35**
D200 - D225	30638 **220,88**	30652 **201,91**	30659 **149,72**	30666 **203,00**			08982KIT **111,71**
D250	30639 **50,94**	30653 **50,94**	30660 **50,94**			16063KIT **45,99**	16062KIT **114,28**

IND Series

Kits actuación / Actuation Kits	Actuación eléctrica / Electric actuation	Actuación neumática aluminio / Pneumatic actuation aluminum		Actuación neumática poliamida / Pneumatic actuation polyamide		Reductor manual / Gear operator	
	24 - 240 V AC / DC	Doble efecto / Double acting	Simple efecto / Spring return	Doble efecto / Double acting	Simple efecto / Spring return	Conexión directa / Direct connection	Con soporte con. / With extension
Válvulas mariposa / Butterfly valves	Incluyen pieza conexión, torreta, tornillería; brida separadora y acoples en diámetros necesarios. Includes coupling bush, supports, bolts, mounting clamp and connectors in required sizes.						
D63 - D75	57498 **47,72**	35898 **47,71**	35898 **47,71**	35922 **47,74**	55185 **68,85**		35899 **47,75**
D90	35901 **47,75**	57497 **47,74**	35901 **47,75**	35923 **47,74**	55186 **68,85**		35902 **47,75**
D110	35901 **47,75**	57497 **47,74**	35901 **47,75**	35924 **47,74**	55187 **68,85**		35902 **47,75**
D125 - D140	69632 **47,75**	35905 **47,75**	35904 **47,75**	35925 **47,74**			35906 **47,75**
D160	69632 **47,75**	35905 **47,75**	35904 **47,75**	35925 **47,74**			56816 **47,75**
D200 - D225	35908 **105,23**	35909 **157,65**	69785 **105,23**	35926 **103,66**			35910 **61,51**
D250 - D280	35912 **111,20**	35912 **111,20**	35912 **111,20**			35911 **45,88**	35915 **64,19**
D315	35912 **111,20**	35912 **111,20**	35914 **163,63**			35911 **45,88**	35915 **64,19**

STD Series

Kits actuación / Actuation Kits	Actuación eléctrica / Electric actuation
	24 - 240 V AC / DC
Válvulas mariposa / Butterfly valves	Incluyen pieza conexión, torreta, tornillería; brida separadora y acoples en diámetros necesarios. Includes coupling bush, supports, bolts, mounting clamp and connectors in required sizes.
D63 - D75	74239 **80,94**
D90	74240 **80,94**
D110	35901 **47,75**
D125 - D140	74442 **47,75**
D160	69632 **47,75**
D200 - D225	35908 **105,23**
D250 - D280	35912 **111,20**
D315	35912 **111,20**

RECAMBIOS: ACTUADORES (SIN KIT) Y REDUCTOR MANUAL -
SPARE PARTS: ACTUATOR (WITHOUT KIT) AND GEAR BOX

Actuadores
Actuators
Incluyen sólo el actuador (sin kit montaje)
Including actuators only (without mounting kit)

Válvulas bola 2 vías
2-way ball valves

	Actuador eléctrico Electric actuator		Actuador neumático aluminio Pneumatic actuator aluminum		Actuador neumático poliamida Pneumatic actuator polyamide	
	24 V AC / DC	85 - 240 V AC / DC	Doble efecto Double acting	Simple efecto Spring return	Doble efecto Double acting	Simple efecto Spring return
D16 - ⅜"	30671 **371,75**	30676 **371,75**	30706 **205,34**	30712 **302,19**	30719 **205,37**	30724 **229,28**
D20 - ½"	30671 **371,75**	30676 **371,75**	30706 **205,34**	30712 **302,19**	30719 **205,37**	30724 **229,28**
D25 - ¾"	30671 **371,75**	30676 **371,75**	30706 **205,34**	30712 **302,19**	30719 **205,37**	30724 **229,28**
D32 - 1"	30671 **371,75**	30676 **371,75**	30707 **252,17**	30713 **343,80**	32364 **294,83**	30725 **342,99**
D40 - 1¼"	30671 **371,75**	30676 **371,75**	30707 **252,17**	30713 **343,80**	32364 **294,83**	30725 **342,99**
	24 - 240 V AC / DC		Doble efecto Double acting	Simple efecto Spring return	Doble efecto Double acting	Simple efecto Spring return
D50 - 1½"	46652 **538,23**		30707 **252,17**	30714 **441,98**	32364 **294,83**	30726 **452,89**
D63 - 2"	46652 **538,23**		30707 **252,17**	30714 **441,98**	32364 **294,83**	30726 **452,89**
D75 - 2½"	30677 **795,58**		30708 **367,81**	30715 **650,05**	30720 **391,64**	30727 **636,56**
D90 - 3"	46654 **986,01**		30708 **367,81**	30715 **650,05**	30720 **391,64**	30727 **636,56**
D110 - 4"	30678 **1.284,83**		30709 **539,10**	30716 **1.032,89**	30721 **551,18**	

Válvulas bola 3 vías
3-way ball valves

	Actuador eléctrico Electric actuator	Actuador neumático aluminio Pneumatic actuator aluminum		Actuador neumático poliamida Pneumatic actuator polyamide	
	24 - 240 V AC / DC	Doble efecto Double acting	Simple efecto Spring return	Doble efecto Double acting	Simple efecto Spring return
D50 - 1½"	30681 **545,67**	30711 **749,19**	30718 **966,62**	30723 **1.014,07**	30728 **1.049,77**

Válvulas mariposa
Butterfly valves

		Actuador eléctrico Electric actuator	Actuador neumático aluminio Pneumatic actuator aluminum		Actuador neumático poliamida Pneumatic actuator polyamide		Reductor manual Gear operator	
		24 - 240 V AC / DC	Doble efecto Double acting	Simple efecto Spring return	Doble efecto Double acting	Simple efecto Spring return	Industrial Series	Classic Series
IND Series	**D63 - D75**	30677 **795,58**	30708 **367,81**	43288 **525,51**	30720 **391,64**	30727 **636,56**	54744 **204,68**	TBD
	D90	30677 **795,58**	30708 **367,81**	30715 **650,05**	30720 **391,64**	30727 **636,56**	54744 **204,68**	TBD
	D110	46654 **986,01**	30708 **367,81**	30715 **650,05**	30720 **391,64**	30727 **636,56**	54744 **204,68**	TBD
	D125 - D140	30678 **1.284,83**	30709 **539,10**	30716 **1.032,89**	30721 **551,18**		54744 **200,67**	
	D160	30678 **1.284,83**	30709 **539,10**	30716 **1.032,89**	30721 **551,18**		54737 **338,80**	
	D200 - D225	30679 **1.430,05**	30709 **539,10**	30716 **1.032,89**	30721 **551,18**		54737 **338,80**	
	D250 - D280	30679 **1.430,05**	30710 **697,48**	30716 **1.032,89**			36662 **521,13**	
	D315	30679 **1.430,05**	41872 **855,78**	30717 **2.714,17**			36662 **521,13**	

Válvulas mariposa
Butterfly valves

		Actuador eléctrico Electric actuator
		24 - 240 V AC / DC
STD Series	**D63 - D75**	65342 **603,21**
	D90	65342 **603,21**
	D110	30677 **795,58**
	D125 - D140	46654 **986,01**
	D160	30678 **1.284,83**
	D200 - D225	30678 **1.284,83**
	D250 - D280	30679 **1.430,05**
	D315	30679 **1.430,05**

ACCESORIOS PARA ACTUADORES (ACTUACIÓN ELÉCTRICA) - ACCESSORIES FOR ACTUATORS (ELECTRIC ACTUATION)

J+J®

Actuadores con bloque de seguridad
Actuators with safety block

Valv. Bola D16 - D63 Ball Valves D16 - D63	30849 **982,08**
V. mariposa STD D63-D90 Butterfly v. STD D63-D90	73987 **1.123,63**
V. Bola D75 y V. Mariposa IND D75-D90 / STD D110 Ball Valves D75 & IND butterfly Valves D75-D90 / STD D110	30850 **1.242,98**
V. Bola D90 y V. Mariposa IND D110 / STD D125-140 Ball Valves D90 & IND butterfly Valves D110 / STD D125-140	53834 **1.491,58**
V. Bola D110 y V. Mariposa IND D140-D160 / STD D160-225 Ball Valves D110 & IND butterfly Valves D140-D160 / STD D160-225	30851 **1.846,02**
V. Mariposa IND/STD D200-D315 IND/STD butterfly Valves D200-D250	30852 **2.141,39**
V. Bola 3 vias D50 3 way Ball Valve D50	30862 **992,37**

Bloque de seguridad BSR
BSR safety block

	J4C model	J3C model
Valv. Bola D16 - D63 Ball Valves D16 - D63	74213 **479,08**	72730 **479,08**
V. mariposa STD D63-D90 Butterfly v. STD D63-D90	74213 **479,08**	72730 **479,08**
V. Bola D75 y V. Mariposa IND D75-D90 / STD D110 Ball Valves D75 & IND butterfly Valves D75-D90 / STD D110	74213 **479,08**	72730 **479,08**
V. Bola D90 y V. Mariposa IND D110 / STD D125-140 Ball Valves D90 & IND butterfly Valves D110 / STD D125-140	74213 **479,08**	72730 **479,08**
V. Bola D110 y V. Mariposa IND D140-D160 / STD D160-225 Ball Valves D110 & IND butterfly Valves D140-D160 / STD D160-225	74214 **560,90**	66354 **560,90**
V. Mariposa IND/STD D200-D315 IND/STD butterfly Valves D200-D250	74214 **560,90**	66354 **560,90**
V. Bola 3 vias D50 3 way Ball Valve D50	74213 **479,08**	72730 **479,08**

Actuadores con posicionador 4-20 mA
Actuators with digital positioner 4-20 mA

Valv. Bola D16 - D63 Ball Valves D16 - D63	30857 **939,01**
V. Bola D75 y V. Mariposa IND D75-D90 Ball Valves D75 & IND butterfly Valves D90	30858 **1.197,45**
V. Bola D90 y V. Mariposa IND D110 Ball Valves D90 & IND butterfly Valves D110	10065 **1.451,50**
V. Bola D110 y V. Mariposa IND D140-D160 Ball Valves D110 & IND butterfly Valves D140-D160	30859 **2.092,16**
V. Mariposa IND D200-D315 IND butterfly Valves D200-D250	30860 **2.399,83**
V. Bola 3 vias D50 3 way Ball Valve D50	30864 **935,31**

Actuadores con bloque de seguridad y posicionador
Actuators with safety block and digital positioner

Valv. Bola D16 - D63 Ball Valves D16 - D63	65276 **1.437,83**
V. Bola D75 y V. Mariposa IND D75-D90 Ball Valves D75 & IND butterfly Valves D90	65278 **1.680,43**
V. Bola D90 y V. Mariposa IND D110 Ball Valves D90 & IND butterfly Valves D110	65280 **1.952,61**
V. Bola D110 y V. Mariposa IND D140-D160 Ball Valves D110 & IND butterfly Valves D140-D160	65282 **2.698,80**
V. Mariposa IND D200-D315 IND butterfly Valves D200-D250	65284 **2.857,90**

Actuadores especiales de 12V
12V special actuators

Valv. Bola D16 - D63 Ball Valves D16 - D63	73151 **538,23**
V. Bola D75 y V. Mariposa IND D75-D90 Ball Valves D75 & IND butterfly Valves D90	73152 **795,58**
V. Bola D90 y V. Mariposa IND D110 Ball Valves D90 & IND butterfly Valves D110	73153 **986,02**

Soportes motorización
Actuation brackets

Válvulas de mariposa Industrial
Industrial Butterfly valves

Válvula Mariposa IND D75 - D160 IND butterfly valves D75 - D160	43393 **22,25**
Válvula Mariposa IND D200 IND butterfly valves D200	10072 **21,35**
Soporte motor F07 V.Mariposa IND D250-D315 Brackets F07 IND butterfly valves D250 - D315	43394 **26,19**
Soporte motor F10 V.Mariposa IND D250-D315 Brackets F10 IND butterfly valves D250 - D315	43394F10 **26,19**
Soporte motor F12 V.Mariposa IND D250-D315 Brackets F12 IND butterfly valves D250 - D315	43394F12 **26,19**

ACCESORIOS PARA ACTUADORES (ACTUACIÓN NEUMÁTICA) - ACCESSORIES FOR ACTUATORS (PENUMATIC ACTUATION)

Actuación Neumática
Pneumatic actuation

Electroválvula (CH-Air)
Solenoid valve (CH-Air)

12V DC	30739 **98,38**
24V AC	30740 **98,38**
24V DC	30722 **98,38**
110V AC	30741 **98,38**
110V DC	30742 **98,38**

›lamineto especial electroválvula CH32 *
Special solenoid valve coupling CH32 *

	69425 **56,93**

* Accesorio necesario para acoplamiento de electroválvula en actuador neumático doble efecto en válvulas de bola D16-D25

* Accessories required for solenoid valve coupling in double acting pneumatic actuator in ball valves D16-D25

Electroválvula (Prisma)
Solenoid valve (Prisma)

220V AC	30746 **171,60**
12V DC	30748 **171,60**
24V AC	30749 **171,60**
24V DC	30670 **171,60**
110V AC	30750 **171,60**
110V DC	30751 **171,60**

Electroválvula (Burkert)
Solenoid valve (Burkert)

220V AC	30737B **367,79**
12V DC	30739B **537,10**
24V AC	30740B **373,46**
24 VDC	30722B **212,44**
110V AC	30741B **373,46**
110V DC	30742B **471,65**

Electroválvula (SMC)
Solenoid valve (SMC)

220V AC	70375 **133,66**
24V AC	70732 **133,66**
24 VDC	70733 **133,66**

Caja final de carrerc
Limit switch box

	30743 **137,79**
especial CH032	30744 **186,06**

›guladores de escape (**)
Relief regulators (**)

	30745 **29,11**

(**) Son necesarios 2 por actuador (incluidos)
(**) There are needed 2 per actuator (included)

Caja final de carrera
Limit switch box

	45293 **153,33**

ACCESORIOS PP

PP FITTINGS

95 Arquetas Serie Pro
Valve boxes Pro Series

105 Acc. compresión Serie Standard
Compression fitt. Standard Series

112 Accesorios unión manguera
Hose couplings

97 Acc. compresión Serie Performance
Compression fitt. Performance Series

109 Collarines de toma
Clamp saddles

112 Serie roscada
Threaded Series

102 Accesorio Universal
Universal Fitting

111 Pinzas
Pipe clips

113 Conexiones estriadas y accesorios riego
Spiral barb & irrigation fittings

ARQUETAS SERIE PRO - VALVE BOXES PRO SERIES

PP. 26. Round Garden

ARQ 110

ARQUETA circular
Con válvula ¾" macho para manguera

VALVE BOX round
With ¾" male thread hose valve

SIZE	PN	REF.	PACK	kg	Q(B)	Q(P)	CODE	EUR
-		11 26 05	E	7,1	7	105	**17186**	**34,49**

PP. 26. Round 5"

ARQ 110

ARQUETA circular
Tapa de cierre a presión

VALVE BOX round
Clip-on cover

SIZE	PN	REF.	PACK	kg	Q(B)	Q(P)	CODE	EUR
-		11 26 01	G	16,9	24	360	**02672**	**6,83**

PP. 26. Round 9"

ARQ 110

ARQUETA circular
Tapa de cierre a bayoneta

VALVE BOX round
Twist lock cover

SIZE	PN	REF.	PACK	kg	Q(B)	Q(P)	CODE	EUR
-		11 26 02	G	17,5	10	150	**02673**	**14,77**

PP. 26. Rectangular. Standard

ARQ 110

ARQUETA rectangular Standard
Tapa de cierre mediante tornillo

VALVE BOX rectangular Standard
Bolt lock cover

SIZE	PN	REF.	PACK	kg	Q(B)	Q(P)	CODE	EUR
-		11 26 03	0,047	3,9	1	66	**02674**	**34,72**

PP. 26. Rectangular. Jumbo

ARQ 110

ARQUETA rectangular Jumbo
Tapa de cierre mediante tornillo

VALVE BOX rectangular Jumbo
Bolt lock cover

SIZE	PN	REF.	PACK	kg	Q(B)	Q(P)	CODE	EUR
-		11 26 04	0,077	5,3	1	48	**02675**	**47,28**

PP. 26. Extension

ARQ 110

SUPLEMENTO ARQUETA
Arqueta rectangular

VALVE BOX EXTENSION
Rectangular valve box

SIZE	PN	REF.	PACK	kg	Q(B)	Q(P)	CODE	EUR
(02674)		11 26 08	0,027	1,9	1	56	**02676**	**15,78**
(02675)		11 26 09	0,049	2,5	1	24	**07777**	**21,35**

PP. 26. Cover

ARQ 110

TAPA ARQUETA

VALVE BOX COVER

SIZE	PN	REF.	PACK	kg	Q(B)	Q(P)	CODE	EUR
(17186)		11 26 05 02	0,002	0,1	1	4.500	**27999**	**2,27**
(02672)		11 26 01 02	E	7,3	50	750	**27995**	**2,80**
(02673)		11 26 02 02	E	13,4	25	500	**27996**	**6,70**
(02674)		11 26 03 02	CP	231,3	162	150	**27997**	**11,81**
(02675)		11 26 04 02	CP	210,2	90	90	**27998**	**18,76**

Tapas de arquetas en otros colores también disponibles bajo pedido.
Valve box covers are also available in other colors upon request.

ARQUETAS SERIE PRO - VALVE BOXES PRO SERIES

PP. 26. Grid

ARQ 110

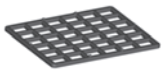

REJA ARQUETA
Arqueta rectangular

VALVE BOX GRID
Rectangular valve box

SIZE	PN	REF.	PACK	kg	Q(B)	Q(P)	CODE	EUR
(02674)		11 26 12	0,032	4,5	5	200	**32781**	**13,24**
(02675)		11 26 13	0,030	6,8	5	200	**32782**	**22,04**

PP. 26. Bolt

ARQ 110

TORNILLO ANTIVANDÁLICO
Arqueta rectangular

ANTI VANDAL BOLT
Rectangular valve box

SIZE	PN	REF.	PACK	kg	Q(B)	Q(P)	CODE	EUR
(02674/5)		11 26 14	0,004	-	20	180	**34549**	**10,09**

PP. 26. Key

ARQ 110

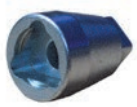

LLAVE ANTIVANDÁLICA
Arqueta rectangular

ANTI VANDAL KEY
Rectangular valve box

SIZE	PN	REF.	PACK	kg	Q(B)	Q(P)	CODE	EUR
(02674/5)		11 26 15	-	-	-	-	**34550**	**14,42**

Entre paréntesis en SIZE se indica el código de la arqueta que le corresponde.
The code of the corresponding valve box is indicated in brakets in SIZE.

ACCESORIOS COMPRESIÓN EN PP SERIE PERFORMANCE - PP COMPRESSION FITTINGS PERFORMANCE SERIES

PP-P. 01. CP

PPP 040

CODO 90º Performance
Comp x Comp

90º ELBOW Performance
Comp x Comp

SIZE	PN	REF.	PACK	kg	Q(B)	Q(P)	CODE	EUR
16 x 16	16	11 01 016	C	4,8	60	3.600	**01469**	**2,60**
20 x 20	16	11 01 020	C	4,3	60	3.600	**01470**	**2,72**
25 x 25	16	11 01 025	D	8,5	60	1.800	**01471**	**3,48**
32 x 32	16	11 01 032	D	5,8	30	900	**01472**	**4,30**
40 x 40	16	11 01 040	D	8,0	20	600	**01473**	**7,53**
50 x 50	16	11 01 050	E	14,8	25	375	**01474**	**10,54**
63 x 63	16	11 01 063	E	16,4	15	225	**01475**	**14,96**
75 x 75	10	11 01 075	E	12,2	8	120	**01476**	**25,31**
90 x 90	10	11 01 090	E	11,5	5	75	**17898**	**32,62**
110 x 110	10	11 01 110	E	11,3	3	45	**17899**	**67,68**

PP-P. 01. CPFT

PPP 040

CODO 90º Performance
Comp x Rosca hembra

90º ELBOW Performance
Comp x Female thread

SIZE	PN	REF.	PACK	kg	Q(B)	Q(P)	CODE	EUR
16 x ⅜"	10	11 01 416	C	5,1	100	6.000	**01478**	**1,83**
16 x ½"	10	11 01 417	C	4,4	80	4.800	**09145**	**1,83**
20 x ½"	10	11 01 420	C	4,2	80	4.800	**01479**	**2,05**
20 x ¾"	10	11 01 421	C	4,2	80	4.800	**01480**	**2,05**
25 x ½"	10	11 01 424	D	8,5	90	2.700	**07350**	**2,60**
25 x ¾"	10	11 01 425	D	8,5	90	2.700	**01481**	**2,60**
32 x ½"	10	11 01 430	D	6,7	50	1.500	**09710**	**3,17**
32 x ¾"	10	11 01 431	D	6,8	50	1.500	**01482**	**3,17**
32 x 1"	10	11 01 432	D	6,8	50	1.500	**01483**	**3,17**
40 x ¾"	10	11 01 438	D	8,2	30	900	**33488**	**5,11**
40 x 1"	10	11 01 439	D	8,2	30	900	**33489**	**5,11**
40 x 1¼"	10	11 01 440	D	8,2	30	900	**01485**	**5,11**
40 x 1½"	10	11 01 441	D	8,8	30	900	**01486**	**5,11**
50 x 1¼"	10	11 01 449	E	17,3	40	600	**34577**	**7,23**
50 x 1½"	10	11 01 450	E	17,3	40	600	**01487**	**7,23**
50 x 2"	10	11 01 451	E	17,9	40	600	**01488**	**7,23**
63 x 1¼"	10	11 01 461	E	16,2	20	300	**34579**	**11,22**
63 x 1½"	10	11 01 462	E	16,2	20	300	**33132**	**11,22**
63 x 2"	10	11 01 463	E	16,2	20	300	**01489**	**11,22**
75 x 2"	10	11 01 474	E	13,5	12	180	**01490**	**19,92**
75 x 2½"	10	11 01 475	E	12,9	12	180	**01491**	**19,92**
90 x 3"	10	11 01 490	E	11,6	8	120	**17900**	**40,15**
90 x 4"	10	11 01 491	E	13,7	8	120	**17901**	**40,15**
110 x 4"	10	11 01 510	E	11,8	5	75	**17902**	**65,09**

PP-P. 01. CPMT

PPP 040

CODO 90º Performance
Comp x Rosca macho

90º ELBOW Performance
Comp x Male thread

SIZE	PN	REF.	PACK	kg	Q(B)	Q(P)	CODE	EUR
16 x ⅜"	10	11 01 616	C	5,1	100	6.000	**01493**	**1,71**
16 x ½"	10	11 01 617	C	4,7	80	4.800	**09146**	**1,71**
20 x ½"	10	11 01 620	C	4,0	80	4.800	**01494**	**1,80**
20 x ¾"	10	11 01 621	C	4,0	80	4.800	**01495**	**1,80**
25 x ½"	10	11 01 624	D	7,7	90	2.700	**01496**	**2,22**
25 x ¾"	10	11 01 625	D	8,3	90	2.700	**01497**	**2,22**
32 x ½"	10	11 01 630	D	7,6	60	1.800	**32055**	**2,94**
32 x ¾"	10	11 01 631	D	7,6	60	1.800	**32056**	**2,94**
32 x 1"	10	11 01 632	D	7,8	60	1.800	**01498**	**2,94**
40 x 1¼"	10	11 01 640	D	8,2	30	900	**01499**	**4,72**
40 x 1½"	10	11 01 641	D	8,0	30	900	**01484**	**4,72**
50 x 1¼"	10	11 01 649	E	16,1	40	600	**01500**	**6,11**
50 x 1½"	10	11 01 650	E	16,4	40	600	**01501**	**6,51**
50 x 2"	10	11 01 651	E	16,2	40	600	**01502**	**6,51**
63 x 1¼"	10	11 01 661	E	15,6	20	300	**34580**	**9,46**
63 x 1½"	10	11 01 662	E	15,6	20	300	**34581**	**9,46**
63 x 2"	10	11 01 663	E	15,6	20	300	**01503**	**9,46**
75 x 2½"	10	11 01 675	E	17,6	12	180	**01504**	**19,20**
90 x 3"	10	11 01 690	E	12,5	8	120	**17903**	**25,37**
90 x 4"	10	11 01 691	E	13,7	8	120	**17904**	**25,37**
110 x 4"	10	11 01 710	E	14,9	6	90	**17905**	**49,36**

PP-P. 01. CPW

PPP 040

CODO 90º Performance
De pared - Comp x Rosca hembra

90º ELBOW Performance
Comp x Female thread - Wall

SIZE	PN	REF.	PACK	kg	Q(B)	Q(P)	CODE	EUR
25 x ¾"	10	11 01 225	D	7,8	80	2.400	**11723**	**2,88**

ACCESORIOS COMPRESIÓN EN PP SERIE PERFORMANCE - PP COMPRESSION FITTINGS PERFORMANCE SERIES

PP-P. 01. CPWR

PPP 040

CODO REFORZADO 90° Performance
De pared - Comp x Rosca hembra

90° REINF. ELBOW Performance
Comp x Female thread - Wall

SIZE	PN	REF.	PACK	kg	Q(B)	Q(P)	CODE	EUR
20 x ½"	10	11 01 320	C	4,4	60	3.600	**52671**	**3,93**
25 x ¾"	10	11 01 325	D	8,3	80	2.400	**15778**	**3,99**

PP-P. 03. CP

PPP 040

TÉ 90° Performance
Comp x Comp x Comp

90° TEE Performance
Comp x Comp x Comp

SIZE	PN	REF.	PACK	kg	Q(B)	Q(P)	CODE	EUR
16 x 16 x 16	16	11 03 016	C	4,7	40	2.400	**01506**	**3,35**
20 x 20 x 20	16	11 03 020	C	4,2	40	2.400	**01507**	**3,71**
25 x 25 x 25	16	11 03 025	D	8,4	40	1.200	**01508**	**4,94**
32 x 32 x 32	16	11 03 032	D	6,1	20	600	**01509**	**6,38**
40 x 40 x 40	16	11 03 040	D	7,4	12	360	**01510**	**10,54**
50 x 50 x 50	16	11 03 050	E	13,7	15	225	**01511**	**14,20**
63 x 63 x 63	16	11 03 063	E	13,2	8	120	**01512**	**21,08**
75 x 75 x 75	10	11 03 075	E	13,6	6	90	**01513**	**35,49**
90 x 90 x 90	10	11 03 090	E	13,2	4	60	**17906**	**51,57**
110 x 110 x 110	10	11 03 110	E	13,7	1	15	**17907**	**100,05**

PP-P. 03. CPFT

PPP 040

TÉ 90° Performance
Comp x Rosca hembra x Comp

90° TEE Performance
Comp x Female thread x Comp

SIZE	PN	REF.	PACK	kg	Q(B)	Q(P)	CODE	EUR
16 x ⅜" x 16	10	11 03 416	C	4,6	50	3.000	**01523**	**2,71**
16 x ½" x 16	10	11 03 417	C	3,8	40	2.400	**09147**	**2,71**
20 x ½" x 20	10	11 03 420	C	3,5	40	2.400	**01524**	**2,94**
20 x ¾" x 20	10	11 03 421	C	3,5	40	2.400	**01525**	**2,94**
25 x ½" x 25	10	11 03 424	D	8,0	50	1.500	**01526**	**3,79**
25 x ¾" x 25	10	11 03 425	D	8,0	50	1.500	**01527**	**3,79**
25 x 1" x 25	10	11 03 426	D	8,0	50	1.500	**34227**	**3,79**
32 x ½" x 32	10	11 03 430	D	6,1	25	750	**01528**	**4,94**
32 x ¾" x 32	10	11 03 431	D	6,1	25	750	**03337**	**4,94**
32 x 1" x 32	10	11 03 432	D	6,2	25	750	**01529**	**4,94**
40 x 1¼" x 40	10	11 03 440	D	7,4	15	450	**01530**	**8,37**
50 x 1" x 50	10	11 03 448	E	15,1	20	300	**33129**	**12,08**
50 x 1½" x 50	10	11 03 450	E	15,1	20	300	**01531**	**12,08**
50 x 2" x 50	10	11 03 451	E	14,9	20	300	**01532**	**12,08**
63 x 1" x 63	10	11 03 460	E	13,6	10	150	**33130**	**17,15**
63 x 1½" x 63	10	11 03 462	E	13,6	10	150	**33131**	**17,15**
63 x 2" x 63	10	11 03 463	E	13,6	10	150	**01533**	**17,15**
75 x 2½" x 75	10	11 03 475	E	12,8	7	105	**01534**	**29,10**
90 x 3" x 90	10	11 03 490	E	10,1	4	60	**17910**	**50,13**
110 x 3" x 110	10	11 03 509	E	12,3	3	45	**17911**	**69,17**
110 x 4" x 110	10	11 03 510	E	13,6	3	45	**17912**	**79,69**

PP-P. 03. CPMT

PPP 040

TÉ 90° Performance
Comp x Rosca macho x Comp

90° TEE Performance
Comp x Male thread x Comp

SIZE	PN	REF.	PACK	kg	Q(B)	Q(P)	CODE	EUR
16 x ⅜" x 16	10	11 03 616	C	4,2	54	3.240	**01536**	**2,88**
16 x ½" x 16	10	11 03 617	C	4,9	50	3.000	**09148**	**2,88**
20 x ½" x 20	10	11 03 620	C	3,2	40	2.400	**01537**	**2,96**
20 x ¾" x 20	10	11 03 621	C	3,3	41	2.460	**01538**	**2,96**
25 x ½" x 25	10	11 03 624	D	7,9	50	1.500	**01539**	**3,94**
25 x ¾" x 25	10	11 03 625	D	7,9	50	1.500	**01540**	**3,94**
32 x ½" x 32	10	11 03 630	D	6,0	32	960	**01541**	**5,13**
32 x 1" x 32	10	11 03 632	D	6,1	25	750	**01542**	**5,13**
40 x 1¼" x 40	10	11 03 640	D	7,4	15	450	**01543**	**8,20**
40 x 1½" x 40	10	11 03 641	D	7,4	15	450	**03338**	**8,20**
50 x 1½" x 50	10	11 03 650	E	14,1	20	300	**01544**	**11,63**
63 x 2" x 63	10	11 03 663	E	15,5	12	180	**01545**	**18,47**
75 x 2½" x 75	10	11 03 675	E	14,4	8	120	**01546**	**31,92**
90 x 3" x 90	10	11 03 690	E	10,5	4	60	**17913**	**58,29**
90 x 4" x 90	10	11 03 691	E	13,7	4	60	**17914**	**59,74**
110 x 4" x 110	10	11 03 710	E	8,8	2	30	**17915**	**79,22**

ACCESORIOS COMPRESIÓN EN PP SERIE PERFORMANCE - PP COMPRESSION FITTINGS PERFORMANCE SERIES

PP-P. 04. CPR

PPP 040

TÉ REDUCIDA 90° Performance
Comp x Comp x Comp

90° REDUCING TEE Performance
Comp x Comp x Comp

SIZE	PN	REF.	PACK	kg	Q(B)	Q(P)	CODE	EUR
20 x 16 x 20	16	11 04 020	C	4,4	40	2.400	**01515**	**4,04**
25 x 20 x 25	16	11 04 025	D	7,2	40	1.200	**01516**	**4,81**
32 x 25 x 32	16	11 04 032	D	5,9	20	600	**01517**	**6,19**
40 x 32 x 40	16	11 04 040	D	8,1	15	450	**01518**	**9,94**
50 x 32 x 50	16	11 04 049	E	12,5	15	225	**33487**	**14,20**
50 x 40 x 50	16	11 04 050	E	12,5	15	225	**01519**	**14,20**
63 x 50 x 63	16	11 04 063	E	14,8	10	150	**01520**	**19,28**
75 x 63 x 75	10	11 04 075	E	12,8	6	90	**01521**	**35,48**
90 x 75 x 90	10	11 04 090	E	13,7	4	60	**17908**	**59,96**
110 x 90 x 110	10	11 04 110	E	13,7	2	30	**17909**	**106,74**

PP-P. 08. CPA

PPP 040

TÉ AMPLIADA 90° Performance
Comp x Comp x Comp

90° ENLARGING TEE Performance
Comp x Comp x Comp

SIZE	PN	REF.	PACK	kg	Q(B)	Q(P)	CODE	EUR
20 x 25 x 20	16	11 08 020	D	7,2	40	1.200	**33891**	**4,81**

PP-P. 05. CP

PPP 040

MANGUITO Performance
Comp x Comp

COUPLING Performance
Comp x Comp

SIZE	PN	REF.	PACK	kg	Q(B)	Q(P)	CODE	EUR
16 x 16	16	11 05 016	C	4,6	60	3.600	**01548**	**2,56**
20 x 20	16	11 05 020	C	4,2	60	3.600	**01549**	**2,71**
25 x 25	16	11 05 025	D	8,4	60	1.800	**01550**	**3,48**
32 x 32	16	11 05 032	D	7,7	40	1.200	**01551**	**4,45**
40 x 40	16	11 05 040	D	9,8	25	750	**01552**	**7,23**
50 x 50	16	11 05 050	E	17,4	30	450	**01553**	**9,74**
63 x 63	16	11 05 063	E	20,1	20	300	**01554**	**14,09**
75 x 75	10	11 05 075	E	17,8	12	180	**01555**	**25,55**
90 x 90	10	11 05 090	E	16,2	8	120	**17916**	**30,35**
110 x 110	10	11 05 110	E	13,0	4	60	**17917**	**64,67**

PP-P. 05. CPFT

PPP 040

ENLACE Performance
Comp x Rosca hembra

ADAPTOR Performance
Comp x Female thread

SIZE	PN	REF.	PACK	kg	Q(B)	Q(P)	CODE	EUR
16 x ⅜"	10	11 05 416	C	5,3	110	6.600	**01565**	**1,62**
16 x ½"	10	11 05 417	C	3,9	80	4.800	**07349**	**1,62**
20 x ½"	10	11 05 420	C	3,8	80	4.800	**01566**	**1,75**
20 x ¾"	10	11 05 421	C	3,9	80	4.800	**01567**	**1,75**
25 x ½"	10	11 05 424	D	9,0	100	3.000	**01568**	**2,09**
25 x ¾"	10	11 05 425	D	8,9	100	3.000	**01569**	**2,09**
25 x 1"	10	11 05 426	D	9,1	100	3.000	**01570**	**2,09**
32 x ¾"	10	11 05 431	D	7,9	60	1.800	**01571**	**2,94**
32 x 1"	10	11 05 432	D	7,7	60	1.800	**01572**	**2,94**
40 x 1"	10	11 05 439	D	8,8	35	1.050	**01573**	**4,34**
40 x 1¼"	10	11 05 440	D	8,5	35	1.050	**01574**	**4,34**
50 x 1¼"	10	11 05 449	E	15,0	40	600	**01575**	**5,98**
50 x 1½"	10	11 05 450	E	15,5	40	600	**01576**	**5,98**
50 x 2"	10	11 05 451	E	17,7	40	600	**01577**	**5,98**
63 x 1½"	10	11 05 462	E	18,3	25	375	**34582**	**9,44**
63 x 2"	10	11 05 463	E	18,3	25	375	**01578**	**9,44**
75 x 2"	10	11 05 474	E	14,9	15	225	**01579**	**16,70**
75 x 2½"	10	11 05 475	E	14,9	15	225	**01580**	**16,70**
75 x 3"	10	11 05 476	E	12,8	15	225	**20786**	**16,70**
90 x 2"	10	11 05 488	E	14,8	12	180	**17921**	**21,13**
90 x 2½"	10	11 05 489	E	10,1	12	180	**17922**	**21,13**
90 x 3"	10	11 05 490	E	14,3	12	180	**17923**	**21,13**
90 x 4"	10	11 05 491	E	10,1	12	180	**17924**	**21,20**
110 x 2"	10	11 05 508	E	11,9	6	90	**17925**	**49,79**
110 x 3"	10	11 05 509	E	11,9	6	90	**17926**	**49,79**
110 x 4"	10	11 05 510	E	12,8	6	90	**17927**	**49,79**

ACCESORIOS COMPRESIÓN EN PP SERIE PERFORMANCE - PP COMPRESSION FITTINGS PERFORMANCE SERIES

PP-P. 05. CPMT

PPP 040

ENLACE Performance
Comp x Rosca macho

ADAPTOR Performance
Comp x Male thread

SIZE	PN	REF.	PACK	kg	Q(B)	Q(P)	CODE	EUR
16 x ⅜"	10	11 05 616	C	5,0	115	6.900	**01582**	**1,56**
16 x ½"	10	11 05 617	C	3,9	80	4.800	**07348**	**1,56**
16 x ¾"	10	11 05 618	C	3,9	80	4.800	**31921**	**1,56**
20 x ½"	10	11 05 620	C	3,6	80	4.800	**01583**	**1,62**
20 x ¾"	10	11 05 621	C	3,7	80	4.800	**01584**	**1,62**
20 x 1"	10	11 05 622	C	3,9	80	4.800	**01585**	**1,62**
25 x ½"	10	11 05 624	D	8,6	100	3.000	**01586**	**1,87**
25 x ¾"	10	11 05 625	D	8,6	100	3.000	**01587**	**1,87**
25 x 1"	10	11 05 626	D	8,8	100	3.000	**01588**	**1,87**
32 x ¾"	10	11 05 631	D	7,5	60	1.800	**01589**	**2,45**
32 x 1"	10	11 05 632	D	7,3	60	1.800	**01590**	**2,45**
32 x 1¼"	10	11 05 633	D	7,7	60	1.800	**06154**	**2,63**
40 x 1"	10	11 05 639	D	9,7	40	1.200	**33127**	**4,43**
40 x 1¼"	10	11 05 640	D	9,7	40	1.200	**01591**	**4,43**
40 x 1½"	10	11 05 641	D	9,6	40	1.200	**01592**	**4,43**
50 x 1"	10	11 05 648	E	16,0	45	675	**33128**	**5,82**
50 x 1¼"	10	11 05 649	E	16,0	45	675	**06155**	**5,82**
50 x 1½"	10	11 05 650	E	16,4	45	675	**01593**	**5,82**
50 x 2"	10	11 05 651	E	16,2	45	675	**01594**	**5,82**
63 x 1½"	10	11 05 662	E	15,6	25	375	**01595**	**8,29**
63 x 2"	10	11 05 663	E	15,9	25	375	**01596**	**8,29**
75 x 2"	10	11 05 674	E	15,4	15	225	**01597**	**16,70**
75 x 2½"	10	11 05 675	E	15,2	15	225	**01598**	**16,70**
75 x 3"	10	11 05 676	E	15,3	15	225	**09711**	**16,70**
90 x 2"	10	11 05 688	E	10,1	12	180	**17928**	**20,61**
90 x 2½"	10	11 05 689	E	10,1	12	180	**17929**	**20,61**
90 x 3"	10	11 05 690	E	14,8	12	180	**17930**	**20,61**
90 x 4"	10	11 05 691	E	10,1	12	180	**17931**	**21,46**
110 x 2"	10	11 05 708	E	11,7	6	90	**17932**	**36,82**
110 x 3"	10	11 05 709	E	10,1	6	90	**17933**	**36,82**
110 x 4"	10	11 05 710	E	11,8	6	90	**17934**	**36,82**

PP-P. 06. CPR

PPP 040

MANGUITO REDUCIDO Performance
Comp x Comp

REDUCING COUPLING Performance
Comp x Comp

SIZE	PN	REF.	PACK	kg	Q(B)	Q(P)	CODE	EUR
20 x 16	16	11 06 020	C	4,5	60	3.600	**01557**	**2,71**
25 x 20	16	11 06 025	D	8,9	80	2.400	**01558**	**3,17**
32 x 20	16	11 06 031	D	8,8	50	1.500	**33490**	**4,09**
32 x 25	16	11 06 032	D	8,8	50	1.500	**01559**	**4,09**
40 x 25	16	11 06 039	D	9,3	30	900	**34576**	**6,47**
40 x 32	16	11 06 040	D	9,3	30	900	**01560**	**6,47**
50 x 32	16	11 06 049	E	17,9	40	600	**27994**	**8,97**
50 x 40	16	11 06 050	E	20,7	40	600	**01561**	**8,97**
63 x 50	16	11 06 063	E	17,2	20	300	**01562**	**12,74**
75 x 63	10	11 06 075	E	16,2	12	180	**01563**	**23,19**
90 x 63	10	11 06 089	E	13,3	8	120	**17918**	**29,49**
90 x 75	10	11 06 090	E	14,1	8	120	**17919**	**29,49**
110 x 90	10	11 06 110	E	13,8	5	75	**17920**	**61,78**

PP-P. 07. CP

PPP 040

TAPÓN Performance
Comp

CAP Performance
Comp

SIZE	PN	REF.	PACK	kg	Q(B)	Q(P)	CODE	EUR
16	16	11 07 016	C	4,6	100	6.000	**01600**	**1,69**
20	16	11 07 020	C	4,3	100	6.000	**01601**	**1,75**
25	16	11 07 025	D	8,3	100	3.000	**01602**	**2,16**
32	16	11 07 032	D	7,3	60	1.800	**01603**	**2,60**
40	16	11 07 040	D	9,6	40	1.200	**01604**	**4,39**
50	16	11 07 050	E	17,7	50	750	**01605**	**6,51**
63	16	11 07 063	E	15,8	25	375	**01606**	**8,83**
75	10	11 07 075	E	18,8	20	300	**01607**	**16,79**
90	10	11 07 090	E	16,6	14	210	**17935**	**22,99**
110	10	11 07 110	E	11,6	6	90	**17936**	**54,88**

ACCESORIOS COMPRESIÓN EN PP SERIE PERFORMANCE - PP COMPRESSION FITTINGS PERFORMANCE SERIES

PP-P. 30. PART

PPP 040

TUERCA Performance

NUT Performance

SIZE	PN	REF.	PACK	kg	Q(B)	Q(P)	CODE	EUR
16		11 30 016	-	-	6	-	**01635**	**0,58**
20		11 30 020	B	1,0	36	4.320	**01636**	**0,60**
25		11 30 025	B	1,5	36	4.320	**01637**	**0,71**
32		11 30 032	B	1,3	24	2.880	**01638**	**0,97**
40		11 30 040	D	4,0	40	1.200	**01639**	**1,69**
50		11 30 050	-	1,3	2	-	**01640**	**2,12**
63		11 30 063	C	2,4	10	600	**01641**	**3,54**
75		11 30 075	-	-	-	-	**01642**	**6,79**
90		11 30 090	-	-	-	-	**26312**	**7,43**
110		11 30 110	-	-	-	-	**26313**	**8,95**

PP-P. 31. PART

PPP 040

CASQUILLO PRENSA Performance

INSERT Performance

SIZE	PN	REF.	PACK	kg	Q(B)	Q(P)	CODE	EUR
16		11 31 016	-	-	-	-	**01644**	**0,29**
20		11 31 020	-	-	-	-	**01645**	**0,29**
25		11 31 025	-	-	-	-	**01646**	**0,35**
32		11 31 032	-	-	-	-	**01647**	**0,46**
40		11 31 040	-	-	-	-	**01648**	**0,86**
50		11 31 050	-	-	-	-	**01649**	**1,07**
63		11 31 063	C	2,7	44	2.640	**01650**	**1,75**
75		11 31 075	-	-	-	-	**01651**	**2,25**
90		11 31 090	-	-	-	-	**26316**	**2,47**
110		11 31 110	-	-	-	-	**26317**	**2,72**

PP-P. 32. PART

PPP 040

CONO DE FIJACIÓN Performance

SPLIT RING Performance

SIZE	PN	REF.	PACK	kg	Q(B)	Q(P)	CODE	EUR
16		11 32 016	-	-	-	-	**01626**	**0,37**
20		11 32 020	-	-	-	-	**01627**	**0,37**
25		11 32 025	B	0,9	102 (6)	12.240	**01628**	**0,41**
32		11 32 032	-	-	-	-	**01629**	**0,63**
40		11 32 040	-	-	-	-	**01630**	**0,92**
50		11 32 050	-	1,2	40	4.800	**01631**	**1,44**
63		11 32 063	D	5,1	100	3.000	**01632**	**2,20**
75		11 32 075	-	-	-	-	**01633**	**3,19**
90		11 32 090	-	-	-	-	**26314**	**3,28**
110		11 32 110	-	-	-	-	**26315**	**3,99**

PP-P. 33. PART

PPP 040

JUNTA TÓRICA Performance

O-RING Performance

SIZE	PN	REF.	PACK	kg	Q(B)	Q(P)	CODE	EUR
16		11 33 016	-	-	-	-	**01653**	**0,37**
20		11 33 020	-	-	-	-	**01654**	**0,37**
25		11 33 025	B	0,9	300	36.000	**01655**	**0,41**
32		11 33 032	B	0,8	200	24.000	**01656**	**0,60**
40		11 33 040	B	7,1	100	12.000	**01657**	**0,92**
50		11 33 050	-	1,1	90	10.800	**01658**	**1,03**
63		11 33 063	C	4,1	200	12.000	**01659**	**1,54**
75		11 33 075	-	-	-	-	**01660**	**1,95**
90		11 33 090	C	3,0	120	7.200	**26318**	**2,24**
110		11 33 110	-	-	-	-	**26319**	**2,76**

Juntas NBR.
NBR o-rings.

ACCESORIOS COMPRESIÓN EN PP SERIE UNIVERSAL - PP COMPRESSION FITTINGS UNIVERSAL SERIES

PP-P. 05. UCF1

PPP 040

MANGUITO UNIVERSAL
Universal x Comp

COUPLING UNIVERSAL
Universal x Comp

SIZE	PN	REF.	PACK	kg	Q(B)	Q(P)	CODE	EUR
15-21 x 20	10	11 46 020	C	2,8	20	2.400	**27860**	**13,75**
15-21 x 25	10	11 46 024	C	3,6	20	2.400	**27861**	**13,89**
15-21 x 32	10	11 46 030	B	2,4	12	1.440	**27862**	**14,69**
21-27 x 20	10	11 46 021	D	10,2	60	1.800	**43461**	**15,46**
21-27 x 25	10	11 46 025	D	8,3	40	1.200	**28817**	**15,86**
21-27 x 32	10	11 46 031	D	7,7	40	1.200	**28818**	**16,02**
21-27 x 40	10	11 46 038	C	4,9	14	840	**28819**	**17,56**
27-35 x 25	10	11 46 037	-	-	-	-	**67085**	**18,47**
27-35 x 32	10	11 46 032	D	8,5	25	750	**28820**	**18,87**
27-35 x 40	10	11 46 039	D	15,1	40	1.200	**28821**	**19,66**
27-35 x 50	10	11 46 048	D	8,9	16	480	**28822**	**21,45**

PP-P. 05. UCF2

PPP 040

MANGUITO UNIVERSAL
Universal x Universal

COUPLING UNIVERSAL
Universal x Universal

SIZE	PN	REF.	PACK	kg	Q(B)	Q(P)	CODE	EUR
15-21	10	11 45 020	D	2,6	60	1.800	**27863**	**22,02**
21-27	10	11 45 025	D	8,1	54	1.620	**28823**	**28,11**
27-35	10	11 45 032	D	9,8	25	750	**28824**	**42,14**

PP-U. 05. UCFFT

PPP 040

ENLACE UNIVERSAL
Univ. x Rosca hembra

ADAPTOR UNIVERSAL
Univ. x Female thread

SIZE	PN	REF.	PACK	kg	Q(B)	Q(P)	CODE	EUR
15-21 x 3/4"	10	-	D	-	54	1620	**54800**	**12,40**
21-27 x 1"	10	-	-	-	-	-	**54801**	**14,37**
27-35 x 1 1/4"	10	-	-	-	-	-	**54802**	**16,98**

PP-U. 05. UCFMT

PPP 040

ENLACE UNIVERSAL
Univ. x Rosca macho

ADAPTOR UNIVERSAL
Univ. x Male thread

SIZE	PN	REF.	PACK	kg	Q(B)	Q(P)	CODE	EUR
15-21 x 3/4"	10	11 45 625	D	-	54	1620	**54803**	**12,18**
21-27 x 1"	10	11 45 632	-	-	-	-	**54804**	**13,88**
27-35 x 1 1/4"	10	11 45 640	-	-	-	-	**54805**	**16,58**

PP-U. 07. UCF

PPP 040

TAPÓN UNIVERSAL
Univ.

CAP UNIVERSAL
Univ.

SIZE	PN	REF.	PACK	kg	Q(B)	Q(P)	CODE	EUR
15-21	10	11 37 025	-	-	-	-	**54806**	**12,45**
21-27	10	11 37 032	-	-	-	-	**54807**	**14,03**
27-35	10	11 37 040	-	-	-	-	**54808**	**17,04**

Consultar otras posibilidades.
Contact us for other options.

ACCESORIOS COMPRESIÓN EN PP SERIE UNIVERSAL - PP COMPRESSION FITTINGS UNIVERSAL SERIES

PP-U. 01. UCF

PPP 040

CODO 90° UNIVERSAL
Univ. x Univ.

90° ELBOW UNIVERSAL
Univ. x Univ.

SIZE	PN	REF.	PACK	kg	Q(B)	Q(P)	CODE	EUR
15-21	10	11 41 025	-	-	-	-	**55104**	**21,30**
21-27	10	11 41 032	-	-	-	-	**55105**	**27,10**
27-35	10	11 41 040	-	-	-	-	**55106**	**40,57**

PP-U. 01. UCFCP

PPP 040

CODO 90° UNIVERSAL
Univ. x Comp.

90° ELBOW UNIVERSAL
Univ. x Comp.

SIZE	PN	REF.	PACK	kg	Q(B)	Q(P)	CODE	EUR
15-21 x 25	10	11 49 025	-	-	-	-	**54997**	**13,72**
21-27 x 25	10	-	-	-	-	-	**55116**	**15,41**
21-27 x 32	10	11 49 032	-	-	-	-	**54998**	**15,67**
27-35 x 40	10	11 49 040	-	-	-	-	**54999**	**20,06**

PP-U. 01. UCFFT

PPP 040

CODO 90° UNIVERSAL
Univ. x Rosca hembra

90° ELBOW UNIVERSAL
Univ. x Female thread

SIZE	PN	REF.	PACK	kg	Q(B)	Q(P)	CODE	EUR
15-21 x 3/4"	10	11 41 425	-	-	-	-	**54809**	**12,87**
21-27 x 1"	10	11 41 432	-	-	-	-	**54810**	**14,58**
27-35 x 1 1/4"	10	11 41 440	-	-	-	-	**54811**	**17,75**

PP-U. 01. UCFMT

PPP 040

CODO 90° UNIVERSAL
Univ. X Rosca macho

90° ELBOW UNIVERSAL
Univ. x Male thread

SIZE	PN	REF.	PACK	kg	Q(B)	Q(P)	CODE	EUR
15-21 x 3/4"	10	11 41 625	-	-	-	-	**54812**	**12,53**
21-27 x 1"	10	11 41 632	-	-	-	-	**54813**	**14,37**
27-35 x 1 1/4"	10	11 41 640	-	-	-	-	**54814**	**17,37**

PP-U. 01. UCFWR

PPP 040

CODO 90° UNIVERSAL
De pared - Univ. x Rosca hembra

90° ELBOW UNIVERSAL
Wall - Univ. x Female thread

SIZE	PN	REF.	PACK	kg	Q(B)	Q(P)	CODE	EUR
15-21 x 3/4"	10	11 41 325	-	-	-	-	**55000**	**14,22**

PP-U. 03. UCF

PPP 040

TE 90° UNIVERSAL
Univ. x Univ. x Univ.

90° TEE UNIVERSAL
Univ. x Univ. x Univ.

SIZE	PN	REF.	PACK	kg	Q(B)	Q(P)	CODE	EUR
15-21	10	11 43 025	-	-	-	-	**55107**	**35,89**
21-27	10	11 43 032	-	-	-	-	**55108**	**40,74**
27-35	10	11 43 040	-	-	-	-	**55109**	**48,59**

PP-U. 03. UCFCP

PPP 040

TE 90° UNIVERSAL
Univ. x Comp. x Univ.

90° TEE UNIVERSAL
Univ. x Comp. x Univ.

SIZE	PN	REF.	PACK	kg	Q(B)	Q(P)	CODE	EUR
15-21 x 25	10	11 48 025	-	-	-	-	**55001**	**22,39**
21-27 x 32	10	11 48 032	-	-	-	-	**55002**	**28,04**
27-35 x 40	10	11 48 040	-	-	-	-	**55003**	**42,53**

Consultar otras posibilidades.
Contact us for other options.

ACCESORIOS COMPRESIÓN EN PP SERIE UNIVERSAL - PP COMPRESSION FITTINGS UNIVERSAL SERIES

PP-U. 03. CPUCF

PPP 040

TE 90° UNIVERSAL
Comp. X Univ. x Comp.

90° TEE UNIVERSAL
Comp. x Univ. x Comp.

SIZE	PN	REF.	PACK	kg	Q(B)	Q(P)	CODE	EUR
25 x 15-21	10	11 44 025	-	-	-	-	**55004**	**15,12**
32 x 21-27	10	11 44 032	-	-	-	-	**55005**	**17,66**
40 x 27-35	10	11 44 040	-	-	-	-	**55103**	**22,94**

PP-U. 03. UCFFT

PPP 040

TE 90° UNIVERSAL
Univ. x Rosca hembra

90° TEE UNIVERSAL
Univ. x Female thread

SIZE	PN	REF.	PACK	kg	Q(B)	Q(P)	CODE	EUR
15-21 x 3/4"	10	11 43 425	-	-	-	-	**55110**	**21,29**
21-27 x 1"	10	11 43 432	-	-	-	-	**55111**	**26,65**
27-35 x 1 1/4"	10	11 43 440	-	-	-	-	**55112**	**40,39**

PP-U. 03. UCFMT

PPP 040

TE 90° UNIVERSAL
Univ. x Rosca macho

90° TEE UNIVERSAL
Univ. x Male thread

SIZE	PN	REF.	PACK	kg	Q(B)	Q(P)	CODE	EUR
15-21 x 3/4"	10	-	-	-	-	-	**55113**	**22,35**
21-27 x 1"	10	-	-	-	-	-	**55114**	**27,97**
27-35 x 1 1/4"	10	-	-	-	-	-	**55115**	**42,41**

PP-P. 05. UCF3

PPP 040

ACCESORIO UNIVERSAL
Kit transf. en Universal

UNIVERSAL FITTING
Universal conversion kit

SIZE	PN	REF.	PACK	kg	Q(B)	Q(P)	CODE	EUR
15-21 / 25		11 47 020	-	-	-	-	**27864**	**10,82**
21-27 / 32		11 47 025	-	-	-	-	**28825**	**12,02**
27-35 / 40		11 47 032	-	-	-	-	**28826**	**13,34**

Consultar otras posibilidades.
Contact us for other options.

ACCESORIOS COMPRESIÓN EN PP SERIE STANDARD - PP COMPRESSION FITTINGS STANDARD SERIES

PP-S. 01. CP

STD 048

CODO 90° Standard
Comp x Comp

90° ELBOW Standard
Comp x Comp

SIZE	PN	REF.	PACK	kg	Q(B)	Q(P)	CODE	EUR
16 x 16	10	22 01 016	C	3,7	100	6.000	**24671**	**1,77**
20 x 20	10	22 01 020	C	4,1	80	4.800	**24672**	**1,85**
25 x 25	10	22 01 025	D	7,5	80	2.400	**24673**	**2,35**
32 x 32	10	22 01 032	D	8,2	60	1.800	**24674**	**2,93**
40 x 40	10	22 01 040	D	7,8	25	750	**24675**	**5,10**
50 x 50	10	22 01 050	E	14,7	25	375	**24676**	**8,04**
63 x 63	10	22 01 063	E	16,3	15	225	**24677**	**11,44**

PP-S. 01. CPFT

STD 048

CODO 90° Standard
Comp x Rosca hembra

90° ELBOW Standard
Comp x Female thread

SIZE	PN	REF.	PACK	kg	Q(B)	Q(P)	CODE	EUR
16 x ½"	10	22 01 417	C	3,2	120	7.200	**24679**	**1,29**
20 x ½"	10	22 01 420	C	3,8	100	6.000	**24680**	**1,39**
20 x ¾"	10	22 01 421	C	4,1	100	6.000	**24681**	**1,39**
25 x ½"	10	22 01 424	D	8,1	120	3.600	**24682**	**1,77**
25 x ¾"	10	22 01 425	D	8,3	120	3.600	**24683**	**1,77**
32 x ¾"	10	22 01 431	D	8,0	80	2.400	**24685**	**2,16**
32 x 1"	10	22 01 432	D	8,0	80	2.400	**24686**	**2,16**
40 x 1¼"	10	22 01 440	D	8,5	35	1.050	**24687**	**3,49**
50 x 1½"	10	22 01 450	E	17,4	40	600	**24689**	**5,51**
63 x 2"	10	22 01 463	E	16,3	20	300	**24691**	**8,59**

PP-S. 01. CPMT

STD 048

CODO 90° Standard
Comp x Rosca macho

90° ELBOW Standard
Comp x Male thread

SIZE	PN	REF.	PACK	kg	Q(B)	Q(P)	CODE	EUR
16 x ½"	10	22 01 617	D	4,0	160	9.600	**24693**	**1,18**
20 x ½"	10	22 01 620	C	3,6	100	6.000	**24694**	**1,25**
20 x ¾"	10	22 01 621	C	3,6	100	6.000	**24695**	**1,25**
25 x ½"	10	22 01 624	D	7,8	120	3.600	**24696**	**1,51**
25 x ¾"	10	22 01 625	D	7,7	120	3.600	**24697**	**1,51**
25 x 1"	10	22 01 626	D	6,6	120	3.600	**25198**	**1,51**
32 x 1"	10	22 01 632	D	7,5	80	2.400	**24698**	**2,01**
40 x 1¼"	10	22 01 640	D	8,6	40	1.200	**24699**	**3,23**
50 x 1½"	10	22 01 650	E	16,2	40	600	**24702**	**4,98**
63 x 2"	10	22 01 663	E	15,3	20	300	**24704**	**7,25**

PP-S. 03. CP

STD 048

TÉ 90° Standard
Comp x Comp x Comp

90° TEE Standard
Comp x Comp x Comp

SIZE	PN	REF.	PACK	kg	Q(B)	Q(P)	CODE	EUR
16 x 16 x 16	10	22 03 016	C	3,4	60	3.600	**24707**	**2,29**
20 x 20 x 20	10	22 03 020	C	3,1	40	2.400	**24708**	**2,51**
25 x 25 x 25	10	22 03 025	D	7,1	50	1.500	**24709**	**3,33**
32 x 32 x 32	10	22 03 032	D	6,3	30	900	**24710**	**4,34**
40 x 40 x 40	10	22 03 040	D	7,3	15	450	**24711**	**7,14**
50 x 50 x 50	10	22 03 050	E	13,7	15	225	**24712**	**10,85**
63 x 63 x 63	10	22 03 063	E	13,3	8	120	**24713**	**16,10**

PP-S. 03. CPFT

STD 048

TÉ 90° Standard
Comp x Rosca hembra x Comp

90° TEE Standard
Comp x Female thread x Comp

SIZE	PN	REF.	PACK	kg	Q(B)	Q(P)	CODE	EUR
16 x ½" x 16	10	22 03 417	C	4,3	100	6.000	**24633**	**1,83**
20 x ½" x 20	10	22 03 420	D	3,7	60	3.600	**24634**	**2,01**
20 x ¾" x 20	10	22 03 421	C	3,8	60	3.600	**24635**	**2,01**
25 x ½" x 25	10	22 03 424	C	4,1	36	2.160	**24636**	**2,54**
25 x ¾" x 25	10	22 03 425	D	6,9	60	1.800	**24637**	**2,54**
32 x ½" x 32	10	22 03 430	D	6,8	40	1.200	**24638**	**3,36**
32 x ¾" x 32	10	22 03 431	D	6,9	40	1.200	**24639**	**3,36**
32 x 1" x 32	10	22 03 432	D	6,9	40	1.200	**24640**	**3,36**
40 x 1¼" x 40	10	22 03 440	D	8,1	20	600	**24641**	**5,70**
50 x 1½" x 50	10	22 03 450	E	15,0	20	300	**24642**	**9,25**
63 x 2" x 63	10	22 03 463	E	13,6	10	150	**24644**	**13,10**

ACCESORIOS COMPRESIÓN EN PP SERIE STANDARD - PP COMPRESSION FITTINGS STANDARD SERIES

PP-S. 03. CPMT

STD 048

TÉ 90° Standard
Comp x Rosca macho x Comp

90° TEE Standard
Comp x Male thread x Comp

SIZE	PN	REF.	PACK	kg	Q(B)	Q(P)	CODE	EUR
16 x ½" x 16	10	22 03 617	C	4,3	100	6.000	**24646**	**1,97**
20 x ½" x 20	10	22 03 620	C	3,7	60	3.600	**24647**	**2,02**
20 x ¾" x 20	10	22 03 621	C	3,6	60	1.800	**24648**	**2,02**
25 x ½" x 25	10	22 03 624	D	7,7	70	2.100	**24649**	**2,68**
25 x ¾" x 25	10	22 03 625	D	7,0	70	2.100	**24650**	**2,68**
32 x ½" x 32	10	22 03 630	D	7,4	45	1.350	**24651**	**3,36**
32 x 1" x 32	10	22 03 632	D	7,6	45	1.350	**24652**	**3,36**
40 x 1¼" x 40	10	22 03 640	D	9,5	25	750	**24653**	**5,57**
50 x 1½" x 50	10	22 03 650	E	14,1	20	300	**24655**	**8,89**
63 x 2" x 63	10	22 03 663	E	15,3	12	180	**24656**	**14,12**

PP-S. 05. CP

STD 048

MANGUITO Standard
Comp x Comp

COUPLING Standard
Comp x Comp

SIZE	PN	REF.	PACK	kg	Q(B)	Q(P)	CODE	EUR
16 x 16	10	22 05 016	C	4,0	120	7.200	**24657**	**1,72**
20 x 20	10	22 05 020	C	3,7	80	4.800	**24658**	**1,83**
25 x 25	10	22 05 025	D	7,1	80	2.400	**24659**	**2,35**
32 x 32	10	22 05 032	D	7,7	60	1.800	**24660**	**3,02**
40 x 40	10	22 05 040	D	9,2	35	1.050	**24661**	**4,92**
50 x 50	10	22 05 050	E	17,3	30	450	**24662**	**7,44**
63 x 63	10	22 05 063	E	20,2	20	300	**24663**	**10,78**

PP-S. 05. CPFT

STD 048

ENLACE Standard
Comp x Rosca hembra

ADAPTOR Standard
Comp x Female thread

SIZE	PN	REF.	PACK	kg	Q(B)	Q(P)	CODE	EUR
16 x ½"	10	22 05 417	C	4,3	200	12.000	**24715**	**1,09**
20 x ½"	10	22 05 420	C	3,9	120	7.200	**24716**	**1,21**
20 x ¾"	10	22 05 421	C	3,7	120	7.200	**24717**	**1,21**
25 x ½"	10	22 05 424	D	7,1	120	3.600	**24718**	**1,42**
25 x ¾"	10	22 05 425	D	7,0	120	3.600	**24719**	**1,42**
25 x 1"	10	22 05 426	D	7,3	120	3.600	**24720**	**1,42**
32 x ¾"	10	22 05 431	D	8,1	100	3.000	**24721**	**2,01**
32 x 1"	10	22 05 432	D	8,0	90	2.700	**24722**	**2,01**
40 x 1"	10	22 05 439	D	7,7	45	1.350	**24723**	**2,94**
40 x 1¼"	10	22 05 440	D	8,5	45	1.350	**24724**	**2,94**
50 x 1½"	10	22 05 450	E	15,5	40	600	**24726**	**4,55**
63 x 2"	10	22 05 463	E	18,1	25	375	**24728**	**7,25**

PP-S. 05. CPMT

STD 048

ENLACE Standard
Comp x Rosca macho

ADAPTOR Standard
Comp x Male thread

SIZE	PN	REF.	PACK	kg	Q(B)	Q(P)	CODE	EUR
16 x ½"	10	22 05 617	C	4,4	200	12.000	**24730**	**1,03**
20 x ½"	10	22 05 620	C	3,6	120	7.200	**24731**	**1,09**
20 x ¾"	10	22 05 621	C	3,2	120	7.200	**24732**	**1,09**
20 x 1"	10	22 05 622	C	3,9	120	7.200	**24733**	**1,09**
25 x ½"	10	22 05 624	D	6,9	120	3.600	**24734**	**1,29**
25 x ¾"	10	22 05 625	D	6,7	120	3.600	**24735**	**1,29**
25 x 1"	10	22 05 626	D	7,1	120	3.600	**24739**	**1,29**
32 x ¾"	10	22 05 631	D	7,5	90	2.700	**24740**	**1,62**
32 x 1"	10	22 05 632	D	7,3	90	2.700	**24741**	**1,62**
32 x 1¼"	10	22 05 633	D	7,7	90	2.700	**24742**	**1,79**
40 x 1¼"	10	22 05 640	D	7,6	45	1.350	**24743**	**3,00**
40 x 1½"	10	22 05 641	D	7,6	45	1.350	**24744**	**3,00**
50 x 1½"	10	22 05 650	E	16,4	45	675	**24746**	**4,46**
63 x 2"	10	22 05 663	E	16,0	25	375	**24749**	**6,33**

PP-S. 06. CPR

STD 048

MANGUITO REDUCIDO Standard
Comp x Comp

REDUCING COUPLING Standard
Comp x Comp

SIZE	PN	REF.	PACK	kg	Q(B)	Q(P)	CODE	EUR
20 x 16	10	22 06 020	C	4,1	100	6.000	**24664**	**1,83**
25 x 20	10	22 06 025	D	8,6	120	3.600	**24665**	**2,16**
32 x 25	10	22 06 032	D	7,9	70	2.100	**24666**	**2,80**
40 x 32	10	22 06 040	D	8,3	40	1.200	**24667**	**4,37**
50 x 40	10	22 06 050	E	18,1	35	525	**24668**	**6,87**
63 x 50	10	22 06 063	E	17,3	20	300	**24669**	**9,75**

ACCESORIOS COMPRESIÓN EN PP SERIE STANDARD - PP COMPRESSION FITTINGS STANDARD SERIES

PP-S. 07. CP

STD 048

TAPÓN Standard
Comp

CAP Standard
Comp

SIZE	PN	REF.	PACK	kg	Q(B)	Q(P)	CODE	EUR
16	10	22 07 016	C	4,0	200	12.000	**24750**	**1,16**
20	10	22 07 020	C	3,8	140	8.400	**24751**	**1,21**
25	10	22 07 025	D	7,9	150	4.500	**24752**	**1,46**
32	10	22 07 032	D	7,8	100	3.000	**24753**	**1,77**
40	10	22 07 040	D	7,7	50	1.500	**24754**	**2,96**
50	10	22 07 050	E	17,9	50	750	**24755**	**4,98**
63	10	22 07 063	E	15,7	25	375	**24756**	**6,74**

PP-S. 30. PART

STD 048

TUERCA Standard

NUT Standard

SIZE	PN	REF.	PACK	kg	Q(B)	Q(P)	CODE	EUR
16		22 30 016	-	-	-	-	**25263**	**0,42**
20		22 30 020	-	-	-	-	**24799**	**0,44**
25		22 30 025	-	-	-	-	**24800**	**0,49**
32		22 30 032	-	-	-	-	**24801**	**0,66**
40		22 30 040	-	-	-	-	**24802**	**1,18**
50		22 30 050	-	-	-	-	**24803**	**1,62**
63		22 30 063	-	-	-	-	**24804**	**2,70**

PP-S. 31. PART

STD 048

CASQUILLO PRENSA Standard

INSERT Standard

SIZE	PN	REF.	PACK	kg	Q(B)	Q(P)	CODE	EUR
16		22 31 016	-	-	-	-	**25264**	**0,14**
20		22 31 020	-	-	-	-	**24805**	**0,16**
25		22 31 025	-	-	-	-	**24806**	**0,18**
32		22 31 032	-	-	-	-	**24807**	**0,32**
40		22 31 040	-	-	-	-	**24808**	**0,59**
50		22 31 050	-	-	-	-	**01649**	**1,07**
63		22 31 063	C	2,7	44	2.640	**01650**	**1,75**

PP-S. 32. PART

STD 048

CONO DE FIJACIÓN Standard

SPLIT RING Standard

SIZE	PN	REF.	PACK	kg	Q(B)	Q(P)	CODE	EUR
16		22 32 016	-	-	-	-	**25265**	**0,18**
20		22 32 020	D	9,2	5000	150.000	**24811**	**0,19**
25		22 32 025	-	-	-	-	**24812**	**0,24**
32		22 32 032	-	-	-	-	**24813**	**0,45**
40		22 32 040	-	-	-	-	**26495**	**0,78**
50		22 32 050	-	1,2	40	4.800	**01631**	**1,44**
63		22 32 063	D	5,1	100	3.000	**01632**	**2,20**

PP-S. 33. PART

STD 048

JUNTA TÓRICA Standard

O-RING Standard

SIZE	PN	REF.	PACK	kg	Q(B)	Q(P)	CODE	EUR
16		22 33 016	B	0,3	120	14.400	**25266**	**0,18**
20		22 33 020	B	0,5	240	28.800	**24815**	**0,19**
25		22 33 025	B	0,8	300	36.000	**24816**	**0,24**
32		22 33 032	B	1,3	320	38.400	**24817**	**0,45**
40		22 33 040	-	-	-	-	**24818**	**0,62**
50		22 33 050	-	1,1	90	10.800	**01658**	**1,03**
63		22 33 063	C	4,1	200	12.000	**01659**	**1,54**

HERRAMIENTAS - TOOLS

PP. 80. TLA

OPP 200

LLAVE DE CINTA
Llave / cinta

STRAP WRENCH
Wrench / Tape

SIZE	PN	REF.	PACK	kg	Q(B)	Q(P)	CODE	EUR
<200		11 80 001	C	8,7	30	1.800	**01609**	**127,98**
cinta / tape		11 80 00104	B	0,3	25	400	**16239**	**25,88**

PP. 80. TLB

OPP 200

LLAVE DE ACHAFLANAR

BEVELER

SIZE	PN	REF.	PACK	kg	Q(B)	Q(P)	CODE	EUR
<200		11 80 002	-	0,9	1	-	**05160**	**213,26**

PP. 81. TLC

OPP 200

TIJERAS CORTATUBOS

PIPE CUTTERS

SIZE	PN	REF.	PACK	kg	Q(B)	Q(P)	CODE	EUR
<25		11 81 001	-	0,3	1	-	**05157**	**108,80**
<40		11 81 002	-	0,5	1	-	**05158**	**131,31**
<75		11 81 003	-	1,3	1	-	**05159**	**468,15**

PP. 80. TLD

OPP 200

LLAVE PARA MONTAJES

ASSEMBLY WRENCH

SIZE	PN	REF.	PACK	kg	Q(B)	Q(P)	CODE	EUR
20-50		11 80 003	B	2,0	50	6.000	**23138**	**3,33**

COLLARINES DE TOMA - CLAMP SADDLES

PP. 53. CS

PPC 042

COLLARÍN DE TOMA
rosca hembra BSP

CLAMP SADDLE
BSP female thread

SIZE	PN	REF.	PACK	kg	Q(B)	Q(P)	CODE	EUR
25 x ½"	10	11 53 025	C	5,7	100	6.000	**05287**	**1,18**
25 x ¾"	10	11 53 026	C	5,9	100	6.000	**06052**	**1,18**
32 x ½"	10	11 53 031	C	6,1	60	3.600	**05288**	**1,47**
32 x ¾"	10	11 53 032	C	6,3	60	3.600	**05289**	**1,47**
32 x 1"	10	11 53 033 *	C	3,8	30	1.800	**20596**	**1,47**
40 x ½"	10	11 53 038	C	4,6	40	2.400	**05138**	**1,73**
40 x ¾"	10	11 53 039	C	4,8	40	2.400	**05139**	**1,73**
40 x 1"	10	11 53 040	C	5,0	40	2.400	**05140**	**1,73**
50 x ½"	10	11 53 048	D	10,0	70	2.100	**05141**	**1,86**
50 x ¾"	10	11 53 049	D	10,0	70	2.100	**05142**	**1,86**
50 x 1"	10	11 53 050	D	10,4	70	2.100	**05143**	**1,86**
50 x 1¼"	10	11 53 051	D	10,7	70	2.100	**28674**	**1,86**
63 x ½"	10	11 53 061	D	12,2	50	1.500	**28675**	**2,60**
63 x ¾"	10	11 53 062	D	12,8	50	1.500	**05145**	**2,60**
63 x 1"	10	11 53 063	D	13,0	50	1.500	**05146**	**2,60**
63 x 1¼"	10	11 53 064	D	10,4	40	1.200	**28676**	**2,60**
63 x 1½"	10	11 53 065	D	11,4	40	1.200	**05441**	**2,60**
75 x ½"	6	11 53 073 *	E	15,6	50	750	**05438**	**4,32**
75 x ¾"	6	11 53 074 *	E	16,1	50	750	**05439**	**4,32**
75 x 1"	6	11 53 075 *	E	16,3	50	750	**05148**	**4,32**
75 x 1¼"	6	11 53 076 *	E	16,6	50	750	**28677**	**4,32**
75 x 1½"	6	11 53 077 *	E	16,6	50	750	**05150**	**4,32**
90 x ½"	6	11 53 088 *	E	15,2	40	600	**05440**	**4,58**
90 x ¾"	6	11 53 089 *	E	14,8	40	600	**06011**	**4,58**
90 x 1"	6	11 53 090 *	E	15,2	40	600	**05152**	**4,58**
90 x 1¼"	6	11 53 091 *	E	14,8	40	600	**05153**	**4,58**
90 x 1½"	6	11 53 092 *	E	14,9	40	600	**05154**	**4,58**
90 x 2"	6	11 53 093 *	E	16,2	40	600	**52549**	**4,58**
110 x ¾"	6	11 53 106 *	E	19,2	40	600	**44684**	**6,93**
110 x 1"	6	11 53 107 *	E	19,2	40	600	**06013**	**6,93**
110 x 1½"	6	11 53 109 *	E	19,5	40	600	**06015**	**6,93**
110 x 2"	6	11 53 110 *	E	21,0	40	600	**06016**	**6,93**
125 x 1"	6	11 53 122 *	E	17,0	35	525	**06018**	**10,58**
125 x 1½"	6	11 53 124 *	E	17,5	35	525	**06020**	**10,58**
125 x 2"	6	11 53 125 *	E	17,7	35	525	**06021**	**10,58**
140 x 1"	6	11 53 136 *	E	15,7	18	270	**18785**	**17,58**
140 x 1½"	6	11 53 138 *	E	22,8	20	300	**18786**	**17,58**
140 x 2"	6	11 53 139 *	E	18,6	20	300	**18787**	**17,58**
140 x 3"	6	11 53 140 *	E	14,9	16	240	**18788**	**17,58**
160 x 1"	6	11 53 156 *	E	13,9	15	225	**18789**	**22,41**
160 x 1½"	6	11 53 158 *	E	15,2	16	240	**18790**	**22,41**
160 x 2"	6	11 53 159 *	E	15,0	16	240	**18791**	**22,41**
160 x 3"	6	11 53 160 *	E	18,5	15	225	**18792**	**22,41**
200 x 1¼"	6	11 53 196 *	E	13,2	6	90	**18793**	**72,08**
200 x 1½"	6	11 53 197 *	E	12,9	6	90	**18794**	**72,08**
200 x 2"	6	11 53 198 *	E	13,5	6	90	**18795**	**72,08**
200 x 3"	6	11 53 199 *	E	13,7	6	90	**18796**	**72,08**
200 x 4"	6	11 53 200 *	E	13,8	6	90	**18797**	**72,08**
225 x 1¼"	6	11 53 221 *	E	14,2	6	90	**18798**	**81,79**
225 x 1½"	6	11 53 222 *	E	14,2	6	90	**18799**	**81,79**
225 x 2"	6	11 53 223 *	E	14,4	6	90	**18800**	**81,79**
225 x 3"	6	11 53 224 *	E	13,9	6	90	**18801**	**81,79**
225 x 4"	6	11 53 225 *	E	14,6	6	90	**18802**	**81,79**
250 x 1¼"	6	11 53 246 *	E	12,1	4	60	**18803**	**92,46**
250 x 1½"	6	11 53 247 *	E	12,1	4	60	**18804**	**92,46**
250 x 2"	6	11 53 248 *	E	12,1	4	60	**18805**	**92,46**
250 x 3"	6	11 53 249 *	E	12,2	4	60	**18806**	**92,46**
250 x 4"	6	11 53 250 *	E	12,3	4	60	**18807**	**92,46**
315 x 1¼"	6	11 53 311 *	E	13,8	3	45	**18808**	**114,57**
315 x 1½"	6	11 53 312 *	E	13,3	3	45	**18809**	**114,57**
315 x 2"	6	11 53 313 *	E	13,4	3	45	**18810**	**114,57**
315 x 3"	6	11 53 314 *	E	13,4	3	45	**18811**	**114,57**
315 x 4"	6	11 53 315 *	E	13,6	3	45	**18812**	**114,57**

COLLARINES DE TOMA - CLAMP SADDLES

PP. 54. CS

PPC 042

COLLARÍN DE TOMA REFORZADO
rosca hembra BSP

REINFORCED CLAMP SADDLE
BSP female thread

SIZE	PN	REF.	PACK	kg	Q(B)	Q(P)	CODE	EUR
25 x ½"	10	11 54 025	D	6,0	100	3.000	**11435**	**1,82**
25 x ¾"	10	11 54 026	C	6,7	100	6.000	**02379**	**1,82**
32 x ½"	10	11 54 031	C	6,3	60	3.600	**11436**	**2,14**
32 x ¾"	10	11 54 032	C	6,4	60	3.600	**11437**	**2,14**
32 x 1"	10	11 54 033 *	C	4,6	30	1.800	**02380**	**2,14**
40 x ½"	10	11 54 038	C	4,8	40	2.400	**11438**	**2,25**
40 x ¾"	10	11 54 039	C	5,0	40	2.400	**11439**	**2,25**
40 x 1"	10	11 54 040	C	5,5	40	2.400	**02381**	**2,25**
50 x ½"	10	11 54 048	D	10,0	70	2.100	**11440**	**2,52**
50 x ¾"	10	11 54 049	D	10,6	70	2.100	**11441**	**2,52**
50 x 1"	10	11 54 050	D	10,9	70	2.100	**02382**	**2,52**
50 x 1¼"	10	11 54 051	D	11,3	70	2.100	**28678**	**2,52**
63 x ½"	10	11 54 061	D	12,3	50	1.500	**28679**	**3,93**
63 x ¾"	10	11 54 062	D	13,2	50	1.500	**11442**	**3,93**
63 x 1"	10	11 54 063	D	13,6	50	1.500	**02383**	**3,93**
63 x 1¼"	10	11 54 064	D	10,6	40	1.200	**28680**	**3,93**
63 x 1½"	10	11 54 065	D	11,8	40	1.200	**11443**	**3,93**
75 x ½"	10	11 54 073 *	E	16,1	50	750	**11444**	**5,73**
75 x ¾"	10	11 54 074 *	E	16,7	50	750	**11445**	**5,73**
75 x 1"	10	11 54 075 *	E	17,0	50	750	**02384**	**5,73**
75 x 1¼"	10	11 54 076 *	E	17,3	50	750	**28681**	**5,73**
75 x 1½"	10	11 54 077 *	E	17,5	50	750	**11446**	**5,73**
90 x ½"	10	11 54 088 *	E	15,5	40	600	**11447**	**6,47**
90 x ¾"	10	11 54 089 *	E	15,3	40	600	**11448**	**6,47**
90 x 1"	10	11 54 090 *	E	15,7	40	600	**02385**	**6,47**
90 x 1¼"	10	11 54 091 *	E	15,5	40	600	**11449**	**6,47**
90 x 1½"	10	11 54 092 *	E	15,6	40	600	**11450**	**6,47**
90 x 2"	10	11 54 093 *	E	16,2	40	1.200	**36878**	**6,47**
110 x 1"	10	11 54 107 *	E	20,0	40	600	**02386**	**8,98**
110 x 1½"	10	11 54 109 *	E	20,5	40	600	**11451**	**8,98**
110 x 2"	10	11 54 110 *	E	21,4	40	600	**11452**	**8,98**
125 x 1"	10	11 54 122 *	E	18,0	35	525	**11453**	**12,70**
125 x 1½"	10	11 54 124 *	E	17,3	35	525	**11454**	**12,70**
125 x 2"	10	11 54 125 *	E	18,8	35	525	**11455**	**12,70**
140 x 1"	10	11 54 136 *	E	17,3	18	270	**06022**	**21,10**
140 x 1½"	10	11 54 138 *	E	17,5	18	270	**06024**	**21,10**
140 x 2"	10	11 54 139 *	E	17,8	18	270	**06025**	**21,10**
140 x 3"	10	11 54 140 *	E	17,7	16	240	**06026**	**24,27**
160 x 1"	10	11 54 156 *	E	14,4	15	225	**06027**	**24,49**
160 x 1½"	10	11 54 158 *	E	16,1	15	225	**06029**	**24,49**
160 x 2"	10	11 54 159 *	E	14,8	15	225	**06030**	**24,49**
160 x 3"	10	11 54 160 *	E	15,5	15	225	**06031**	**26,94**
200 x 1¼"	10	11 54 196 *	E	13,3	6	90	**06032**	**94,53**
200 x 1½"	10	11 54 197 *	E	14,0	6	90	**06033**	**94,53**
200 x 2"	10	11 54 198 *	E	13,7	6	90	**06034**	**94,53**
200 x 3"	10	11 54 199 *	E	14,0	6	90	**06035**	**96,34**
200 x 4"	10	11 54 200 *	E	14,2	6	90	**06036**	**96,34**
225 x 1¼"	10	11 54 221 *	E	17,9	8	120	**06037**	**114,65**
225 x 1½"	10	11 54 222 *	E	14,3	6	90	**06038**	**114,65**
225 x 2"	10	11 54 223 *	E	14,6	6	90	**06039**	**114,65**
225 x 3"	10	11 54 224 *	E	14,9	6	90	**06040**	**119,02**
225 x 4"	10	11 54 225 *	E	14,9	6	90	**06041**	**119,02**
250 x 1¼"	10	11 54 246 *	E	12,2	4	60	**06042**	**135,03**
250 x 1½"	10	11 54 247 *	E	12,2	4	60	**06043**	**135,03**
250 x 2"	10	11 54 248 *	E	12,4	4	60	**06044**	**135,03**
250 x 3"	10	11 54 249 *	E	12,4	4	60	**06045**	**138,51**
250 x 4"	10	11 54 250 *	E	12,5	4	60	**06046**	**138,51**
315 x 1¼"	10	11 54 311 *	E	14,0	3	45	**06047**	**169,75**
315 x 1½"	10	11 54 312 *	E	13,3	3	45	**06048**	**169,75**
315 x 2"	10	11 54 313 *	E	13,5	3	45	**06049**	**169,75**
315 x 3"	10	11 54 314 *	E	13,6	3	45	**06050**	**176,18**
315 x 4"	10	11 54 315 *	E	13,8	3	45	**06051**	**176,18**

PINZAS - PIPE CLIPS

PP. 20. OP

OPP 041

PINZA ABIERTA

OPEN PIPE CLIP

SIZE	PN	REF.	PACK	kg	Q(B)	Q(P)	CODE	EUR
20		11 20 020	B	2,2	500	60.000	**02132**	**0,50**
25		11 20 025	B	2,1	350	42.000	**02133**	**0,53**
32		11 20 032	B	2,2	225	27.000	**02134**	**0,67**
40		11 20 040	B	2,1	150	18.000	**02135**	**0,80**
50		11 20 050	C	4,6	150	9.000	**02136**	**0,99**
63		11 20 063	C	3,5	100	6.000	**02137**	**1,15**
75		11 20 075	C	4,9	80	4.800	**02138**	**1,53**
90		11 20 090	C	5,2	50	3.000	**02139**	**1,77**
110		11 20 110	C	4,2	35	2.100	**08908**	**3,43**
125		11 20 125	C	4,4	30	1.800	**08909**	**3,87**
140		11 20 140	C	3,6	15	900	**10955**	**4,16**
160		11 20 160	C	4,0	15	900	**08910**	**5,10**
200		11 20 200	C	3,8	10	600	**08911**	**6,24**
225		11 20 225	C	2,8	4	240	**10957**	**9,93**

PP. 20. CL

OPP 041

PINZA CON CIERRE

CLOSED PIPE CLIP

SIZE	PN	REF.	PACK	kg	Q(B)	Q(P)	CODE	EUR
50		11 20 450	C	2,8	100	6.000	**02140**	**1,22**
63		11 20 463	C	2,2	50	3.000	**02141**	**1,37**
75		11 20 475	C	2,9	40	2.400	**02142**	**1,77**
90		11 20 490	C	3,1	25	1.500	**02143**	**2,08**
110		11 20 510	C	4,1	30	1.800	**08916**	**5,34**
125		11 20 525	C	4,2	25	1.500	**08917**	**6,02**
140		11 20 540	C	4,1	15	900	**10956**	**6,34**
160		11 20 560	C	3,2	10	600	**08918**	**7,41**
200		11 20 599	C	3,6	8	480	**08919**	**8,98**
225		11 20 425	C	3,1	4	240	**10958**	**12,94**

PP. 20. CP

OPP 041

PESTILLO PINZA

BRIDLE CLAMP

SIZE	PN	REF.	PACK	kg	Q(B)	Q(P)	CODE	EUR
50		11 20 650	C	2,0	350	21.000	**02144**	**0,26**
63		11 20 663	C	2,2	250	15.000	**02145**	**0,26**
75		11 20 675	B	1,0	90	10.800	**02146**	**0,33**
90		11 20 690	C	2,5	144	8.640	**02147**	**0,38**
110		11 20 710	B	0,7	42	5.040	**08912**	**2,27**
125		11 20 725	D	4,6	180	5.400	**08913**	**2,51**
140		11 20 740	D	4,5	108	3.240	**11300**	**2,63**
160		11 20 760	C	1,7	32	1.920	**08914**	**2,71**
200		11 20 799	D	3,3	50	1.500	**08915**	**3,20**
225		11 20 625	D	2,5	20	600	**11301**	**3,48**

ACCESORIOS UNIÓN MANGUERA - HOSE COUPLINGS

PP. 96. SP

OPP 094

TAPÓN MANGUERA
espiga

HOSE PLUG
spigot

SIZE	PN	REF.	PACK	kg	Q(B)	Q(P)	CODE	EUR
30		11 96 030	C	3,9	240	14.400	**01622**	**0,44**
35		11 96 035	C	3,3	148	8.880	**01623**	**0,59**
40		11 96 040	C	3,5	100	6.000	**01624**	**0,66**
45		11 96 045	D	5,3	150	4.500	**01625**	**0,81**

PP. 97. FTSP

OPP 094

ENTRONQUE
espiga x rosca hembra

HOSE COUPLING
spigot x female thread

SIZE	PN	REF.	PACK	kg	Q(B)	Q(P)	CODE	EUR
30 x 1"		11 97 030	C	3,3	144	8.640	**01618**	**0,66**
35 x 1"		11 97 035	C	2,8	90	5.400	**01619**	**0,78**
40 x 1¼"		11 97 040	D	6,3	136	4.080	**01620**	**0,90**
45 x 1¼"		11 97 045	D	5,0	100	3.000	**01621**	**1,11**

PP. 98. MTSP

OPP 094

ENTRONQUE
espiga x rosca macho

HOSE COUPLING
spigot x male thread

SIZE	PN	REF.	PACK	kg	Q(B)	Q(P)	CODE	EUR
30 x 1"		11 98 030	C	3,3	160	9.600	**01614**	**0,47**
35 x 1"		11 98 035	C	3,3	100	6.000	**01615**	**0,59**
40 x 1¼"		11 98 040	D	5,8	150	4.500	**01616**	**0,72**
45 x 1¼"		11 98 045	D	6,0	120	3.600	**01617**	**0,88**

PP. 99. SP

OPP 094

MANGUITO MANGUERA
spigot

HOSE COUPLING
spigot

SIZE	PN	REF.	PACK	kg	Q(B)	Q(P)	CODE	EUR
30		11 99 030	C	3,2	130	7.800	**01610**	**0,47**
35		11 99 035	C	4,0	78	4.680	**01611**	**0,62**
40		11 99 040	D	5,4	110	3.300	**01612**	**0,74**
45		11 99 045	D	5,0	78	2.340	**01613**	**0,88**

SERIE ROSCADA - THREADED SERIES

PP. 33. MTR

OPP 090

REDUCCIÓN ROSCADA
Macho x macho

REDUCING NIPPLE
Male x male

SIZE	PN	REF.	PACK	kg	Q(B)	Q(P)	CODE	EUR
¾" x ½"	10	11 33 625	B	2,3	175	21.000	**11740**	**0,55**
1" x ¾"	10	11 33 632	B	2,0	100	12.000	**11742**	**0,60**
1" x ½"	10	11 33 633	B	2,3	120	14.400	**11741**	**0,60**
1¼" x 1"	10	11 33 640	B	2,0	60	7.200	**15884**	**0,82**
1½" x 1¼"	10	11 33 650	B	1,9	40	4.800	**15885**	**1,02**
2" x 1½"	10	11 33 663	B	1,5	20	2.400	**15886**	**1,29**

PP. 32. MFTR

OPP 090

REDUCCIÓN ROSCADA
Macho x hembra

REDUCING NIPPLE
Male x female

SIZE	PN	REF.	PACK	kg	Q(B)	Q(P)	CODE	EUR
¾" x ½"	10	11 32 626	B	2,4	150	18.000	**11743**	**0,67**
1" x ¾"	10	11 32 633	B	2,4	100	12.000	**11745**	**0,74**
1" x ½"	10	11 32 634	B	2,1	100	12.000	**11744**	**0,74**
1¼" x 1"	10	11 32 640	B	1,7	50	6.000	**15887**	**0,97**
1½" x 1¼"	10	11 32 650	B	1,9	40	4.800	**15888**	**1,18**
2" x 1½"	10	11 32 663	C	3,8	50	3.000	**15889**	**1,51**

PP. 18. MT

OPP 090

MACHÓN
Rosca macho

HEXAGON NIPPLE
Male thread

SIZE	PN	REF.	PACK	kg	Q(B)	Q(P)	CODE	EUR
½" x ½"	10	11 18 620	B	2,5	250	30.000	**11734**	**0,54**
¾" x ¾"	10	11 18 625	B	2,1	150	18.000	**11735**	**0,57**
1" x 1"	10	11 18 632	B	2,1	100	12.000	**11736**	**0,60**
1¼" x 1¼"	10	11 18 640	B	1,9	50	6.000	**15878**	**0,85**
1½" x 1½"	10	11 18 650	B	1,8	35	4.200	**15879**	**1,02**
2" x 2"	10	11 18 663	B	1,6	20	2.400	**15880**	**1,36**

PP. 19. CAP

OPP 090

TAPÓN
Rosca macho

CAP
Male thread

SIZE	PN	REF.	PACK	kg	Q(B)	Q(P)	CODE	EUR
½"	10	11 19 620	B	3,0	350	42.000	**11737**	**0,19**
¾"	10	11 19 625	B	2,5	200	24.000	**11738**	**0,29**
1"	10	11 19 632	B	2,3	130	15.600	**11739**	**0,39**
1¼"	10	11 19 640	B	2,1	70	8.400	**15881**	**0,59**
1½"	10	11 19 650	B	2,1	50	6.000	**15882**	**0,76**
2"	10	11 19 663	B	2,0	30	3.600	**15883**	**1,05**

CONEXIONES ESTRIADAS - SPIRAL BARB FITTINGS

PP. 01. SBE

OPP 096

CODO CONEXIÓN FLEXIBLE
espiga x rosca macho

SPIRED BARBED ELBOW
spigot x male thread

SIZE	PN	REF.	PACK	kg	Q(B)	Q(P)	CODE	EUR
13,8 x ½"	5,5	11 01 720	B	1,7	250	30.000	**21948**	**0,24**
13,8 x ¾"	5,5	11 01 725	B	1,6	200	24.000	**21949**	**0,24**

PP. 05. SBA

OPP 096

ENLACE CONEXIÓN FLEXIBLE
espiga x rosca macho

SPIRED BARBED ADAPTOR
spigot x male thread

SIZE	PN	REF.	PACK	kg	Q(B)	Q(P)	CODE	EUR
13,8 x ½"	5,5	11 05 720	B	2,2	400	48.000	**28670**	**0,24**
13,8 x ¾"	5,5	11 05 725	B	2,0	300	36.000	**28671**	**0,24**

PP. 05. SBC

OPP 096

ENLACE CONEXIÓN FLEXIBLE
espiga

SPIRED BARBED COUPLING
spigot

SIZE	PN	REF.	PACK	kg	Q(B)	Q(P)	CODE	EUR
13,8x13,8	5,5	11 05 012	B	2,3	600	72.000	**28672**	**0,19**

PP. 03. SBT

OPP 096

TE CONEXIÓN FLEXIBLE
espiga

SPIRED BARBED TEE
spigot

SIZE	PN	REF.	PACK	kg	Q(B)	Q(P)	CODE	EUR
13,8x13,8x13,8	5,5	11 03 012	B	1,8	250	30.000	**28673**	**0,25**

ACCESORIOS RIEGO - IRRIGATION FITTINGS

PP. 52. IRR

OPP 096

BOBINA
rosca macho x rosca macho

THREADED ADAPTOR
male thread x male thread

SIZE	PN	REF.	PACK	kg	Q(B)	Q(P)	CODE	EUR
½" x ½"	6	11 52 620	D	8,7	450	13.500	**09660**	**0,39**
¾" x ½"	6	11 52 624	D	7,4	350	10.500	**09661**	**0,42**
¾" x ¾"	6	11 52 625	D	8,6	300	9.000	**09662**	**0,47**

PP. 43. IRR

OPP 096

TÉ PARA MONTAJES
rosca hembra x rosca macho

TEE FOR ASSEMBLY
female thread x male thread

SIZE	PN	REF.	PACK	kg	Q(B)	Q(P)	CODE	EUR
¾"	10	11 43 625	C	3,5	80	4.800	**21732**	**1,05**
1"	10	11 43 632	C	3,4	50	3.000	**18566**	**1,29**

RECAMBIOS

SPARE PARTS

ENLACES 3 PIEZAS - UNIONS

JUNTA ENLACES 3 PIEZAS - UNION O-RING					
CODE	DENOMINACIÓN	DESCRIPTION	Fig.	Q	EUR
723 R 0155026	Junta D16 - ⅜"	O-Ring D16 - ⅜"	1	10	0,12
723 R 0202035	Junta D20 - ½"	O-Ring D20 - ½"	1	10	0,38
723 R 0282035	Junta D25 - ¾"	O-Ring D25 - ¾"	1	10	0,41
723 R 0329035	Junta D32 - 1"	O-Ring D32 - 1"	1	10	0,49
723 R 0407053	Junta D40 - 1¼"	O-Ring D40 - 1¼"	1	10	0,68
723 R 0470053	Junta D50 - 1½"	O-Ring D50 - 1½"	1	10	0,78
723 R 0597053	Junta D63 - 2"	O-Ring D63 - 2"	1	5	0,87
723 R 0756053	Junta D75 - 2½"	O-Ring D75 - 2½"	1	5	2,46
723 R 0914053	Junta D90 - 3"	O-Ring D90 - 3"	1	2	2,75
723 R 1168070	Junta D110 - 4"	O-Ring D110 - 4"	1	2	2,35

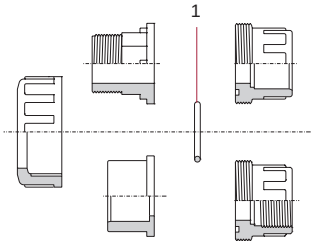

JUNTA ENLACES ESPIGA Y TUERCA - SPIGOT AND NUT UNION O-RING					
CODE	DENOMINACIÓN	DESCRIPTION	Fig.	Q	EUR
02401 R 0134	Junta plana D16 - ⅜"	Flat gasket D16 - ⅜"	1	10	0,16
02401 R 0134	Junta plana D18 - ½"	Flat gasket D18 - ½"	1	10	0,16
02401 R 0134	Junta plana D20 - ½"	Flat gasket D20 - ½"	1	10	0,16
02402 R 0134	Junta plana D25 - ¾"	Flat gasket D25 - ¾"	1	10	0,20
02403 R 0134	Junta plana D32 - 1"	Flat gasket D32 - 1"	1	10	0,32
02404 R 0134	Junta plana D40 - 1¼"	Flat gasket D40 - 1¼"	1	10	0,39
02405 R 0134	Junta plana D50 - 1½"	Flat gasket D50 - 1½"	1	5	0,56
02405 R 0134	Junta plana D50 - 1½" (D38)	Flat gasket D50 - 1½" (D38)	1	5	0,56
02407 R 0134	Junta plana D63 - 2"	Flat gasket D63 - 2"	1	5	0,67

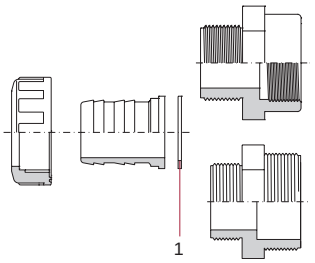

VISORES DE LÍQUIDOS - SIGHT GLASSES

VISOR - SIGHT					
CODE	DENOMINACIÓN	DESCRIPTION	Fig.	Q	EUR
02387 R 0100	Visor D50	Sight D50	1	1	8,14
02388 R 0100	Visor D63	Sight D63	1	1	9,01
02389 R 0100	Visor D75	Sight D75	1	1	11,13
02390 R 0100	Visor D90	Sight D90	1	1	13,76
02391 R 0100	Visor D110	Sight D110	1	1	19,40
02392 R 0100	Visor D125	Sight D125	1	1	23,80
02393 R 0100	Visor D140	Sight D140	1	1	33,70
02394 R 0100	Visor D160	Sight D160	1	1	36,91
02395 R 0100	Visor D200	Sight D200	1	1	51,77
02396 R 0100	Visor D225	Sight D225	1	1	62,75

JUNTA VISOR EPDM - SIGHT O-RING EPDM					
CODE	DENOMINACIÓN	DESCRIPTION	Fig.	Q	EUR
02575 R 0135	Junta visor EPDM D50	Sight O-Ring EPDM D50	2	8	0,72
02576 R 0135	Junta visor EPDM D63	Sight O-Ring EPDM D63	2	8	1,03
723 R 0798053	Junta visor EPDM D75	Sight O-Ring EPDM D75	2	5	0,60
723 R 1000053	Junta visor EPDM D90	Sight O-Ring EPDM D90	2	2	0,71
723 R 1207053	Junta visor EPDM D110	Sight O-Ring EPDM D110	2	2	1,13
723 R 1397053	Junta visor EPDM D125	Sight O-Ring EPDM D125	2	2	1,59
723 R 1550053	Junta visor EPDM D140	Sight O-Ring EPDM D140	2	2	1,59
723 R 1708053	Junta visor EPDM D160	Sight O-Ring EPDM D160	2	2	2,00
723 R 2153053	Junta visor EPDM D200	Sight O-Ring EPDM D200	2	2	3,31
723 R 2380060	Junta visor EPDM D225	Sight O-Ring EPDM D225	2	2	3,92

MANGUITO CONEXIÓN VISOR - SIGHT END CONNECTOR					
CODE	DENOMINACIÓN	DESCRIPTION	Fig.	Q	EUR
02387 R 0105	Manguito conexión D50	End connector D50	3	2	2,08
02388 R 0105	Manguito conexión D63	End connector D63	3	2	2,47
02389 R 0105	Manguito conexión D75	End connector D75	3	2	17,39
02390 R 0105	Manguito conexión D90	End connector D90	3	2	22,80
02391 R 0105	Manguito conexión D110	End connector D110	3	2	30,37
02392 R 0105	Manguito conexión D125	End connector D125	3	2	33,76
02393 R 0105	Manguito conexión D140	End connector D140	3	2	41,43
02394 R 0105	Manguito conexión D160	End connector D160	3	2	63,42
02395 R 0105	Manguito conexión D200	End connector D200	3	2	68,34
02396 R 0105	Manguito conexión D225	End connector D225	3	2	125,88
02397 R 0105	Manguito conexión 1"1/2	End connector 1"1/2	3	2	4,01
02398 R 0105	Manguito conexión 2"	End connector 2"	3	2	4,61

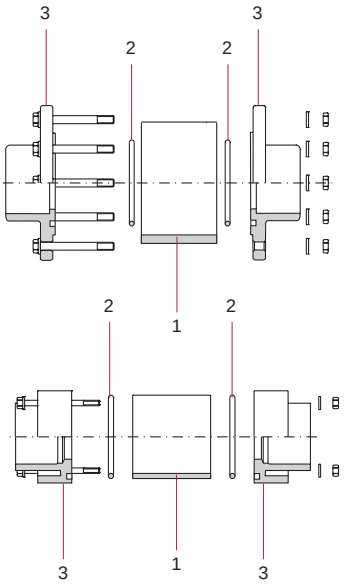

ACCESORIOS COLECTORES - MANIFOLD FITTINGS

JUNTA COLECTOR - MANIFOLD O-RING					
CODE	DENOMINACIÓN	DESCRIPTION	Fig.	Q	EUR
723 R 0234035	Junta 1" EPDM	O-Ring 1" EPDM	1	10	0,18
723 R 0258035	Junta 1" EPDM	O-Ring 1" EPDM	1	10	0,22
723 R 0329035	Junta 1" EPDM	O-Ring 1" EPDM	1	10	0,49
41873 R 0118	Junta plana 1" NBR	Flat gasket 1" NBR	1	10	0,20

Correspondencias de juntas para accesorios colectores (Q)
Equivalence of o-rings for manifold fittings (Q)

CODE	Elbow f/f	Elbow f/m	Tee f/f/m	Cross f/f/f/m	Socket f/f	Socket f/m	Nipple	Reducing nipple	2-out. manifold	3-out. manifold	4-out. manifold	Cap
723 R 0234035												1
723 R 0258035								1				
723 R 0329035							2	1				
41873 R 0118	2	1	2	3	2	1			3	4	5	

VÁLVULAS DE BOLA EN PVC-U SERIE [STD] - PVC-U BALL VALVES [STD] SERIES

D16 - 3/8" / D20 - ½"

CODE	DENOMINACIÓN	DESCRIPTION	Fig.	Q	EUR
36501 R 0124	Conjunto maneta standard	Standard handle assembly	4	5	1,28
36501 R 0104	Tuerca	Union nut	3	10	1,27
36500 R 0105	Manguito enlace D16	16 mm connection	5	10	0,67
36501 R 0105	Manguito enlace D20	20 mm connection	5	10	0,67
36510 R 0105	Manguito enlace 3/8" BSP	3/8" connection BSP	5	10	1,16
36511 R 0105	Manguito enlace ½" BSP	½" connection BSP	5	10	1,16
723 R 0202035	Junta manguito EPDM	Union O-Ring EPDM	10	10	0,38
36501 R 0102	Bola	Ball	2	5	1,54
36501 R 0135	Conjunto juntas EPDM/PE	O-Ring kit EPDM/PE	6-7-8-9-10	1	3,80
36501 R 0121	Eje + Juntas EPDM	Shaft + EPDM O-Rings	1-7	5	1,05

D25 - ¾"

CODE	DENOMINACIÓN	DESCRIPTION	Fig.	Q	EUR
36502 R 0124	Conjunto maneta standard	Standard handle assembly	4	5	1,43
36502 R 0104	Tuerca	Union nut	3	10	1,34
36502 R 0105	Manguito enlace D25	25 mm connection	5	10	0,76
36512 R 0105	Manguito enlace 3/4" BSP	3/4" connection BSP	5	10	1,27
723 R 0282035	Junta manguito EPDM	Union O-Ring EPDM	10	10	0,41
36502 R 0102	Bola	Ball	2	5	1,70
36502 R 0135	Conjunto juntas EPDM/PE	O-Ring kit EPDM/PE	6-7-8-9-10	1	3,89
36502 R 0121	Eje + Juntas EPDM	Shaft + EPDM O-Rings	1-7	5	1,10

D32 - 1"

CODE	DENOMINACIÓN	DESCRIPTION	Fig.	Q	EUR
36503 R 0124	Conjunto maneta standard	Standard handle assembly	4	5	1,88
36503 R 0104	Tuerca	Union nut	3	10	1,78
36503 R 0105	Manguito enlace D32	32 mm connection	5	10	1,02
36513 R 0105	Manguito enlace 1" BSP	1" connection BSP	5	10	1,79
723 R 0329035	Junta manguito EPDM	Union O-Ring EPDM	10	10	0,49
36503 R 0102	Bola	Ball	2	5	2,15
36503 R 0135	Conjunto juntas EPDM/PE	O-Ring kit EPDM/PE	6-7-8-9-10	1	5,05
36503 R 0121	Eje + Juntas EPDM	Shaft + EPDM O-Rings	1-7	5	1,30

D40 - 1¼"

CODE	DENOMINACIÓN	DESCRIPTION	Fig.	Q	EUR
36504 R 0124	Conjunto maneta standard	Standard handle assembly	4	5	2,35
36504 R 0104	Tuerca	Union nut	3	10	1,89
36504 R 0105	Manguito enlace D40	40 mm connection	5	10	1,18
36514 R 0105	Manguito enlace 1"1/4 BSP	1"1/4 connection BSP	5	10	2,01
723 R 0407053	Junta manguito EPDM	Union O-Ring EPDM	10	10	0,68
36504 R 0102	Bola	Ball	2	5	2,56
36504 R 0135	Conjunto juntas EPDM/PE	O-Ring kit EPDM/PE	6-7-8-9-10	1	5,61
36504 R 0121	Eje + Juntas EPDM	Shaft + EPDM O-Rings	1-7	5	1,53

D50 - 1½"

CODE	DENOMINACIÓN	DESCRIPTION	Fig.	Q	EUR
36505 R 0124	Conjunto maneta standard	Standard handle assembly	4	4	2,83
36505 R 0104	Tuerca	Union nut	3	8	2,68
36505 R 0105	Manguito enlace D50	50 mm connection	5	8	1,73
36515 R 0105	Manguito enlace 1"1/2 BSP	1"1/2 connection BSP	5	8	2,80
723 R 0470053	Junta manguito EPDM	Union O-Ring EPDM	10	10	0,78
36505 R 0102	Bola	Ball	2	4	3,39
36505 R 0135	Conjunto juntas EPDM/PE	O-Ring kit EPDM/PE	6-7-8-9-10	1	5,84
36505 R 0121	Eje + Juntas EPDM	Shaft + EPDM O-Rings	1-7	4	1,89

D63 - 2"

CODE	DENOMINACIÓN	DESCRIPTION	Fig.	Q	EUR
36506 R 0124	Conjunto maneta standard	Standard handle assembly	4	4	2,99
36506 R 0104	Tuerca	Union nut	3	8	4,21
36506 R 0105	Manguito enlace D63	63 mm connection	5	8	2,99
36516 R 0105	Manguito enlace 2" BSP	2" connection BSP	5	8	4,01
723 R 0597053	Junta manguito EPDM	Union O-Ring EPDM	10	8	0,87
36506 R 0102	Bola	Ball	2	4	5,22
36506 R 0135	Conjunto juntas EPDM/PE	O-Ring kit EPDM/PE	6-7-8-9-10	1	6,14
36506 R 0121	Eje + Juntas EPDM	Shaft + EPDM O-Rings	1-7	4	2,11

D75 - 2½"

CODE	DENOMINACIÓN	DESCRIPTION	Fig.	Q	EUR
36507 R 0124	Conjunto maneta standard	Standard handle assembly	4	2	9,94
36507 R 0104	Tuerca	Union nut	3	4	13,31
36507 R 0105	Manguito enlace D75	75 mm connection	5	4	8,15
36517 R 0105	Manguito enlace 2"1/2 BSP	2"1/2 connection BSP	5	4	11,71
723 R 0756053	Junta manguito EPDM	Union O-Ring EPDM	10	5	2,46
36507 R 0102	Bola	Ball	2	2	17,73
36507 R 0135	Conjunto juntas EPDM/PE	O-Ring kit EPDM/PE	6-7-8-9-10	1	12,50
36507 R 0121	Eje + Juntas EPDM	Shaft + EPDM O-Rings	1-7	2	7,85

D90 - 3"

CODE	DENOMINACIÓN	DESCRIPTION	Fig.	Q	EUR
36508 R 0124	Conjunto maneta standard	Standard handle assembly	4	1	12,47
36508 R 0104	Tuerca	Union nut	3	2	19,96
36508 R 0105	Manguito enlace D90	90 mm connection	5	2	13,57
36518 R 0105	Manguito enlace 3" BSP	3" connection BSP	5	2	20,74
723 R 0914053	Junta manguito EPDM	Union O-Ring EPDM	10	2	2,75
36508 R 0102	Bola	Ball	2	2	29,75
36508 R 0135	Conjunto juntas EPDM/PE	O-Ring kit EPDM/PE	6-7-8-9-10	1	15,27
36508 R 0121	Eje + Juntas EPDM	Shaft + EPDM O-Rings	1-7	1	8,68

D110 - 4"

CODE	DENOMINACIÓN	DESCRIPTION	Fig.	Q	EUR
36509 R 0124	Conjunto maneta	Handle assembly	4	1	14,12
36509 R 0104	Tuerca	Union nut	3	2	47,50
36509 R 0105	Manguito enlace D110	110 mm connection	5	2	23,77
36519 R 0105	Manguito enlace 4" BSP	4" connection BSP	5	2	32,45
723 R 1092057	Junta manguito EPDM	Union O-Ring EPDM	10	2	3,80
22797 R 0102	Bola	Ball	2	1	41,89
36509 R 0135	Conjunto juntas EPDM/PE	O-Ring kit EPDM/PE	6-7-8-9-10	1	17,72
22797 R 0121	Eje + Juntas EPDM	Shaft + EPDM O-Rings	1-7	1	12,71
22799 R 0108	Llave de regulación	Adjusting tool	11	1	18,28

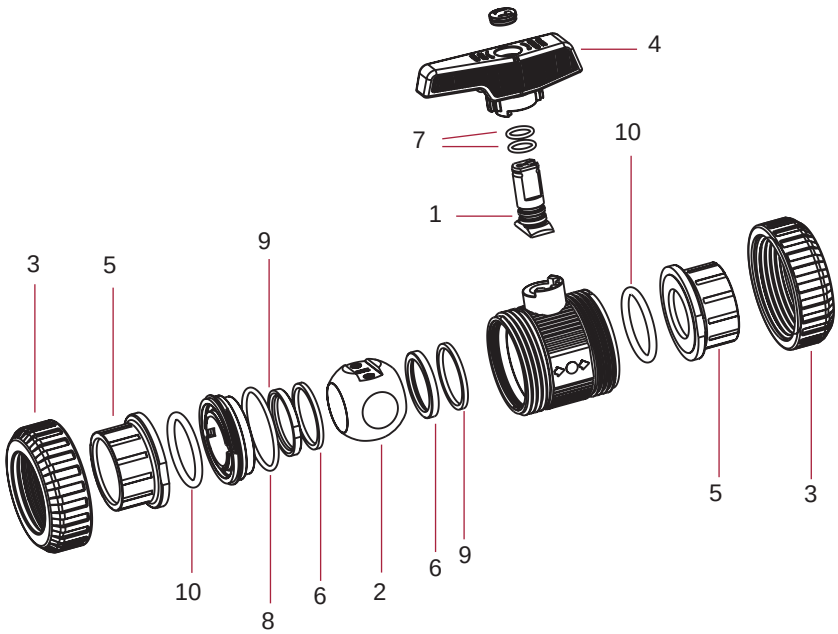

VÁLVULAS DE BOLA SERIE [IND] - BALL VALVES [IND] SERIES

D16 - 3/8" / D20 - ½"

CODE	DENOMINACIÓN	DESCRIPTION	Fig.	Q	EUR
36501 R 0124	Conjunto maneta	Handle assembly	4	5	1,28
36501 R 0104	Tuerca	Union nut	3	10	1,27
36500 R 0105	Manguito enlace D16	16 mm connection	5	10	0,67
36501 R 0105	Manguito enlace D20	20 mm connection	5	10	0,67
36510 R 0105	Manguito enlace 3/8" BSP	3/8" connection BSP	5	10	1,16
36511 R 0105	Manguito enlace ½" BSP	½" connection BSP	5	10	1,16
740 R 0202035	Junta manguito EPDM Perox.	Union O-Ring Perox. EPDM	10	10	0,76
714 R 0202035	Junta manguito FPM	Union O-Ring FPM	10	10	2,17
36501 R 0102	Bola	Ball	2	5	1,54
36123 R 0135	Conjunto juntas EPDM Perox./PTFE	O-Ring kit Perox. EPDM/PTFE	6-7-8-9-10	1	8,76
36143 R 0135	Conjunto juntas FPM/PTFE	O-Ring kit FPM/PTFE	6-7-8-9-10	1	13,75
36123 R 0121	Eje + Juntas EPDM Perox.	Shaft + Perox. EPDM O-Rings	1-7	5	1,74

D25 - ¾"

CODE	DENOMINACIÓN	DESCRIPTION	Fig.	Q	EUR
36502 R 0124	Conjunto maneta	Handle assembly	4	5	1,43
36502 R 0104	Tuerca	Union nut	3	10	1,34
36502 R 0105	Manguito enlace D25	25 mm connection	5	10	0,76
36512 R 0105	Manguito enlace 3/4" BSP	3/4" connection BSP	5	10	1,27
740 R 0282035	Junta manguito EPDM Perox.	Union O-Ring Perox. EPDM	10	10	1,00
714 R 0282035	Junta manguito FPM	Union O-Ring FPM	10	10	2,44
36502 R 0102	Bola	Ball	2	5	1,70
36124 R 0135	Conjunto juntas EPDM Perox./PTFE	O-Ring kit Perox. EPDM/PTFE	6-7-8-9-10	1	10,68
36144 R 0135	Conjunto juntas FPM/PTFE	O-Ring kit FPM/PTFE	6-7-8-9-10	1	17,57
36124 R 0121	Eje + Juntas EPDM Perox.	Shaft + Perox. EPDM O-Rings	1-7	5	1,74

D32 - 1"

CODE	DENOMINACIÓN	DESCRIPTION	Fig.	Q	EUR
36503 R 0124	Conjunto maneta	Handle assembly	4	5	1,88
36503 R 0104	Tuerca	Union nut	3	10	1,78
36503 R 0105	Manguito enlace D32	32 mm connection	5	10	1,02
36513 R 0105	Manguito enlace 1" BSP	1" connection BSP	5	10	1,79
740 R 0329035	Junta manguito EPDM Perox.	Union O-Ring Perox. EPDM	10	10	1,47
714 R 0329035	Junta manguito FPM	Union O-Ring FPM	10	10	2,59
36503 R 0102	Bola	Ball	2	5	2,15
36125 R 0135	Conjunto juntas EPDM Perox./PTFE	O-Ring kit Perox. EPDM/PTFE	6-7-8-9-10	1	12,70
36145 R 0135	Conjunto juntas FPM/PTFE	O-Ring kit FPM/PTFE	6-7-8-9-10	1	19,64
36125 R 0121	Eje + Juntas EPDM Perox.	Shaft + Perox. EPDM O-Rings	1-7	5	1,88

D40 - 1¼"

CODE	DENOMINACIÓN	DESCRIPTION	Fig.	Q	EUR
36504 R 0124	Conjunto maneta	Handle assembly	4	5	2,35
36504 R 0104	Tuerca	Union nut	3	10	1,89
36504 R 0105	Manguito enlace D40	40 mm connection	5	10	1,18
36514 R 0105	Manguito enlace 1"1/4 BSP	1"1/4 connection BSP	5	10	2,01
740 R 0407053	Junta manguito EPDM Perox.	Union O-Ring Perox. EPDM	10	10	2,04
714 R 0407053	Junta manguito FPM	Union O-Ring FPM	10	10	5,07
36504 R 0102	Bola	Ball	2	5	2,56
36126 R 0135	Conjunto juntas EPDM Perox./PTFE	O-Ring kit Perox. EPDM/PTFE	6-7-8-9-10	1	20,55
36146 R 0135	Conjunto juntas FPM/PTFE	O-Ring kit FPM/PTFE	6-7-8-9-10	1	30,41
36126 R 0121	Eje + Juntas EPDM Perox.	Shaft + Perox. EPDM O-Rings	1-7	5	2,54

D50 - 1½"

CODE	DENOMINACIÓN	DESCRIPTION	Fig.	Q	EUR
36505 R 0124	Conjunto maneta	Handle assembly	4	4	2,83
36505 R 0104	Tuerca	Union nut	3	8	2,68
36505 R 0105	Manguito enlace D50	50 mm connection	5	8	1,73
36515 R 0105	Manguito enlace 1"1/2 BSP	1"1/2 connection BSP	5	8	2,80
740 R 0470053	Junta manguito EPDM Perox.	Union O-Ring Perox. EPDM	10	10	2,31
714 R 0470053	Junta manguito FPM	Union O-Ring FPM	10	10	7,45
36505 R 0102	Bola	Ball	2	4	3,39
36127 R 0135	Conjunto juntas EPDM Perox./PTFE	O-Ring kit Perox. EPDM/PTFE	6-7-8-9-10	1	26,60
36147 R 0135	Conjunto juntas FPM/PTFE	O-Ring kit FPM/PTFE	6-7-8-9-10	1	37,62
36127 R 0121	Eje + Juntas EPDM Perox.	Shaft + Perox. EPDM O-Rings	1-7	4	2,80

D63 - 2"

CODE	DENOMINACIÓN	DESCRIPTION	Fig.	Q	EUR
36506 R 0124	Conjunto maneta	Handle assembly	4	4	2,99
36506 R 0104	Tuerca	Union nut	3	8	4,21
36506 R 0105	Manguito enlace D63	63 mm connection	5	8	2,99
36516 R 0105	Manguito enlace 2" BSP	2" connection BSP	5	8	4,01
740 R 0597053	Junta manguito EPDM Perox.	Union O-Ring Perox. EPDM	10	5	2,32
714 R 0597053	Junta manguito FPM	Union O-Ring FPM	10	5	7,59
36506 R 0102	Bola	Ball	2	4	5,22
36128 R 0135	Conjunto juntas EPDM Perox./PTFE	O-Ring kit Perox. EPDM/PTFE	6-7-8-9-10	1	32,68
36148 R 0135	Conjunto juntas FPM/PTFE	O-Ring kit FPM/PTFE	6-7-8-9-10	1	41,45
36128 R 0121	Eje + Juntas EPDM Perox.	Shaft + Perox. EPDM O-Rings	1-7	4	7,57

D75 - 2½"

CODE	DENOMINACIÓN	DESCRIPTION	Fig.	Q	EUR
36507 R 0124	Conjunto maneta	Handle assembly	4	2	9,94
36507 R 0104	Tuerca	Union nut	3	4	13,31
36507 R 0105	Manguito enlace D75	75 mm connection	5	4	8,15
36517 R 0105	Manguito enlace 2"1/2 BSP	2"1/2 connection BSP	5	4	11,71
740 R 0756053	Junta manguito EPDM Perox.	Union O-Ring Perox. EPDM	10	5	3,36
714 R 0756053	Junta manguito FPM	Union O-Ring FPM	10	5	13,24
36507 R 0102	Bola	Ball	2	2	17,73
36129 R 0135	Conjunto juntas EPDM Perox./PTFE	O-Ring kit Perox. EPDM/PTFE	6-7-8-9-10	1	41,87
36149 R 0135	Conjunto juntas FPM/PTFE	O-Ring kit FPM/PTFE	6-7-8-9-10	1	79,48
36129 R 0121	Eje + Juntas EPDM Perox.	Shaft + Perox. EPDM O-Rings	1-7	2	7,08

D90 - 3"

CODE	DENOMINACIÓN	DESCRIPTION	Fig.	Q	EUR
36508 R 0124	Conjunto maneta	Handle assembly	4	1	12,47
36508 R 0104	Tuerca	Union nut	3	2	19,96
36508 R 0105	Manguito enlace D90	90 mm connection	5	2	13,57
36518 R 0105	Manguito enlace 3" BSP	3" connection BSP	5	2	20,74
740 R 0892057	Junta manguito EPDM Perox.	Union O-Ring Perox. EPDM	10	2	4,24
714 R 0914053	Junta manguito FPM	Union O-Ring FPM	10	2	13,92
36508 R 0102	Bola	Ball	2	2	29,75
36130 R 0135	Conjunto juntas EPDM Perox./PTFE	O-Ring kit Perox. EPDM/PTFE	6-7-8-9-10	1	58,39
36150 R 0135	Conjunto juntas FPM/PTFE	O-Ring kit FPM/PTFE	6-7-8-9-10	1	97,55
36130 R 0121	Eje + Juntas EPDM Perox.	Shaft + Perox. EPDM O-Rings	1-7	2	7,44

D110 - 4"

CODE	DENOMINACIÓN	DESCRIPTION	Fig.	Q	EUR
36509 R 0124	Conjunto maneta	Handle assembly	4	1	14,12
36509 R 0104	Tuerca	Union nut	3	2	47,50
36509 R 0105	Manguito enlace D110	110 mm connection	5	2	23,77
36519 R 0105	Manguito enlace 4" BSP	4" connection BSP	5	2	32,45
740 R 1092057	Junta manguito EPDM Perox.	Union O-Ring Perox. EPDM	10	2	5,59
714 R 1092057	Junta manguito FPM	Union O-Ring FPM	10	2	15,40
22797 R 0102	Bola	Ball	2	1	41,89
36131 R 0135	Conjunto juntas EPDM Perox./PTFE	O-Ring kit Perox. EPDM/PTFE	6-7-8-9-10	1	71,83
36151 R 0135	Conjunto juntas FPM/PTFE	O-Ring kit FPM/PTFE	6-7-8-9-10	1	151,88
36131 R 0121	Eje + Juntas EPDM Perox.	Shaft + Perox. EPDM O-Rings	1-7	1	11,81
22799 R 0108	Llave de regulación	Adjusting tool	11	1	18,28

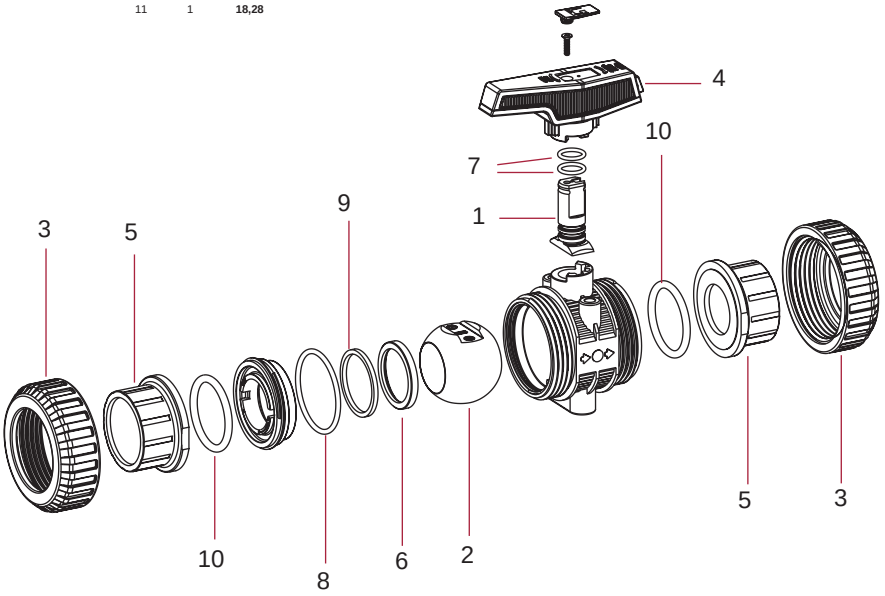

VÁLVULAS DE BOLA EN PVC-U SERIE STANDARD E INDUSTRIAL -
PVC-U BALL VALVES STANDARD & INDUSTRIAL SERIES

D16 - ⅜" / D20 - ½" (PN 16)

CODE	DENOMINACIÓN	DESCRIPTION	Fig.	Q	EUR
02453 R 0121	Eje + Juntas EPDM	Shaft + EPDM O-Rings	1+7	5	0,51
02453 R 0102	Bola	Ball	2	5	0,82
02453 R 0104	Tuerca	Union nut	3	10	0,76
02453 R 0124	Conjunto maneta	Handle assembly	4	5	0,65
05352 R 0105	Manguito enlace D16	16 mm connection	5	10	0,44
02453 R 0105	Manguito enlace D20	20 mm connection	5	10	0,44
05353 R 0105	Manguito enlace⅜" BSP	⅜" connection BSP	5	10	0,68
02462 R 0105	Manguito enlace ½" BSP	½" connection BSP	5	10	0,68
02453 R 0107	Junta asiento bola HDPE	Ball seat HDPE	6	10	0,35
02470 R 0115	Junta asiento bola PTFE	Ball seat PTFE	6	10	0,72
723 R 0093018	Junta eje EPDM	Shaft O-Ring EPDM	7	10	0,12
723 R 0266026	Junta cuerpo EPDM (Standard)	Body O-Ring EPDM (Standard)	8	10	0,16
723 R 0238026	Junta cuerpo EPDM (Industrial)	Body O-Ring EPDM (Industrial)	8	10	0,16
02453 R 0118	Junta amortiguación EPDM	Seat O-Ring EPDM	9	10	0,18
723 R 0202035	Junta manguito EPDM	Union O-Ring EPDM	10	10	0,38
02453 R 0129	Conjunto juntas EPDM (Standard)	O-Ring kit EPDM (Standard)	7+8+9+10	1	1,48
18435 R 0129	Conjunto juntas EPDM (Industrial)	O-Ring kit EPDM (Industrial)	7+8+9+10	1	1,48
714 R 0093018	Junta eje FPM	Shaft O-Ring FPM	7	10	0,39
714 R 0266026	Junta cuerpo FPM (Standard)	Body O-Ring FPM (Standard)	8	10	1,10
714 R 0238026	Junta cuerpo FPM (Industrial)	Body O-Ring FPM (Industrial)	8	10	1,10
02486 R 0118	Junta amortiguación FPM	Seat O-Ring FPM	9	10	0,85
714 R 0202035	Junta manguito FPM	Union O-Ring FPM	10	10	2,17
02486 R 0129	Conjunto juntas FPM (Standard)	O-Ring kit FPM (Standard)	7+8+9+10	1	5,70
18445 R 0129	Conjunto juntas FPM (Industrial)	O-Ring kit FPM (Industrial)	7+8+9+10	1	5,70
18435 R 0108	Llave de regulación	Adjusting tool	11	5	1,47

D25 - ¾" (PN 16)

CODE	DENOMINACIÓN	DESCRIPTION	Fig.	Q	EUR
02454 R 0121	Eje + Juntas EPDM	Shaft + EPDM O-Rings	1+7	5	0,51
02454 R 0102	Bola	Ball	2	5	1,03
02454 R 0104	Tuerca	Union nut	3	10	0,94
02454 R 0124	Conjunto maneta	Handle assembly	4	5	0,76
02454 R 0105	Manguito enlace D25	25 mm connection	5	10	0,51
02463 R 0105	Manguito enlace ¾" BSP	¾" connection BSP	5	10	0,85
02454 R 0107	Junta asiento bola HDPE	Ball seat HDPE	6	10	0,37
02471 R 0115	Junta asiento bola PTFE	Ball seat PTFE	6	10	1,19
723 R 0111018	Junta eje EPDM	Shaft O-Ring EPDM	7	10	0,12
723 R 0330026	Junta cuerpo EPDM	Body O-Ring EPDM	8	5	0,18
02454 R 0118	Junta amortiguación EPDM	Seat O-Ring EPDM	9	10	0,27
723 R 0282035	Junta manguito EPDM	Union O-Ring EPDM	10	10	0,41
02454 R 0129	Conjunto juntas EPDM	O-Ring kit EPDM	7+8+9+10	1	1,57
714 R 0111018	Junta eje FPM	Shaft O-Ring FPM	7	10	0,49
714 R 0330026	Junta cuerpo FPM	Body O-Ring FPM	8	10	1,41
02487 R 0118	Junta amortiguación FPM	Seat O-Ring FPM	9	10	1,05
714 R 0282035	Junta manguito FPM	Union O-Ring FPM	10	10	2,44
02487 R 0129	Conjunto juntas FPM	O-Ring kit FPM	7+8+9+10	1	7,48
18435 R 0108	Llave de regulación	Adjusting tool	11	5	1,47

D32 - 1" (PN 16)

CODE	DENOMINACIÓN	DESCRIPTION	Fig.	Q	EUR
02455 R 0121	Eje + Juntas EPDM	Shaft + EPDM O-Rings	1+7	5	0,55
02455 R 0102	Bola	Ball	2	5	1,29
02455 R 0104	Tuerca	Union nut	3	10	1,05
02455 R 0124	Conjunto maneta	Handle assembly	4	5	1,05
02455 R 0105	Manguito enlace D32	32 mm connection	5	10	0,72
02464 R 0105	Manguito enlace 1" BSP	1" connection BSP	5	10	1,09
02455 R 0107	Junta asiento bola HDPE	Ball seat HDPE	6	10	0,37
02472 R 0115	Junta asiento bola PTFE	Ball seat PTFE	6	10	1,41
723 R 0120025	Junta eje EPDM	Shaft O-Ring EPDM	7	10	0,12
723 R 0378026	Junta cuerpo EPDM	Body O-Ring EPDM	8	10	0,18
02455 R 0118	Junta amortiguación EPDM	Seat O-Ring EPDM	9	10	0,27
723 R 0329035	Junta manguito EPDM	Union O-Ring EPDM	10	10	0,49
02455 R 0129	Conjunto juntas EPDM	O-Ring kit EPDM	7+8+9+10	1	1,67
714 R 0120025	Junta eje FPM	Shaft O-Ring FPM	7	10	0,68
714 R 0378026	Junta cuerpo FPM	Body O-Ring FPM	8	10	1,29
02488 R 0118	Junta amortiguación FPM	Seat O-Ring FPM	9	10	1,41
714 R 0329035	Junta manguito FPM	Union O-Ring FPM	10	10	2,59
02488 R 0129	Conjunto juntas FPM	O-Ring kit FPM	7+8+9+10	1	9,31
18437 R 0108	Llave de regulación	Adjusting tool	11	5	1,54

D40 - 1¼" (PN 16)

CODE	DENOMINACIÓN	DESCRIPTION	Fig.	Q	EUR
02456 R 0121	Eje + Juntas EPDM	Shaft + EPDM O-Rings	1+7	5	0,60
02456 R 0102	Bola	Ball	2	5	1,65
02456 R 0104	Tuerca	Union nut	3	10	1,48
02456 R 0124	Conjunto maneta	Handle assembly	4	5	1,05
02456 R 0105	Manguito enlace D40	40 mm connection	5	10	0,98
02465 R 0105	Manguito enlace 1¼" BSP	1¼" connection BSP	5	10	1,28
02456 R 0107	Junta asiento bola HDPE	Ball seat HDPE	6	10	0,39
02473 R 0115	Junta asiento bola PTFE	Ball seat PTFE	6	10	2,54
723 R 0139026	Junta eje EPDM	Shaft O-Ring EPDM	7	10	0,16
723 R 0505026	Junta cuerpo EPDM	Body O-Ring EPDM	8	5	0,37
02456 R 0118	Junta amortiguación EPDM	Seat O-Ring EPDM	9	10	0,35
723 R 0407053	Junta manguito EPDM	Union O-Ring EPDM	10	10	0,68
02456 R 0129	Conjunto juntas EPDM	O-Ring kit EPDM	7+8+9+10	1	2,15
714 R 0139026	Junta eje FPM	Shaft O-Ring FPM	7	10	0,87
714 R 0505026	Junta cuerpo FPM	Body O-Ring FPM	8	5	2,26
02489 R 0118	Junta amortiguación FPM	Seat O-Ring FPM	9	10	1,71
714 R 0407053	Junta manguito FPM	Union O-Ring FPM	10	10	5,07
02489 R 0129	Conjunto juntas FPM	O-Ring kit FPM	7+8+9+10	1	14,47
18437 R 0108	Llave de regulación	Adjusting tool	11	5	1,54

D50 - 1½" (PN 16)

CODE	DENOMINACIÓN	DESCRIPTION	Fig.	Q	EUR
02457 R 0121	Eje + Juntas EPDM	Shaft + EPDM O-Rings	1+7	4	0,85
02457 R 0102	Bola	Ball	2	4	2,46
02457 R 0104	Tuerca	Union nut	3	8	2,44
02457 R 0124	Conjunto maneta	Handle assembly	4	4	1,43
02457 R 0105	Manguito enlace D50	50 mm connection	5	8	1,31
02466 R 0105	Manguito enlace 1½" BSP	1½" connection BSP	5	8	1,85
02457 R 0107	Junta asiento bola HDPE	Ball seat HDPE	6	8	0,49
02474 R 0115	Junta asiento bola PTFE	Ball seat PTFE	6	8	2,88
723 R 0155026	Junta eje EPDM	Shaft O-Ring EPDM	7	10	0,12
723 R 0619035	Junta cuerpo EPDM	Body O-Ring EPDM	8	5	0,44
02457 R 0118	Junta amortiguación EPDM	Seat O-Ring EPDM	9	8	0,37
723 R 0470053	Junta manguito EPDM	Union O-Ring EPDM	10	10	0,78
02457 R 0129	Conjunto juntas EPDM	O-Ring kit EPDM	7+8+9+10	1	2,19
714 R 0155026	Junta eje FPM	Shaft O-Ring FPM	7	10	0,87
714 R 0619035	Junta cuerpo FPM	Body O-Ring FPM	8	5	3,72
02490 R 0118	Junta amortiguación FPM	Seat O-Ring FPM	9	8	2,03
714 R 0470053	Junta manguito FPM	Union O-Ring FPM	10	10	7,45
02490 R 0129	Conjunto juntas FPM	O-Ring kit FPM	7+8+9+10	1	18,03
18439 R 0108	Llave de regulación	Adjusting tool	11	4	1,96

D63 - 2" (PN 16)

CODE	DENOMINACIÓN	DESCRIPTION	Fig.	Q	EUR
02457 R 0121	Eje + Juntas EPDM	Shaft + EPDM O-Rings	1+7	4	0,85
02458 R 0102	Bola	Ball	2	4	3,64
02458 R 0104	Tuerca	Union nut	3	8	3,21
02458 R 0124	Conjunto maneta	Handle assembly	4	4	2,08
02458 R 0105	Manguito enlace D63	63 mm connection	5	8	2,08
02467 R 0105	Manguito enlace 2" BSP	2" connection BSP	5	8	2,83
02458 R 0107	Junta asiento bola HDPE	Ball seat HDPE	6	8	0,60
02475 R 0115	Junta asiento bola PTFE	Ball seat PTFE	6	8	2,94
723 R 0155026	Junta eje EPDM	Shaft O-Ring EPDM	7	10	0,12
723 R 0758035	Junta cuerpo EPDM	Body O-Ring EPDM	8	5	0,49
02458 R 0118	Junta amortiguación EPDM	Seat O-Ring EPDM	9	8	0,39
723 R 0597053	Junta manguito EPDM	Union O-Ring EPDM	10	5	0,87
02458 R 0129	Conjunto juntas EPDM	O-Ring kit EPDM	7+8+9+10	1	2,54
714 R 0155026	Junta eje FPM	Shaft O-Ring FPM	7	10	0,87
714 R 0758035	Junta cuerpo FPM	Body O-Ring FPM	8	5	4,47
02491 R 0118	Junta amortiguación FPM	Seat O-Ring FPM	9	8	3,61
714 R 0597053	Junta manguito FPM	Union O-Ring FPM	10	5	7,59
02491 R 0129	Conjunto juntas FPM	O-Ring kit FPM	7+8+9+10	1	23,86
18439 R 0108	Llave de regulación	Adjusting tool	11	4	1,96

D75 - 2½" (PN 10)

CODE	DENOMINACIÓN	DESCRIPTION	Fig.	Q	EUR
02459 R 0121	Eje + Juntas EPDM	Shaft + EPDM O-Rings	1+7	2	3,08
02459 R 0102	Bola	Ball	2	2	7,07
02459 R 0104	Tuerca	Union nut	3	4	7,48
02459 R 0124	Conjunto maneta	Handle assembly	4	2	4,29
02459 R 0105	Manguito enlace D75	75 mm connection	5	4	3,24
02468 R 0105	Manguito enlace 2½" BSP	2½" connection BSP	5	4	5,91
02459 R 0107	Junta asiento bola HDPE	Ball seat HDPE	6	4	0,94
02476 R 0115	Junta asiento bola PTFE	Ball seat PTFE	6	4	5,51
723 R 0234035	Junta eje EPDM	Shaft O-Ring EPDM	7	10	0,18
723 R 0978053	Junta cuerpo EPDM	Body O-Ring EPDM	8	2	1,10
02459 R 0118	Junta amortiguación EPDM	Seat O-Ring EPDM	9	4	0,60
723 R 0756053	Junta manguito EPDM	Union O-Ring EPDM	10	5	2,46
02459 R 0129	Conjunto juntas EPDM	O-Ring kit EPDM	7+8+9+10	1	3,51
714 R 0234035	Junta eje FPM	Shaft O-Ring FPM	7	10	1,31
714 R 0978053	Junta cuerpo FPM	Body O-Ring FPM	8	2	10,17
02492 R 0118	Junta amortiguación FPM	Seat O-Ring FPM	9	4	4,13
714 R 0756053	Junta manguito FPM	Union O-Ring FPM	10	5	13,24
02492 R 0129	Conjunto juntas FPM	O-Ring kit FPM	7+8+9+10	1	37,15
18441 R 0108	Llave de regulación	Adjusting tool	11	2	2,27

D90 - 3" / D110 - 4" (DN 80) (PN 10)

CODE	DENOMINACIÓN	DESCRIPTION	Fig.	Q	EUR
02460 R 0121	Eje + Juntas EPDM	Shaft + EPDM O-Rings	1+7	1	4,38
02460 R 0102	Bola	Ball	2	1	12,95
02460 R 0104	Tuerca válvula D90	Union nut 90 mm	3	2	10,50
02461 R 0104	Tuerca válvula D110 (DN 80)	Union nut 110 mm (DN 80)	3	2	11,54
02460 R 0124	Conjunto maneta	Handle assembly	4	1	6,09
02460 R 0105	Manguito enlace D90	90 mm connection	5	2	5,42
02461 R 0105	Manguito enlace D110 (DN 80)	110 mm connection (DN 80)	5	2	8,84
02469 R 0105	Manguito enlace 3" BSP	3" connection BSP	5	2	9,57
05354 R 0105	Manguito enlace 4" BSP (DN 80)	4" connection BSP (DN 80)	5	2	13,06
02460 R 0107	Junta asiento bola HDPE	Ball seat HDPE	6	2	1,48
02477 R 0115	Junta asiento bola PTFE	Ball seat PTFE	6	2	5,91
723 R 0266035	Junta eje EPDM	Shaft O-Ring EPDM	7	10	0,18
723 R 1238053	Junta cuerpo EPDM	Body O-Ring EPDM	8	1	2,11
02460 R 0118	Junta amortiguación EPDM	Seat O-Ring EPDM	9	2	0,94
723 R 0914053	Junta manguito EPDM	Union O-Ring EPDM	10	2	2,75
02460 R 0129	Conjunto juntas EPDM	O-Ring kit EPDM	7+8+9+10	1	4,52
714 R 0266035	Junta eje FPM	Shaft O-Ring FPM	7	10	1,46
714 R 1238053	Junta cuerpo FPM	Body O-Ring FPM	8	1	13,58
02493 R 0118	Junta amortiguación FPM	Seat O-Ring FPM	9	2	5,27
714 R 0914053	Junta manguito FPM	Union O-Ring FPM	10	2	13,92
02493 R 0129	Conjunto juntas FPM	O-Ring kit FPM	7+8+9+10	1	44,28
18441 R 0108	Llave de regulación	Adjusting tool	11	2	2,27

D110 - 4" (PN 10)

CODE	DENOMINACIÓN	DESCRIPTION	Fig.	Q	EUR
22797 R 0121	Eje + Juntas EPDM	Shaft + EPDM O-Rings	1+7	1	12,71
22797 R 0102	Bola	Ball	2	1	41,89
22797 R 0104	Tuerca válvula D110	Union nut 110 mm	3	2	14,80
22797 R 0124	Conjunto maneta	Handle assembly	4	1	5,61
22797 R 0105	Manguito enlace D110	110 mm connection	5	2	10,95
22798 R 0105	Manguito enlace 4" BSP	4" connection BSP	5	2	15,52
22797 R 0107	Junta asiento bola HDPE	Ball seat HDPE	6	2	1,11
22065 R 0115	Junta asiento bola PTFE	Ball seat PTFE	6	2	23,27
723 R 0266035	Junta eje EPDM	Shaft O-Ring EPDM	7	10	0,18
723 R 1600040	Junta cuerpo EPDM	Body O-Ring EPDM	8	1	1,51
22797 R 0118	Junta amortiguación EPDM	Seat O-Ring EPDM	9	2	0,93
723 R 1092057	Junta manguito EPDM	Union O-Ring EPDM	10	2	3,80
22797 R 0129	Conjunto juntas EPDM	O-Ring kit EPDM	7+8+9+10	1	4,77
714 R 0266035	Junta eje FPM	Shaft O-Ring FPM	7	10	1,46
714 R 1600040	Junta cuerpo FPM	Body O-Ring FPM	8	1	7,80
22801 R 0118	Junta amortiguación FPM	Seat O-Ring FPM	9	2	13,82
714 R 1092057	Junta manguito FPM	Union O-Ring FPM	10	2	15,40
22801 R 0129	Conjunto juntas FPM	O-Ring kit FPM	7+8+9+10	1	47,52
22799 R 0108	Llave de regulación	Adjusting tool	11	2	18,28

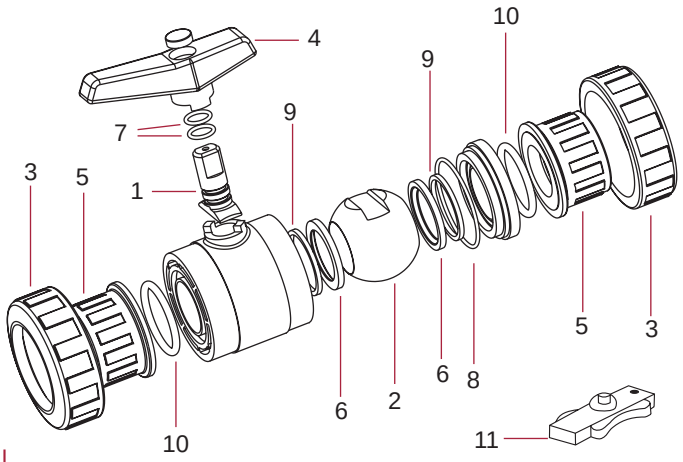

VÁLVULAS DE BOLA EN PVC-C SERIE INDUSTRIAL - PVC-C BALL VALVES INDUSTRIAL SERIES

D16 - 3/8" / D20 - ½" (PN 16)

CODE	DENOMINACIÓN	DESCRIPTION	Fig.	Q	EUR
22805 R 0121	Eje + Juntas EPDM Perox.	Shaft + EPDM O-Rings	1-7	5	1,12
22805 R 0102	Bola	Ball	2	5	2,21
22805 R 0104	Tuerca	Union nut	3	10	1,15
22805 R 0124	Conjunto maneta	Handle assembly	4	5	0,63
22804 R 0105	Manguito enlace D16	16 mm connection	5	10	1,18
22805 R 0105	Manguito enlace D20	20 mm connection	5	10	1,18
22814 R 0105	Manguito enlace 3/8" BSP	3/8" connection BSP	5	10	1,85
22815 R 0105	Manguito enlace ½" BSP	½" connection BSP	5	10	1,85
22805 R 0115	Junta asiento bola PTFE	Ball seat PTFE	6	10	0,71
740 R 0091016	Junta eje EPDM Perox	Shaft O-Ring EPDM	7	10	0,27
740 R 0266026	Junta cuerpo EPDM Perox	Body O-Ring EPDM	8	10	0,37
22805 R 0118	Junta amortiguación EPDM Perox	Seat O-Ring EPDM	9	10	0,44
740 R 0202035	Junta manguito Perox	Union O-Ring EPDM	10	10	0,76
22805 R 0129	Conjunto juntas EPDM Perox	O-Ring kit EPDM	7-8-9-10	1	3,15
714 R 0091016	Junta eje FPM	Shaft O-Ring FPM	7	10	0,39
714 R 0266026	Junta cuerpo FPM	Body O-Ring FPM	8	10	1,10
02486 R 0118	Junta amortiguación FPM	Seat O-Ring FPM	9	10	0,85
714 R 0202035	Junta manguito FPM	Union O-Ring FPM	10	10	2,17
22825 R 0129	Conjunto juntas FPM	O-Ring kit FPM	7-8-9-10	1	5,67
18435 R 0108	Llave de regulación	Adjusting tool	11	5	1,47

D25 - ¾" (PN 16)

CODE	DENOMINACIÓN	DESCRIPTION	Fig.	Q	EUR
22806 R 0121	Eje + Juntas EPDM Perox	Shaft + EPDM O-Rings	1-7	5	1,12
22806 R 0102	Bola	Ball	2	5	2,80
22806 R 0104	Tuerca	Union nut	3	10	1,71
22806 R 0124	Conjunto maneta	Handle assembly	4	5	0,75
22806 R 0105	Manguito enlace D25	25 mm connection	5	10	1,42
22816 R 0105	Manguito enlace ¾" BSP	¾" connection BSP	5	10	2,28
02471 R 0115	Junta asiento bola PTFE	Ball seat PTFE	6	10	1,19
740 R 0111018	Junta eje EPDM Perox	Shaft O-Ring EPDM	7	10	0,27
740 R 0330026	Junta cuerpo EPDM Perox	Body O-Ring EPDM	8	10	0,44
22806 R 0118	Junta amortiguación EPDM Perox	Seat O-Ring EPDM	9	10	0,55
740 R 0282035	Junta manguito EPDM Perox	Union O-Ring EPDM	10	10	1,00
22806 R 0129	Conjunto juntas EPDM Perox	O-Ring kit EPDM	7-8-9-10	1	3,30
714 R 0111018	Junta eje FPM	Shaft O-Ring FPM	7	10	0,49
714 R 0330026	Junta cuerpo FPM	Body O-Ring FPM	8	10	1,41
02487 R 0118	Junta amortiguación FPM	Seat O-Ring FPM	9	10	1,05
714 R 0282035	Junta manguito FPM	Union O-Ring FPM	10	10	2,44
02487 R 0129	Conjunto juntas FPM	O-Ring kit FPM	7-8-9-10	1	7,48
18435 R 0108	Llave de regulación	Adjusting tool	11	5	1,47

D32 - 1" (PN 16)

CODE	DENOMINACIÓN	DESCRIPTION	Fig.	Q	EUR
22807 R 0121	Eje + Juntas EPDM Perox.	Shaft + EPDM O-Rings	1-7	5	1,19
22807 R 0102	Bola	Ball	2	5	3,50
22807 R 0104	Tuerca	Union nut	3	10	2,15
22807 R 0124	Conjunto maneta	Handle assembly	4	5	1,04
22807 R 0105	Manguito enlace D32	32 mm connection	5	10	1,94
22817 R 0105	Manguito enlace 1" BSP	1" connection BSP	5	10	2,90
02472 R 0115	Junta asiento bola PTFE	Ball seat PTFE	6	10	1,41
740 R 0120025	Junta eje EPDM Perox	Shaft O-Ring EPDM	7	10	0,27
740 R 0378026	Junta cuerpo EPDM Perox	Body O-Ring EPDM	8	10	0,44
22807 R 0118	Junta amortiguación EPDM Perox	Seat O-Ring EPDM	9	10	0,55
740 R 0329035	Junta manguito EPDM Perox	Union O-Ring EPDM	10	10	1,47
22807 R 0129	Conjunto juntas EPDM Perox	O-Ring kit EPDM	7-8-9-10	1	3,57
714 R 0120025	Junta eje FPM	Shaft O-Ring FPM	7	10	0,68
714 R 0378026	Junta cuerpo FPM	Body O-Ring FPM	8	10	1,29
02488 R 0118	Junta amortiguación FPM	Seat O-Ring FPM	9	10	1,41
714 R 0329035	Junta manguito FPM	Union O-Ring FPM	10	10	2,59
02488 R 0129	Conjunto juntas FPM	O-Ring kit FPM	7-8-9-10	1	9,31
18437 R 0108	Llave de regulación	Adjusting tool	11	5	1,54

D40 - 1¼" (PN 16)

CODE	DENOMINACIÓN	DESCRIPTION	Fig.	Q	EUR
22808 R 0121	Eje + Juntas EPDM Perox	Shaft + EPDM O-Rings	1-7	5	1,29
22808 R 0102	Bola	Ball	2	5	4,44
22808 R 0104	Tuerca	Union nut	3	10	3,13
22808 R 0124	Conjunto maneta	Handle assembly	4	5	1,10
22808 R 0105	Manguito enlace D40	40 mm connection	5	10	2,63
22818 R 0105	Manguito enlace 1¼" BSP	1¼" connection BSP	5	10	3,46
02473 R 0115	Junta asiento bola PTFE	Ball seat PTFE	6	10	2,54
740 R 0139026	Junta eje EPDM Perox	Shaft O-Ring EPDM	7	10	0,37
740 R 0505026	Junta cuerpo EPDM Perox	Body O-Ring EPDM	8	5	0,78
22808 R 0118	Junta amortiguación EPDM Perox	Seat O-Ring EPDM	9	10	0,71
740 R 0407053	Junta manguito EPDM Perox	Union O-Ring EPDM	10	10	2,04
22808 R 0129	Conjunto juntas EPDM Perox	O-Ring kit EPDM	7-8-9-10	1	4,54
714 R 0139026	Junta eje FPM	Shaft O-Ring FPM	7	10	0,87
714 R 0505026	Junta cuerpo FPM	Body O-Ring FPM	8	5	2,26
02489 R 0118	Junta amortiguación FPM	Seat O-Ring FPM	9	10	1,71
714 R 0407053	Junta manguito FPM	Union O-Ring FPM	10	10	5,07
02489 R 0129	Conjunto juntas FPM	O-Ring kit FPM	7-8-9-10	1	14,47
18437 R 0108	Llave de regulación	Adjusting tool	11	5	1,54

D50 - 1½" (PN 16)

CODE	DENOMINACIÓN	DESCRIPTION	Fig.	Q	EUR
22809 R 0121	Eje + Juntas EPDM Perox.	Shaft + EPDM O-Rings	1-7	4	1,78
22809 R 0102	Bola	Ball	2	4	6,64
22809 R 0104	Tuerca	Union nut	3	8	5,61
22809 R 0124	Conjunto maneta	Handle assembly	4	4	1,43
22809 R 0105	Manguito enlace D50	50 mm connection	5	8	3,58
22819 R 0105	Manguito enlace 1½" BSP	1½" connection BSP	5	8	5,03
02474 R 0115	Junta asiento bola PTFE	Ball seat PTFE	6	8	2,88
740 R 0155026	Junta eje EPDM Perox	Shaft O-Ring EPDM	7	10	0,27
740 R 0619035	Junta cuerpo EPDM Perox	Body O-Ring EPDM	8	5	0,94
22809 R 0118	Junta amortiguación EPDM Perox	Seat O-Ring EPDM	9	8	0,78
740 R 0470053	Junta manguito EPDM Perox	Union O-Ring EPDM	10	10	2,31
22809 R 0129	Conjunto juntas EPDM Perox	O-Ring kit EPDM	7-8-9-10	1	4,65
714 R 0155026	Junta eje FPM	Shaft O-Ring FPM	7	10	0,87
714 R 0619035	Junta cuerpo FPM	Body O-Ring FPM	8	5	3,72
02490 R 0118	Junta amortiguación FPM	Seat O-Ring FPM	9	8	2,03
714 R 0470053	Junta manguito FPM	Union O-Ring FPM	10	10	7,45
02490 R 0129	Conjunto juntas FPM	O-Ring kit FPM	7-8-9-10	1	18,03
18439 R 0108	Llave de regulación	Adjusting tool	11	4	1,96

D63 - 2" (PN 16)

CODE	DENOMINACIÓN	DESCRIPTION	Fig.	Q	EUR
22810 R 0121	Eje + Juntas EPDM Perox	Shaft + EPDM O-Rings	1-7	4	1,78
22810 R 0102	Bola	Ball	2	4	9,83
22810 R 0104	Tuerca	Union nut	3	8	7,91
22810 R 0124	Conjunto maneta	Handle assembly	4	4	2,08
22810 R 0105	Manguito enlace D63	63 mm connection	5	8	5,61
22820 R 0105	Manguito enlace 2" BSP	2" connection BSP	5	8	7,67
22810 R 0115	Junta asiento bola PTFE	Ball seat PTFE	6	8	3,23
740 R 0155026	Junta eje EPDM Perox	Shaft O-Ring EPDM	7	10	0,27
740 R 0758035	Junta cuerpo EPDM Perox	Body O-Ring EPDM	8	5	1,05
22810 R 0118	Junta amortiguación EPDM Perox	Seat O-Ring EPDM	9	8	0,84
740 R 0597053	Junta manguito EPDM Perox	Union O-Ring EPDM	10	5	2,32
22810 R 0129	Conjunto juntas EPDM Perox	O-Ring kit EPDM	7-8-9-10	1	5,41
714 R 0155026	Junta eje FPM	Shaft O-Ring FPM	7	10	0,87
714 R 0758035	Junta cuerpo FPM	Body O-Ring FPM	8	5	4,47
02491 R 0118	Junta amortiguación FPM	Seat O-Ring FPM	9	8	3,61
714 R 0597053	Junta manguito FPM	Union O-Ring FPM	10	5	7,59
02491 R 0129	Conjunto juntas FPM	O-Ring kit FPM	7-8-9-10	1	23,86
18439 R 0108	Llave de regulación	Adjusting tool	11	4	1,96

D75 - 2½" (PN 10)

CODE	DENOMINACIÓN	DESCRIPTION	Fig.	Q	EUR
22811 R 0121	Eje + Juntas EPDM Perox.	Shaft + EPDM O-Rings	1-7	2	6,52
22811 R 0102	Bola	Ball	2	4	19,13
22811 R 0104	Tuerca	Union nut	3	4	15,30
22811 R 0124	Conjunto maneta	Handle assembly	4	2	4,28
22811 R 0105	Manguito enlace D75	75 mm connection	5	4	8,72
22821 R 0105	Manguito enlace 2½" BSP	2½" connection BSP	5	4	15,96
02476 R 0115	Junta asiento bola PTFE	Ball seat PTFE	6	4	5,51
740 R 0234035	Junta eje EPDM Perox	Shaft O-Ring EPDM	7	10	0,44
740 R 0978053	Junta cuerpo EPDM Perox	Body O-Ring EPDM	8	2	2,32
22811 R 0118	Junta amortiguación EPDM Perox	Seat O-Ring EPDM	9	4	1,29
740 R 0756053	Junta manguito EPDM Perox	Union O-Ring EPDM	10	5	3,36
22811 R 0129	Conjunto juntas EPDM Perox	O-Ring kit EPDM	7-8-9-10	1	7,48
714 R 0234035	Junta eje FPM	Shaft O-Ring FPM	7	10	1,31
714 R 0978053	Junta cuerpo FPM	Body O-Ring FPM	8	2	10,17
02492 R 0118	Junta amortiguación FPM	Seat O-Ring FPM	9	4	4,13
714 R 0756053	Junta manguito FPM	Union O-Ring FPM	10	5	13,24
02492 R 0129	Conjunto juntas FPM	O-Ring kit FPM	7-8-9-10	1	37,15
18441 R 0108	Llave de regulación	Adjusting tool	11	2	2,27

D90 - 3"

CODE	DENOMINACIÓN	DESCRIPTION	Fig.	Q	EUR
22812 R 0121	Eje + Juntas EPDM Perox	Shaft + EPDM O-Rings	1-7	1	9,31
22812 R 0102	Bola	Ball	2	1	35,00
22812 R 0104	Tuerca válvula	Union nut	3	2	22,41
22812 R 0124	Conjunto maneta	Handle assembly	4	1	6,07
22812 R 0105	Manguito enlace 90 mm	90 mm connection	5	2	14,68
22822 R 0105	Manguito enlace 3" BSP	3" connection BSP	5	2	25,88
02477 R 0115	Junta asiento bola PTFE	Ball seat PTFE	6	2	5,91
740 R 0266035	Junta eje EPDM Perox	Shaft O-Ring EPDM	7	10	0,44
740 R 1238053	Junta cuerpo EPDM Perox	Body O-Ring EPDM	8	1	4,48
22812 R 0118	Junta amortiguación EPDM Perox	Seat O-Ring EPDM	9	2	1,98
740 R 0892057	Junta manguito EPDM Perox	Union O-Ring EPDM	10	2	4,24
22812 R 0129	Conjunto juntas EPDM Perox	O-Ring kit EPDM	7-8-9-10	1	9,58
714 R 0266035	Junta eje FPM	Shaft O-Ring FPM	7	10	1,46
714 R 1238053	Junta cuerpo FPM	Body O-Ring FPM	8	1	13,58
02493 R 0118	Junta amortiguación FPM	Seat O-Ring FPM	9	2	5,27
714 R 0914053	Junta manguito FPM	Union O-Ring FPM	10	2	13,92
02493 R 0129	Conjunto juntas FPM	O-Ring kit FPM	7-8-9-10	1	44,28
18441 R 0108	Llave de regulación	Adjusting tool	11	2	2,27

D110 - 4" (PN 10)

CODE	DENOMINACIÓN	DESCRIPTION	Fig.	Q	EUR
26444 R 0121	Eje + Juntas EPDM Perox.	Shaft + EPDM O-Rings	1-7	1	13,12
26444 R 0102	Bola	Ball	2	1	76,04
26444 R 0104	Tuerca válvula D110	Union nut 110 mm	3	2	53,35
26444 R 0124	Conjunto maneta	Handle assembly	4	1	5,59
26444 R 0105	Manguito enlace D110	110 mm connection	5	2	29,66
26445 R 0105	Manguito enlace 4" BSP	4" connection BSP	5	2	42,00
22065 R 0115	Junta asiento bola PTFE	Ball seat PTFE	6	2	23,27
740 R 0266035	Junta eje EPDM Perox	Shaft O-Ring EPDM	7	10	0,44
740 R 1600040	Junta cuerpo EPDM Perox	Body O-Ring EPDM	8	1	3,23
26444 R 0118	Junta amortiguación EPDM Perox	Seat O-Ring EPDM	9	2	1,96
740 R 1092057	Junta manguito EPDM Perox	Union O-Ring EPDM	10	2	5,59
26444 R 0129	Conjunto juntas EPDM Perox	O-Ring kit EPDM	7-8-9-10	1	10,14
714 R 0266035	Junta eje FPM	Shaft O-Ring FPM	7	10	1,46
714 R 1600040	Junta cuerpo FPM	Body O-Ring FPM	8	1	7,80
22801 R 0118	Junta amortiguación FPM	Seat O-Ring FPM	9	2	13,82
714 R 1092057	Junta manguito FPM	Union O-Ring FPM	10	2	15,40
22801 R 0129	Conjunto juntas FPM	O-Ring kit FPM	7-8-9-10	1	47,52
22799 R 0108	Llave de regulación	Adjusting tool	11	1	18,28

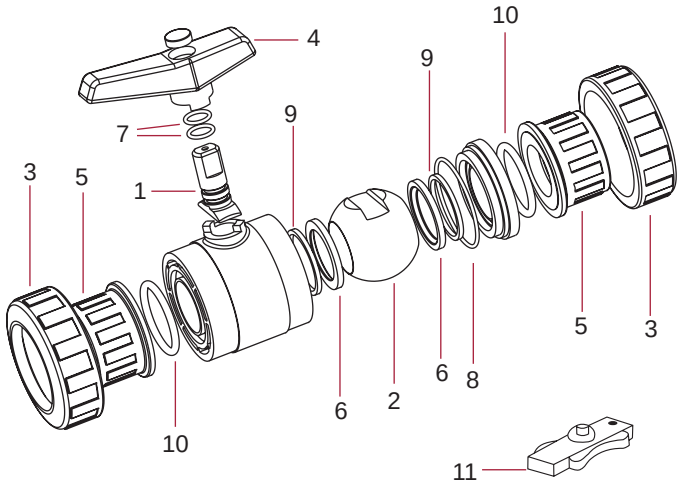

VÁLVULAS DE BOLA EN PVC-U SERIE UNIBLOCK - PVC-U BALL VALVES UNIBLOCK SERIES

D20 - ½" (UNIBLOCK)

CODE	DENOMINACIÓN	DESCRIPTION	Fig.	Q	EUR
02453 R 0121	Eje + Juntas EPDM	Shaft + EPDM O-Rings	1+7	5	0,51
02453 R 0102	Bola	Ball	2	5	0,82
22773 R 0104	Tuerca	Union nut	3	10	0,76
22773 R 0124	Conjunto maneta	Handle assembly	4	5	0,65
22773 R 0105	Manguito enlace D20	20 mm connection	5	10	0,39
22791 R 0105	Manguito enlace ½" BSF	½" connection BSP	5	10	0,48
02453 R 0107	Junta asiento bola HDPE	Ball seat HDPE	6	10	0,35
723 R 0093018	Junta eje EPDM	Shaft O-Ring EPDM	7	10	0,12
723 R 0266026	Junta cuerpo EPDM	Body O-Ring EPDM	8	10	0,16
02453 R 0118	Junta amortiguación EPDM	Seat O-Ring EPDM	9	10	0,18
723 R 0202035	Junta manguito EPDM	Union O-Ring EPDM	10	10	0,38
02453 R 0129	Conjunto juntas EPDM	O-Ring kit EPDM	7+8+9+10	1	1,48
22785 R 0105	Manguito enlace macho ½" BSF	½" male connection BSF	12	10	0,54

D25 - ¾" (UNIBLOCK)

CODE	DENOMINACIÓN	DESCRIPTION	Fig.	Q	EUR
02454 R 0121	Eje + Juntas EPDM	Shaft + EPDM O-Rings	1+7	5	0,51
02454 R 0102	Bola	Ball	2	5	1,03
22774 R 0104	Tuerca	Union nut	3	10	0,94
22774 R 0124	Conjunto maneta	Handle assembly	4	5	0,76
22774 R 0105	Manguito enlace D25	25 mm connection	5	10	0,39
22792 R 0105	Manguito enlace ¾'	¾" connection BSP	5	10	0,48
02454 R 0107	Junta asiento bola HDPE	Ball seat HDPE	6	10	0,37
723 R 0111018	Junta eje EPDM	Shaft O-Ring EPDM	7	10	0,12
723 R 0330026	Junta cuerpo EPDM	Body O-Ring EPDM	8	5	0,18
02454 R 0118	Junta amortiguación EPDM	Seat O-Ring EPDM	9	10	0,27
723 R 0282035	Junta manguito EPDM	Union O-Ring EPDM	10	10	0,41
02454 R 0129	Conjunto juntas EPDM	O-Ring kit EPDM	7+8+9+10	1	1,57
22786 R 0105	Manguito enlace macho ¾	¾" male connection BSF	12	10	0,54

D32 - 1" (UNIBLOCK)

CODE	DENOMINACIÓN	DESCRIPTION	Fig.	Q	EUR
02455 R 0121	Eje + Juntas EPDM	Shaft + EPDM O-Rings	1+7	5	0,55
02455 R 0102	Bola	Ball	2	5	1,29
22775 R 0104	Tuerca	Union nut	3	10	1,05
22775 R 0124	Conjunto maneta	Handle assembly	4	5	1,05
22775 R 0105	Manguito enlace D32	32 mm connection	5	10	0,56
22793 R 0105	Manguito enlace 1" BSF	1" connection BSF	5	10	0,66
02455 R 0107	Junta asiento bola HDPE	Ball seat HDPE	6	10	0,37
723 R 0120025	Junta eje EPDM	Shaft O-Ring EPDM	7	10	0,12
723 R 0378026	Junta cuerpo EPDM	Body O-Ring EPDM	8	10	0,18
02455 R 0118	Junta amortiguación EPDM	Seat O-Ring EPDM	9	10	0,27
723 R 0329035	Junta manguito EPDM	Union O-Ring EPDM	10	10	0,49
02455 R 0129	Conjunto juntas EPDM	O-Ring kit EPDM	7+8+9+10	1	1,67
22787 R 0105	Manguito enlace macho 1" BSF	1" male connection BSF	12	10	0,78

D40 - 1¼" (UNIBLOCK)

CODE	DENOMINACIÓN	DESCRIPTION	Fig.	Q	EUR
02456 R 0121	Eje + Juntas EPDM	Shaft + EPDM O-Rings	1+7	5	0,60
02456 R 0102	Bola	Ball	2	5	1,65
22776 R 0104	Tuerca	Union nut	3	10	1,48
22776 R 0124	Conjunto maneta	Handle assembly	4	5	1,05
22776 R 0105	Manguito enlace D40	40 mm connection	5	10	0,93
22794 R 0105	Manguito enlace 1¼'	1¼" connection BSP	5	10	0,99
02456 R 0107	Junta asiento bola HDPE	Ball seat HDPE	6	10	0,39
723 R 0139026	Junta eje EPDM	Shaft O-Ring EPDM	7	10	0,16
723 R 0505026	Junta cuerpo EPDM	Body O-Ring EPDM	8	5	0,37
02456 R 0118	Junta amortiguación EPDM	Seat O-Ring EPDM	9	10	0,35
723 R 0407053	Junta manguito EPDM	Union O-Ring EPDM	10	10	0,68
02456 R 0129	Conjunto juntas EPDM	O-Ring kit EPDM	7+8+9+10	1	2,15
22788 R 0105	Manguito enlace macho 1¼	1¼" male connection BSF	12	10	1,15

D50 - 1½" (UNIBLOCK)

CODE	DENOMINACIÓN	DESCRIPTION	Fig.	Q	EUR
02502 R 0121	Eje + Juntas EPDM	Shaft + EPDM O-Rings	1+7	4	0,78
02502 R 0102	Bola	Ball	2	4	2,11
11375 R 0104	Tuerca	Union nut	3	8	1,41
11375 R 0124	Conjunto maneta	Handle assembly	4	4	1,42
11375 R 0105	Manguito enlace D50	50 mm connection	5	8	1,19
11377 R 0105	Manguito enlace 1½" BSF	1½" connection BSP	5	8	1,28
11375 R 0107	Junta asiento bola HDPE	Ball seat HDPE	6	8	0,49
723 R 0155026	Junta eje EPDM	Shaft O-Ring EPDM	7	10	0,12
723 R 0567035	Junta cuerpo EPDM	Body O-Ring EPDM	8	5	0,39
02457 R 0118	Junta amortiguación EPDM	Seat O-Ring EPDM	9	8	0,37
723 R 0470053	Junta manguito EPDM	Union O-Ring EPDM	10	10	0,78
11375 R 0129	Conjunto juntas EPDM	O-Ring kit EPDM	7+8+9+10	1	1,71
11374 R 0105	Manguito enlace macho 1½" BSF	1½" male connection BSF	12	4	1,51

D63 - 2" (UNIBLOCK)

CODE	DENOMINACIÓN	DESCRIPTION	Fig.	Q	EUR
02457 R 0121	Eje + Juntas EPDM	Shaft + EPDM O-Rings	1+7	4	0,85
02458 R 0102	Bola	Ball	2	4	3,64
15826 R 0104	Tuerca	Union nut	3	8	3,26
15826 R 0124	Conjunto maneta	Handle assembly	4	4	1,67
15826 R 0105	Manguito enlace D63	63 mm connection	5	8	1,96
15829 R 0105	Manguito enlace 2'	2" connection BSF	5	8	2,16
02458 R 0107	Junta asiento bola HDPE	Ball seat HDPE	6	8	0,60
723 R 0155026	Junta eje EPDM	Shaft O-Ring EPDM	7	10	0,12
723 R 0758035	Junta cuerpo EPDM	Body O-Ring EPDM	8	5	0,49
02458 R 0118	Junta amortiguación EPDM	Seat O-Ring EPDM	9	8	0,39
723 R 0597053	Junta manguito EPDM	Union O-Ring EPDM	10	5	0,87
15826 R 0129	Conjunto juntas EPDM	O-Ring kit EPDM	7+8+9+10	1	2,08
15827 R 0105	Manguito enlace macho 2	2" male connection BSF	12	4	2,82

D75 - 2½" (UNIBLOCK)

CODE	DENOMINACIÓN	DESCRIPTION	Fig.	Q	EUR
02459 R 0121	Eje + Juntas EPDM	Shaft + EPDM O-Rings	1+7	2	3,08
02459 R 0102	Bola	Ball	2	2	7,07
22777 R 0104	Tuerca	Union nut	3	4	7,48
22777 R 0124	Conjunto maneta	Handle assembly	4	2	4,29
22777 R 0105	Manguito enlace D75	75 mm connection	5	4	3,17
22795 R 0105	Manguito enlace 2½" BSF	2½" connection BSP	5	4	5,63
02459 R 0107	Junta asiento bola HDPE	Ball seat HDPE	6	4	0,94
723 R 0234035	Junta eje EPDM	Shaft O-Ring EPDM	7	10	0,18
723 R 0978053	Junta cuerpo EPDM	Body O-Ring EPDM	8	2	1,10
02459 R 0118	Junta amortiguación EPDM	Seat O-Ring EPDM	9	4	0,60
723 R 0756053	Junta manguito EPDM	Union O-Ring EPDM	10	5	2,46
02459 R 0129	Conjunto juntas EPDM	O-Ring kit EPDM	7+8+9+10	1	3,51
22789 R 0105	Manguito enlace macho 2½" BSF	2½" male connection BSF	12	4	6,59

D90 - 3" (UNIBLOCK)

CODE	DENOMINACIÓN	DESCRIPTION	Fig.	Q	EUR
02460 R 0121	Eje + Juntas EPDM	Shaft + EPDM O-Rings	1+7	1	4,38
02460 R 0102	Bola	Ball	2	1	12,95
22778 R 0104	Tuerca	Union nut	3	2	10,50
22778 R 0124	Conjunto maneta	Handle assembly	4	1	6,09
22778 R 0105	Manguito enlace D90	90 mm connection	5	2	4,90
22796 R 0105	Manguito enlace 3'	3" connection BSF	5	2	8,00
02460 R 0107	Junta asiento bola HDPE	Ball seat HDPE	6	2	1,48
723 R 0266035	Junta eje EPDM	Shaft O-Ring EPDM	7	10	0,18
723 R 1238053	Junta cuerpo EPDM	Body O-Ring EPDM	8	1	2,11
02460 R 0118	Junta amortiguación EPDM	Seat O-Ring EPDM	9	2	0,94
723 R 0914053	Junta manguito EPDM	Union O-Ring EPDM	10	2	2,75
02460 R 0129	Conjunto juntas EPDM	O-Ring kit EPDM	7+8+9+10	1	4,52
22790 R 0105	Manguito enlace macho 3	3" male connection BSF	12	2	9,40

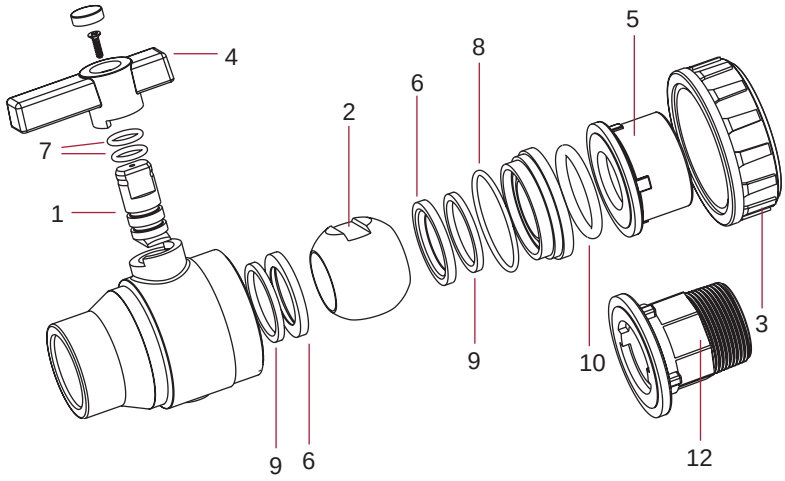

VÁLVULAS DE BOLA EN PVC-U SERIE E-QUA - PVC-U BALL VALVES E-QUA SERIES

D50 - 1½" (PN 12) e-QUA					
CODE	DENOMINACIÓN	DESCRIPTION	Fig.	Q	EUR
41544 R 0124	Conjunto maneta standard	Standard handle assembly	4	4	**2,83**
41941 R 0104	Tuerca	Union nut	3	8	**2,68**
36505 R 0105	Manguito enlace D50	50 mm connection	5	8	**1,73**
36515 R 0105	Manguito enlace 1"1/2 BSP	1"1/2 connection BSP	5	8	**2,80**
723 R 0470053	Junta manguito EPDM	Union O-Ring EPDM	10	10	**0,78**
36505 R 0102	Bola	Ball	2	4	**3,39**
36505 R 0135	Conjunto juntas EPDM/PE	O-Ring kit EPDM/PE	6-7-8-9-10	1	**5,84**
36505 R 0121	Eje + Juntas EPDM	Shaft + EPDM O-Rings	1-7	4	**1,89**

D63 - 2" (PN 12) e-QUA					
CODE	DENOMINACIÓN	DESCRIPTION	Fig.	Q	EUR
41545 R 0124	Conjunto maneta standard	Standard handle assembly	4	4	**2,99**
41545 R 0104	Tuerca	Union nut	3	8	**4,21**
36506 R 0105	Manguito enlace D63	63 mm connection	5	8	**2,99**
36516 R 0105	Manguito enlace 2" BSP	2" connection BSP	5	8	**4,01**
723 R 0597053	Junta manguito EPDM	Union O-Ring EPDM	10	5	**0,87**
36506 R 0102	Bola	Ball	2	4	**5,22**
36506 R 0135	Conjunto juntas EPDM/PE	O-Ring kit EPDM/PE	6-7-8-9-10	1	**6,14**
36506 R 0121	Eje + Juntas EPDM	Shaft + EPDM O-Rings	1-7	4	**2,11**

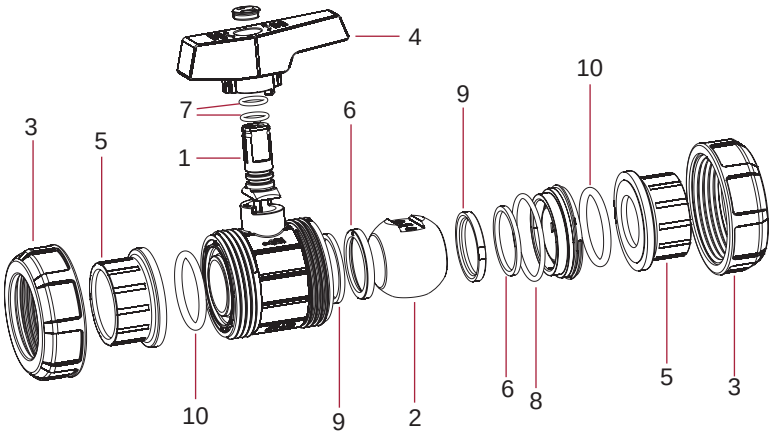

VÁLVULAS DE BOLA EN PVC-U SERIE PN 10 - PVC-U BALL VALVES PN 10 SERIES

D50 - 1½" (PN 10)					
CODE	DENOMINACIÓN	DESCRIPTION	Fig.	Q	EUR
02502 R 0121	Eje + Juntas EPDM	Shaft + EPDM O-Rings	1+7	4	**0,78**
02502 R 0102	Bola	Ball	2	4	**2,11**
02502 R 0104	Tuerca	Union nut	3	8	**1,92**
02502 R 0124	Conjunto maneta	Handle assembly	4	4	**1,62**
02502 R 0105	Manguito enlace D50	50 mm connection	5	8	**1,85**
02504 R 0105	Manguito enlace 1½" BSF	1½" BSP connectior	5	8	**2,84**
02502 R 0107	Junta asiento bola HDPE	Ball seat HDPE	6	8	**0,49**
723 R 0155026	Junta eje EPDM	Shaft O-Ring EPDM	7	10	**0,12**
723 R 0567035	Junta cuerpo EPDM	Body O-Ring EPDM	8	5	**0,39**
02457 R 0118	Junta amortiguación EPDM	Seat O-Ring EPDM	9	8	**0,37**
723 R 0470053	Junta manguito EPDM	Union O-Ring EPDM	10	10	**0,78**
02502 R 0129	Conjunto juntas EPDM	O-Ring kit EPDM	7+8+9+10	1	**2,15**

D63 - 2" (PN 10)					
CODE	DENOMINACIÓN	DESCRIPTION	Fig.	Q	EUR
02457 R 0121	Eje + Juntas EPDM	Shaft + EPDM O-Rings	1+7	4	**0,85**
02458 R 0102	Bola	Ball	2	4	**3,64**
02503 R 0104	Tuerca	Union nut	3	8	**3,08**
02503 R 0124	Conjunto maneta	Handle assembly	4	4	**2,11**
02503 R 0105	Manguito enlace D63	63 mm connection	5	8	**1,97**
02505 R 0105	Manguito enlace 2" BSF	2" connection BSP	5	8	**2,81**
02458 R 0107	Junta asiento bola HDPE	Ball seat HDPE	6	8	**0,60**
723 R 0155026	Junta eje EPDM	Shaft O-Ring EPDM	7	10	**0,12**
723 R 0758035	Junta cuerpo EPDM	Body O-Ring EPDM	8	5	**0,49**
02458 R 0118	Junta amortiguación EPDM	Seat O-Ring EPDM	9	8	**0,39**
723 R 0597053	Junta manguito EPDM	Union O-Ring EPDM	10	5	**0,87**
02458 R 0129	Conjunto juntas EPDM	O-Ring kit EPDM	7+8+9+10	1	**2,54**

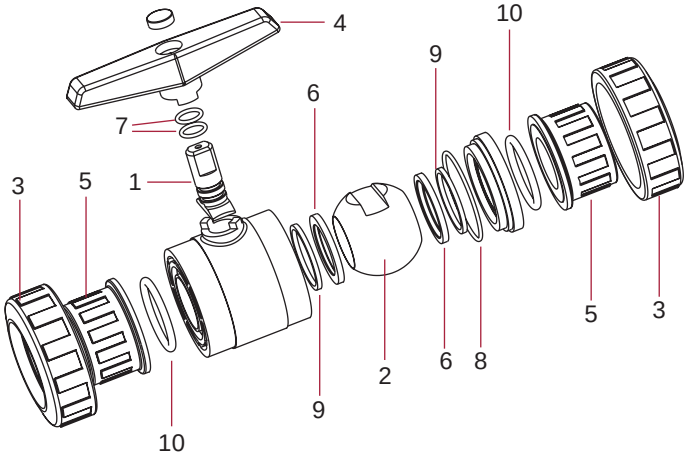

VÁLVULAS DE BOLA EN PVC-U SERIE 3 VÍAS - PVC-U BALL VALVES 3-WAY SERIES

D50 - 1½"					
CODE	DENOMINACIÓN	DESCRIPTION	Fig.	Q	EUR
02457 R 0121	Eje + Juntas EPDM	Shaft + EPDM O-Rings	1+9	4	0,85
20168 R 0102	Bola	Ball	2	4	3,27
02457 R 0104	Tuerca normal	Union nut	3	8	2,44
20169 R 0104	Tuerca orientable	Self-align union nut	4	4	2,90
20168 R 0124	Conjunto maneta	Handle assembly	12+13	4	7,12
20168 R 0105	Manguito enlace D50	50 mm connection	4	8	3,53
20170 R 0105	Manguito enlace 1½" BSP	1½" connection BSP	5	8	4,47
20169 R 0105	Manguito enlace D50 orientable	50 mm self-align connection	6	4	1,67
20169 R 0108	Rótula	Ball-socket joint	7	4	1,18
723 R 0550060	Junta rótula	Ball-socket joint O-Ring	8	5	0,56
20168 R 0107	Junta asiento bola HDPE	Ball seat HDPE	10	16	0,49
723 R 0155026	Junta eje EPDM	Shaft O-Ring EPDM	9	10	0,12
723 R 0599035	Junta cuerpo EPDM	Body O-Ring EPDM	15	5	0,44
20168 R 0118	Junta amortiguación EPDM	Seat O-Ring EPDM	11	16	0,37
723 R 0597053	Junta manguito EPDM	Union O-Ring EPDM	14	5	0,87
20168 R 0129	Conjunto juntas EPDM (excepto rótula)	O-Ring kit EPDM (except ball-socket joint)	9+11+14+15	1	4,65

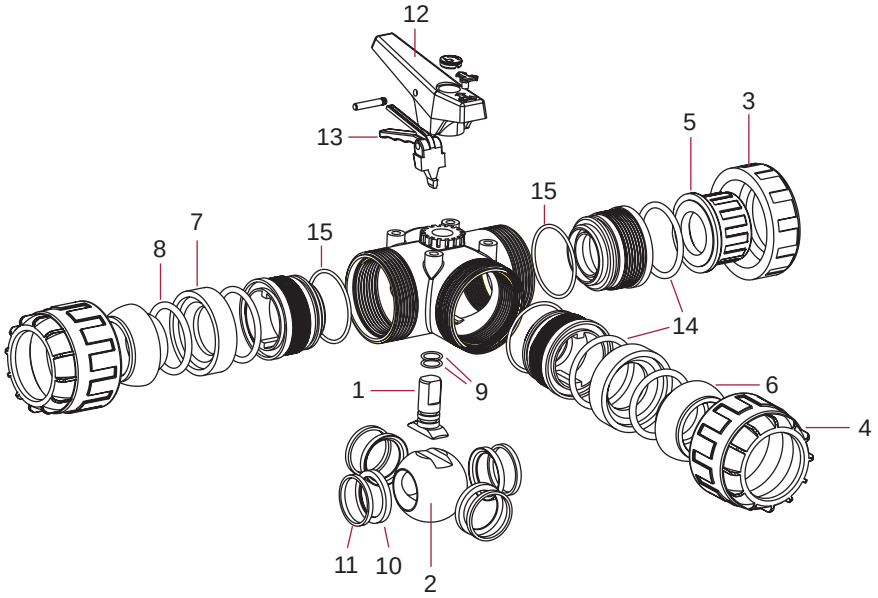

VÁLVULAS DE GUILLOTINA EN PVC-U - PVC-U KNIFE GATE VALVES

GUILLOTINA - KNIFE GATE					
CODE	DENOMINACIÓN	DESCRIPTION	Fig.	Q	EUR
28590 R 0124	Conjunto maneta + clip seguridad	Handle assembly + clip	1+3	1	2,28
43578 R 0124	Conjunto maneta + clip seguridad D90-110	Handle assembly + clip D90-110	1+3	1	2,30
28590 R 0110	Junta compuerta EPDM - D50	EPDM gasket - D50	2	2	2,33
28600 R 0110	Junta compuerta EPDM - D63	EPDM gasket - D63	2	2	2,35
43578 R 0110	Junta compuerta EPDM - D90-110	EPDM gasket - D90-110	2	2	2,37

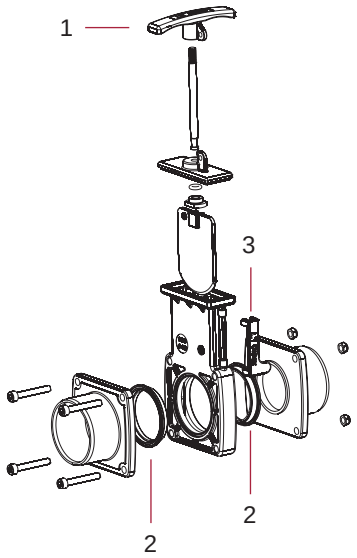

D50-D63

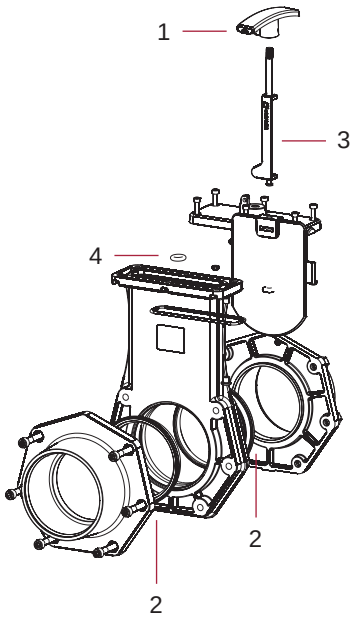

D90-D110

VÁLVULAS ANTI-RETORNO SERIE MUELLE EN PVC-U - PVC-U CHECK VALVES SPRING SERIES

D16 - ⅜" / D20 - ½"

CODE	DENOMINACIÓN	DESCRIPTION	Fig.	Q	EUR
02543 R 0106	Rejilla	Screen	3	5	**1,19**
02543 R 0104	Tuerca	Union nut	4	10	**0,75**
05352 R 0105	Manguito enlace D16	16 mm connection	5	10	**0,44**
02453 R 0105	Manguito enlace D20	20 mm connection	5	10	**0,44**
05353 R 0105	Manguito enlace⅜" BSP	⅜" connection BSP	5	10	**0,68**
02462 R 0105	Manguito enlace ½" BSP	½" connection BSP	5	10	**0,68**
723 R 0139035	Junta cono EPDM	Cone O-Ring EPDM	6	10	**0,16**
723 R 0266026	Junta cuerpo EPDM	Body O-Ring EPDM	7	10	**0,16**
723 R 0202035	Junta manguito EPDM	Union O-Ring EPDM	8	10	**0,38**
08991 R 0121	Cono de cierre + junta EPDM	Cone + O-Ring EPDM	1+6	5	**1,41**
08991 R 0110	Muelle	Spring	2	5	**0,67**
08991 R 0129	Conjunto juntas EPDM	O-Ring kit EPDM	6+7+8	1	**1,19**
714 R 0139035	Junta cono FPM	Cone O-Ring FPM	6	10	**0,87**
714 R 0266026	Junta cuerpo FPM	Body O-Ring FPM	7	10	**1,10**
714 R 0202035	Junta manguito FPM	Union O-Ring FPM	8	10	**2,17**
18732 R 0121	Cono de cierre + junta FPM	Cone + O-Ring FPM	1-6	5	**2,07**
08991 R 0130	Conjunto juntas FPM	O-Ring kit FPM	6+7+8	1	**4,48**

D25 - ¾"

CODE	DENOMINACIÓN	DESCRIPTION	Fig.	Q	EUR
02544 R 0106	Rejilla	Screen	3	5	**1,46**
02454 R 0104	Tuerca	Union nut	4	10	**0,94**
02454 R 0105	Manguito enlace D25	25 mm connection	5	10	**0,51**
02463 R 0105	Manguito enlace ¾" BSP	¾" connection BSP	5	10	**0,85**
723 R 0202035	Junta cono EPDM	Cone O-Ring EPDM	6	10	**0,38**
723 R 0330026	Junta cuerpo EPDM	Body O-Ring EPDM	7	5	**0,18**
723 R 0282035	Junta manguito EPDM	Union O-Ring EPDM	8	10	**0,41**
08992 R 0121	Cono de cierre + junta EPDM	Cone + O-Ring EPDM	1+6	5	**1,54**
08992 R 0110	Muelle	Spring	2	5	**0,88**
08992 R 0129	Conjunto juntas EPDM	O-Ring kit EPDM	6+7+8	1	**1,29**
714 R 0202035	Junta cono FPM	Cone O-Ring FPM	6	10	**2,17**
714 R 0330026	Junta cuerpo FPM	Body O-Ring FPM	7	10	**1,41**
714 R 0282035	Junta manguito FPM	Union O-Ring FPM	8	10	**2,44**
18733 R 0121	Cono de cierre + junta FPM	Cone + O-Ring FPM	1-6	5	**2,39**
08992 R 0130	Conjunto juntas FPM	O-Ring kit FPM	6+7+8	1	**5,70**

D32 - 1"

CODE	DENOMINACIÓN	DESCRIPTION	Fig.	Q	EUR
02545 R 0106	Rejilla	Screen	3	5	**1,68**
02455 R 0104	Tuerca	Union nut	4	10	**1,05**
02455 R 0105	Manguito enlace D32	32 mm connection	5	10	**0,71**
02464 R 0105	Manguito enlace 1" BSP	1" connection BSP	5	10	**1,09**
723 R 0250035	Junta cono EPDM	Cone O-Ring EPDM	6	10	**0,18**
723 R 0378026	Junta cuerpo EPDM	Body O-Ring EPDM	7	10	**0,18**
723 R 0329035	Junta manguito EPDM	Union O-Ring EPDM	8	10	**0,49**
08993 R 0121	Cono de cierre + junta EPDM	Cone + O-Ring EPDM	1+6	5	**1,82**
08993 R 0110	Muelle	Spring	2	5	**1,05**
08993 R 0129	Conjunto juntas EPDM	O-Ring kit EPDM	6+7+8	1	**1,31**
714 R 0250035	Junta cono FPM	Cone O-Ring FPM	6	10	**1,31**
714 R 0378026	Junta cuerpo FPM	Body O-Ring FPM	7	10	**1,29**
714 R 0329035	Junta manguito FPM	Union O-Ring FPM	8	10	**2,59**
18734 R 0121	Cono de cierre + junta FPM	Cone + O-Ring FPM	1-6	5	**2,89**
08993 R 0130	Conjunto juntas FPM	O-Ring kit FPM	6+7+8	1	**7,22**

D40 - 1¼"

CODE	DENOMINACIÓN	DESCRIPTION	Fig.	Q	EUR
02546 R 0106	Rejilla	Screen	3	5	**1,97**
02456 R 0104	Tuerca	Union nut	4	10	**1,48**
02456 R 0105	Manguito enlace D40	40 mm connection	5	10	**0,98**
02465 R 0105	Manguito enlace 1¼" BSP	1¼" connection BSP	5	10	**1,28**
723 R 0329035	Junta cono EPDM	Cone O-Ring EPDM	6	10	**0,49**
723 R 0505026	Junta cuerpo EPDM	Body O-Ring EPDM	7	5	**0,37**
723 R 0407053	Junta manguito EPDM	Union O-Ring EPDM	8	10	**0,68**
08994 R 0121	Cono de cierre + junta EPDM	Cone + O-Ring EPDM	1+6	5	**1,96**
08994 R 0110	Muelle	Spring	2	5	**1,48**
08994 R 0129	Conjunto juntas EPDM	O-Ring kit EPDM	6+7+8	1	**1,76**
714 R 0329035	Junta cono FPM	Cone O-Ring FPM	6	10	**2,59**
714 R 0505026	Junta cuerpo FPM	Body O-Ring FPM	7	5	**2,26**
714 R 0407053	Junta manguito FPM	Union O-Ring FPM	8	10	**5,07**
18735 R 0121	Cono de cierre + junta FPM	Cone + O-Ring FPM	1-6	5	**3,60**
08994 R 0130	Conjunto juntas FPM	O-Ring kit FPM	6+7+8	1	**7,57**

D50 - 1½"

CODE	DENOMINACIÓN	DESCRIPTION	Fig.	Q	EUR
02547 R 0106	Rejilla	Screen	3	4	**2,95**
02502 R 0104	Tuerca	Union nut	4	8	**1,92**
02502 R 0105	Manguito enlace D50	50 mm connection	5	8	**1,85**
02504 R 0105	Manguito enlace 1½" BSP	1½" connection BSP	5	8	**2,84**
723 R 0387035	Junta cono EPDM	Cone O-Ring EPDM	6	10	**0,18**
723 R 0567035	Junta cuerpo EPDM	Body O-Ring EPDM	7	5	**0,39**
723 R 0470053	Junta manguito EPDM	Union O-Ring EPDM	8	10	**0,78**
08995 R 0121	Cono de cierre + junta EPDM	Cone + O-Ring EPDM	1+6	4	**2,37**
08995 R 0110	Muelle	Spring	2	4	**1,83**
08995 R 0129	Conjunto juntas EPDM	O-Ring kit EPDM	6+7+8	1	**1,95**
714 R 0387035	Junta cono FPM	Cone O-Ring FPM	6	10	**1,29**
714 R 0567035	Junta cuerpo FPM	Body O-Ring FPM	7	5	**5,08**
714 R 0470053	Junta manguito FPM	Union O-Ring FPM	8	10	**7,45**
18736 R 0121	Cono de cierre + junta FPM	Cone + O-Ring FPM	1-6	4	**3,39**
08995 R 0130	Conjunto juntas FPM	O-Ring kit FPM	6+7+8	1	**13,45**

D63 - 2"

CODE	DENOMINACIÓN	DESCRIPTION	Fig.	Q	EUR
02548 R 0106	Rejilla	Screen	3	4	**3,52**
02503 R 0104	Tuerca	Union nut	4	8	**3,08**
02503 R 0105	Manguito enlace D63	63 mm connection	5	8	**1,97**
02505 R 0105	Manguito enlace 2"	2" connection BSP	5	8	**2,81**
723 R 0504035	Junta cono EPDM	Cone O-Ring EPDM	6	5	**0,35**
723 R 0694035	Junta cuerpo EPDM	Body O-Ring EPDM	7	5	**0,49**
723 R 0597053	Junta manguito EPDM	Union O-Ring EPDM	8	5	**0,87**
08996 R 0121	Cono de cierre + junta EPDM	Cone + O-Ring EPDM	1+6	4	**2,90**
08996 R 0110	Muelle	Spring	2	4	**2,37**
08996 R 0129	Conjunto juntas EPDM	O-Ring kit EPDM	6+7+8	1	**2,11**
714 R 0504035	Junta cono FPM	Cone O-Ring FPM	6	5	**2,26**
714 R 0694035	Junta cuerpo FPM	Body O-Ring FPM	7	5	**5,38**
714 R 0597053	Junta manguito FPM	Union O-Ring FPM	8	5	**7,59**
18737 R 0121	Cono de cierre + junta FPM	Cone + O-Ring FPM	1-6	4	**4,74**
08996 R 0130	Conjunto juntas FPM	O-Ring kit FPM	6+7+8	1	**17,74**

D75 - 2½"

CODE	DENOMINACIÓN	DESCRIPTION	Fig.	Q	EUR
02549 R 0106	Rejilla	Screen	3	2	**4,29**
02459 R 0104	Tuerca	Union nut	4	4	**7,48**
02459 R 0105	Manguito enlace D75	75 mm connection	5	4	**3,24**
02468 R 0105	Manguito enlace 2½" BSP	2½" connection BSP	5	4	**5,91**
723 R 0660053	Junta cono EPDM	Cone O-Ring EPDM	6	5	**0,68**
723 R 0978053	Junta cuerpo EPDM	Body O-Ring EPDM	7	2	**1,10**
723 R 0756053	Junta manguito EPDM	Union O-Ring EPDM	8	5	**2,46**
08997 R 0121	Cono de cierre + junta EPDM	Cone + O-Ring EPDM	1+6	2	**4,79**
08997 R 0110	Muelle	Spring	2	2	**3,36**
08997 R 0129	Conjunto juntas EPDM	O-Ring kit EPDM	6+7+8	1	**3,08**
714 R 0660053	Junta cono FPM	Cone O-Ring FPM	6	5	**3,70**
714 R 0978053	Junta cuerpo FPM	Body O-Ring FPM	7	2	**10,17**
714 R 0756053	Junta manguito FPM	Union O-Ring FPM	8	5	**13,24**
18738 R 0121	Cono de cierre + junta FPM	Cone + O-Ring FPM	1-6	2	**7,66**
08997 R 0130	Conjunto juntas FPM	O-Ring kit FPM	6+7+8	1	**32,66**

D90 - 3" / D110 - 4" (DN80)

CODE	DENOMINACIÓN	DESCRIPTION	Fig.	Q	EUR
02550 R 0106	Rejilla	Screen	3	1	**5,42**
02460 R 0104	Tuerca válvula D90	Union nut 90 mm	4	2	**10,50**
02461 R 0104	Tuerca válvula D110	Union nut 110 mm	4	2	**11,54**
02460 R 0105	Manguito enlace D90	90 mm connection	5	2	**5,42**
02461 R 0105	Manguito enlace D110	110 mm connection	5	2	**8,84**
02469 R 0105	Manguito enlace 3"	3" connection BSP	5	2	**9,57**
05354 R 0105	Manguito enlace 4"	4" connection BSP	5	2	**13,06**
723 R 0840053	Junta cono EPDM	Cone O-Ring EPDM	6	5	**0,60**
723 R 1238053	Junta cuerpo EPDM	Body O-Ring EPDM	7	1	**2,11**
723 R 0914053	Junta manguito EPDM	Union O-Ring EPDM	8	2	**2,75**
08998 R 0121	Cono de cierre + junta EPDM	Cone + O-Ring EPDM	1+6	1	**5,82**
08998 R 0110	Muelle	Spring	2	1	**4,46**
08998 R 0129	Conjunto juntas EPDM	O-Ring kit EPDM	6+7+8	1	**4,34**
714 R 0840053	Junta cono FPM	Cone O-Ring FPM	6	5	**5,82**
714 R 1238053	Junta cuerpo FPM	Body O-Ring FPM	7	1	**13,58**
714 R 0914053	Junta manguito FPM	Union O-Ring FPM	8	2	**13,92**
18739 R 0121	Cono de cierre + junta FPM	Cone + O-Ring FPM	1-6	1	**10,85**
08998 R 0130	Conjunto juntas FPM	O-Ring kit FPM	6+7+8	1	**38,91**

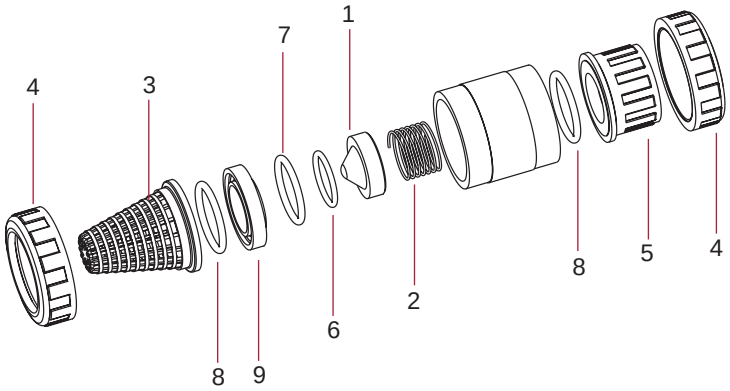

VÁLVULAS ANTI-RETORNO SERIE MUELLE EN PVC-C - PVC-C CHECK VALVES SPRING SERIES

D16 - ¾" / D20 - ½"

CODE	DENOMINACIÓN	DESCRIPTION	Fig.	Q	EUR
02543 R 0106	Rejilla	Screen	3	5	1,19
22805 R 0104	Tuerca	Union nut	4	10	1,15
22805 R 0105	Manguito enlace D20	20 mm connection	5	10	1,18
22815 R 0105	Manguito enlace ½" BSF	½" connection BSF	5	10	1,85
723 R 0139035	Junta cono EPDM	Cone O-Ring EPDM	6	10	0,16
723 R 0266026	Junta cuerpo EPDM	Body O-Ring EPDM	7	10	0,16
723 R 0202035	Junta manguito EPDM	Union O-Ring EPDM	8	10	0,38
22845 R 0121	Cono de cierre + junta EPDM	Cone + O-Ring EPDM	1+6	5	1,55
08991 R 0110	Muelle	Spring	2	5	0,67
08991 R 0129	Conjunto juntas EPDM	O-Ring kit EPDM	6+7+8	1	1,19
714 R 0139035	Junta cono FPM	Cone O-Ring FPM	6	10	0,87
714 R 0266026	Junta cuerpo FPM	Body O-Ring FPM	7	10	1,10
714 R 0202035	Junta manguito FPM	Union O-Ring FPM	8	10	2,17
22845 R 0129	Cono de cierre + junta FPM	Cone + O-Ring FPM	1-6	5	2,52
08991 R 0130	Conjunto juntas FPM	O-Ring kit FPM	6+7+8	1	4,48

D25 - ¾"

CODE	DENOMINACIÓN	DESCRIPTION	Fig.	Q	EUR
02544 R 0106	Rejilla	Screen	3	5	1,46
22806 R 0104	Tuerca	Union nut	4	10	1,71
22806 R 0105	Manguito enlace D25	25 mm connection	5	10	1,42
22816 R 0105	Manguito enlace ¾" BSF	¾" connection BSP	5	10	2,28
723 R 0202035	Junta cono EPDM	Cone O-Ring EPDM	6	10	0,38
723 R 0330026	Junta cuerpo EPDM	Body O-Ring EPDM	7	5	0,18
723 R 0282035	Junta manguito EPDM	Union O-Ring EPDM	8	10	0,41
22846 R 0121	Cono de cierre + junta EPDM	Cone + O-Ring EPDM	1+6	5	1,70
08992 R 0110	Muelle	Spring	2	5	0,88
08992 R 0129	Conjunto juntas EPDM	O-Ring kit EPDM	6+7+8	1	1,29
714 R 0202035	Junta cono FPM	Cone O-Ring FPM	6	10	2,17
714 R 0330026	Junta cuerpo FPM	Body O-Ring FPM	7	10	1,41
714 R 0282035	Junta manguito FPM	Union O-Ring FPM	8	10	2,44
22846 R 0129	Cono de cierre + junta FPM	Cone + O-Ring FPM	1-6	5	2,75
08992 R 0130	Conjunto juntas FPM	O-Ring kit FPM	6+7+8	1	5,70

D32 - 1"

CODE	DENOMINACIÓN	DESCRIPTION	Fig.	Q	EUR
02545 R 0106	Rejilla	Screen	3	5	1,68
22807 R 0104	Tuerca	Union nut	4	10	2,15
22807 R 0105	Manguito enlace D32	32 mm connection	5	10	1,94
22817 R 0105	Manguito enlace 1" BSF	1" connection BSP	5	10	2,90
723 R 0250035	Junta cono EPDM	Cone O-Ring EPDM	6	10	0,18
723 R 0378026	Junta cuerpo EPDM	Body O-Ring EPDM	7	10	0,18
723 R 0329035	Junta manguito EPDM	Union O-Ring EPDM	8	10	0,49
22847 R 0121	Cono de cierre + junta EPDM	Cone + O-Ring EPDM	1+6	5	2,01
08993 R 0110	Muelle	Spring	2	5	1,05
08993 R 0129	Conjunto juntas EPDM	O-Ring kit EPDM	6+7+8	1	1,31
714 R 0250035	Junta cono FPM	Cone O-Ring FPM	6	10	1,31
714 R 0378026	Junta cuerpo FPM	Body O-Ring FPM	7	10	1,29
714 R 0329035	Junta manguito FPM	Union O-Ring FPM	8	10	2,59
22847 R 0129	Cono de cierre + junta FPM	Cone + O-Ring FPM	1-6	5	2,81
08993 R 0130	Conjunto juntas FPM	O-Ring kit FPM	6+7+8	1	7,22

D40 - 1¼"

CODE	DENOMINACIÓN	DESCRIPTION	Fig.	Q	EUR
02546 R 0106	Rejilla	Screen	3	5	1,97
22808 R 0104	Tuerca	Union nut	4	10	3,13
22808 R 0105	Manguito enlace D40	40 mm connection	5	10	2,63
22818 R 0105	Manguito enlace 1¼" BSF	1¼" connection BSP	5	10	3,46
723 R 0329035	Junta cono EPDM	Cone O-Ring EPDM	6	10	0,49
723 R 0505026	Junta cuerpo EPDM	Body O-Ring EPDM	7	5	0,37
723 R 0407053	Junta manguito EPDM	Union O-Ring EPDM	8	10	0,68
22848 R 0121	Cono de cierre + junta EPDM	Cone + O-Ring EPDM	1+6	5	2,14
08994 R 0110	Muelle	Spring	2	5	1,48
08994 R 0129	Conjunto juntas EPDM	O-Ring kit EPDM	6+7+8	1	1,76
714 R 0329035	Junta cono FPM	Cone O-Ring FPM	6	10	2,59
714 R 0505026	Junta cuerpo FPM	Body O-Ring FPM	7	5	2,26
714 R 0407053	Junta manguito FPM	Union O-Ring FPM	8	10	5,07
22848 R 0129	Cono de cierre + junta FPM	Cone + O-Ring FPM	1-6	5	3,74
08994 R 0130	Conjunto juntas FPM	O-Ring kit FPM	6+7+8	1	7,57

D50 - 1½"

CODE	DENOMINACIÓN	DESCRIPTION	Fig.	Q	EUR
02547 R 0106	Rejilla	Screen	3	4	2,95
22849 R 0104	Tuerca	Union nut	4	8	4,19
22849 R 0105	Manguito enlace D50	50 mm connection	5	8	2,29
22859 R 0105	Manguito enlace 1½" BSF	1½" connection BSF	5	8	3,81
723 R 0387035	Junta cono EPDM	Cone O-Ring EPDM	6	10	0,18
723 R 0567035	Junta cuerpo EPDM	Body O-Ring EPDM	7	5	0,39
723 R 0470053	Junta manguito EPDM	Union O-Ring EPDM	8	10	0,78
22849 R 0121	Cono de cierre + junta EPDM	Cone + O-Ring EPDM	1+6	4	2,52
08995 R 0110	Muelle	Spring	2	4	1,83
08995 R 0129	Conjunto juntas EPDM	O-Ring kit EPDM	6+7+8	1	1,95
714 R 0387035	Junta cono FPM	Cone O-Ring FPM	6	10	1,29
714 R 0567035	Junta cuerpo FPM	Body O-Ring FPM	7	5	5,08
714 R 0470053	Junta manguito FPM	Union O-Ring FPM	8	10	7,45
22849 R 0129	Cono de cierre + junta FPM	Cone + O-Ring FPM	1-6	4	4,13
08995 R 0130	Conjunto juntas FPM	O-Ring kit FPM	6+7+8	1	13,45

D63 - 2"

CODE	DENOMINACIÓN	DESCRIPTION	Fig.	Q	EUR
02548 R 0106	Rejilla	Screen	3	4	3,52
22850 R 0104	Tuerca	Union nut	4	8	4,53
22850 R 0105	Manguito enlace D63	63 mm connection	5	8	6,53
22860 R 0105	Manguito enlace 2"	2" connection BSP	5	8	6,38
723 R 0504035	Junta cono EPDM	Cone O-Ring EPDM	6	5	0,35
723 R 0694035	Junta cuerpo EPDM	Body O-Ring EPDM	7	5	0,49
723 R 0597053	Junta manguito EPDM	Union O-Ring EPDM	8	5	0,87
22850 R 0121	Cono de cierre + junta EPDM	Cone + O-Ring EPDM	1+6	4	3,20
08996 R 0110	Muelle	Spring	2	4	2,37
08996 R 0129	Conjunto juntas EPDM	O-Ring kit EPDM	6+7+8	1	2,11
714 R 0504035	Junta cono FPM	Cone O-Ring FPM	6	5	2,26
714 R 0694035	Junta cuerpo FPM	Body O-Ring FPM	7	5	5,38
714 R 0597053	Junta manguito FPM	Union O-Ring FPM	8	5	7,59
22850 R 0129	Cono de cierre + junta FPM	Cone + O-Ring FPM	1-6	4	4,48
08996 R 0130	Conjunto juntas FPM	O-Ring kit FPM	6+7+8	1	17,74

D75 - 2½"

CODE	DENOMINACIÓN	DESCRIPTION	Fig.	Q	EUR
02549 R 0106	Rejilla	Screen	3	2	4,29
22811 R 0104	Tuerca	Union nut	4	4	15,30
22811 R 0105	Manguito enlace D75	75 mm connection	5	4	8,72
22821 R 0105	Manguito enlace 2½" BSF	2½" connection BSF	5	4	15,96
723 R 0660053	Junta cono EPDM	Cone O-Ring EPDM	6	5	0,68
723 R 0978053	Junta cuerpo EPDM	Body O-Ring EPDM	7	2	1,10
723 R 0756053	Junta manguito EPDM	Union O-Ring EPDM	8	5	2,46
22851 R 0121	Cono de cierre + junta EPDM	Cone + O-Ring EPDM	1+6	2	5,41
08997 R 0110	Muelle	Spring	2	2	3,36
08997 R 0129	Conjunto juntas EPDM	O-Ring kit EPDM	6+7+8	1	3,08
714 R 0660053	Junta cono FPM	Cone O-Ring FPM	6	5	3,70
714 R 0978053	Junta cuerpo FPM	Body O-Ring FPM	7	2	10,17
714 R 0756053	Junta manguito FPM	Union O-Ring FPM	8	5	13,24
22851 R 0129	Cono de cierre + junta FPM	Cone + O-Ring FPM	1-6	2	6,51
08997 R 0130	Conjunto juntas FPM	O-Ring kit FPM	6+7+8	1	32,66

D90 - 3" / D110 - 4" (DN80)

CODE	DENOMINACIÓN	DESCRIPTION	Fig.	Q	EUR
02550 R 0106	Rejilla	Screen	3	1	5,42
22812 R 0104	Tuerca válvula D90	Union nut 90 mm	4	2	22,41
22853 R 0104	Tuerca válvula D110	Union nut 110 mm	4	2	25,99
22812 R 0105	Manguito enlace D90	90 mm connection	5	2	14,68
22853 R 0105	Manguito enlace D110	110 mm connection	5	2	20,62
22822 R 0105	Manguito enlace 3"	3" connection BSP	5	2	25,88
22863 R 0105	Manguito enlace 4"	4" connection BSP	5	2	42,73
723 R 0840053	Junta cono EPDM	Cone O-Ring EPDM	6	5	0,60
723 R 1238053	Junta cuerpo EPDM	Body O-Ring EPDM	7	1	2,11
723 R 0914053	Junta manguito EPDM	Union O-Ring EPDM	8	2	2,75
22852 R 0121	Cono de cierre + junta EPDM	Cone + O-Ring EPDM	1+6	1	6,33
08998 R 0110	Muelle	Spring	2	1	4,46
08998 R 0129	Conjunto juntas EPDM	O-Ring kit EPDM	6+7+8	1	4,34
714 R 0840053	Junta cono FPM	Cone O-Ring FPM	6	5	5,82
714 R 1238053	Junta cuerpo FPM	Body O-Ring FPM	7	1	13,58
714 R 0914053	Junta manguito FPM	Union O-Ring FPM	8	2	13,92
22852 R 0129	Cono de cierre + junta FPM	Cone + O-Ring FPM	1-6	1	9,26
08998 R 0130	Conjunto juntas FPM	O-Ring kit FPM	6+7+8	1	38,91

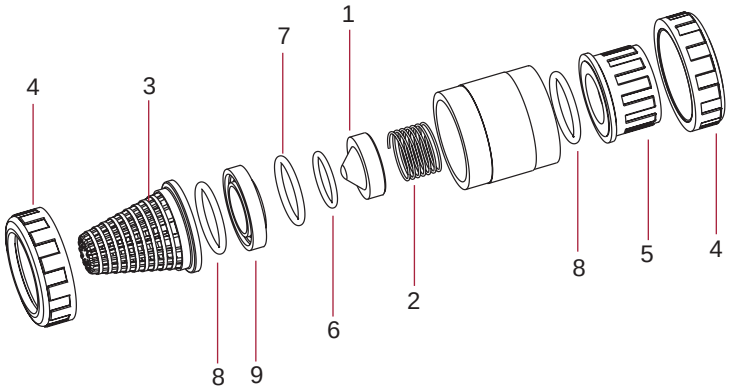

VÁLVULAS ANTI-RETORNO SERIE BOLA EN PVC-U - PVC-U CHECK VALVES BALL SERIES

D16 - 3/8" / D20 - ½"

CODE	DENOMINACIÓN	DESCRIPTION	Fig.	Q	EUR
22078 R 0102	Esfera de cierre	Ball	1	1	**8,58**
02543 R 0106	Rejilla	Screen	3	5	**1,19**
02543 R 0104	Tuerca	Union nut	4	10	**0,75**
05352 R 0105	Manguito enlace D16	16 mm connection	5	10	**0,44**
02453 R 0105	Manguito enlace D20	20 mm connection	5	10	**0,44**
05353 R 0105	Manguito enlace 3/8" BSP	3/8" connection BSP	5	10	**0,68**
02462 R 0105	Manguito enlace ½" BSP	½" connection BSP	5	10	**0,68**
22078 R 0107	Junta de cierre EPDM	O-Ring EPDM	2	5	**0,94**
22090 R 0107	Junta de cierre FPM	O-Ring FPM	2	5	**2,27**
723 R 0202035	Junta manguito EPDM	Union O-Ring EPDM	8	10	**0,38**
714 R 0202035	Junta manguito FPM	Union O-Ring FPM	8	10	**2,17**

D25 - ¾"

CODE	DENOMINACIÓN	DESCRIPTION	Fig.	Q	EUR
22079 R 0102	Esfera de cierre	Ball	1	1	**9,28**
02544 R 0106	Rejilla	Screen	3	5	**1,46**
02454 R 0104	Tuerca	Union nut	4	10	**0,94**
02454 R 0105	Manguito enlace D25	25 mm connection	5	10	**0,51**
02463 R 0105	Manguito enlace ¾" BSP	¾" connection BSP	5	10	**0,85**
22079 R 0107	Junta de cierre EPDM	O-Ring EPDM	2	5	**1,13**
22091 R 0107	Junta de cierre FPM	O-Ring FPM	2	5	**3,13**
723 R 0282035	Junta manguito EPDM	Union O-Ring EPDM	8	10	**0,41**
714 R 0282035	Junta manguito FPM	Union O-Ring FPM	8	10	**2,44**

D32 - 1"

CODE	DENOMINACIÓN	DESCRIPTION	Fig.	Q	EUR
22080 R 0102	Esfera de cierre	Ball	1	1	**10,00**
02545 R 0106	Rejilla	Screen	3	5	**1,68**
02455 R 0104	Tuerca	Union nut	4	10	**1,05**
02455 R 0105	Manguito enlace D32	32 mm connection	5	10	**0,72**
02464 R 0105	Manguito enlace 1" BSP	1" connection BSP	5	10	**1,09**
22080 R 0107	Junta de cierre EPDM	O-Ring EPDM	2	5	**1,49**
22092 R 0107	Junta de cierre FPM	O-Ring FPM	2	5	**3,75**
723 R 0329035	Junta manguito EPDM	Union O-Ring EPDM	8	10	**0,49**
714 R 0329035	Junta manguito FPM	Union O-Ring FPM	8	10	**2,59**

D40 - 1¼"

CODE	DENOMINACIÓN	DESCRIPTION	Fig.	Q	EUR
22174 R 0102	Esfera de cierre	Ball	1	1	**13,74**
02546 R 0106	Rejilla	Screen	3	5	**1,97**
02456 R 0104	Tuerca	Union nut	4	10	**1,48**
02456 R 0105	Manguito enlace D40	40 mm connection	5	10	**0,98**
02465 R 0105	Manguito enlace 1¼" BSP	1¼" connection BSP	5	10	**1,28**
22174 R 0107	Junta de cierre EPDM	O-Ring EPDM	2	5	**2,00**
22239 R 0107	Junta de cierre FPM	O-Ring FPM	2	5	**5,96**
723 R 0407053	Junta manguito EPDM	Union O-Ring EPDM	8	10	**0,68**
714 R 0407053	Junta manguito FPM	Union O-Ring FPM	8	10	**5,07**

D50 - 1½"

CODE	DENOMINACIÓN	DESCRIPTION	Fig.	Q	EUR
25697 R 0102	Esfera de cierre	Ball	1	1	**14,41**
02547 R 0106	Rejilla	Screen	3	4	**2,95**
02502 R 0104	Tuerca	Union nut	4	8	**1,92**
02457 R 0105	Manguito enlace D50	50 mm connection	5	8	**1,31**
02466 R 0105	Manguito enlace 1½" BSP	1½" connection BSP	5	8	**1,85**
25697 R 0107	Junta de cierre EPDM	O-Ring EPDM	2	4	**2,97**
25701 R 0107	Junta de cierre FPM	O-Ring FPM	2	4	**7,82**
723 R 0470053	Junta manguito EPDM	Union O-Ring EPDM	8	10	**0,78**
714 R 0470053	Junta manguito FPM	Union O-Ring FPM	8	10	**7,45**

D63 - 2"

CODE	DENOMINACIÓN	DESCRIPTION	Fig.	Q	EUR
25698 R 0102	Esfera de cierre	Ball	1	1	**15,60**
02548 R 0106	Rejilla	Screen	3	4	**3,52**
02503 R 0104	Tuerca	Union nut	4	8	**3,08**
02503 R 0105	Manguito enlace D63	63 mm connection	5	8	**1,97**
02505 R 0105	Manguito enlace 2"	2" connection BSP	5	8	**2,81**
25698 R 0107	Junta de cierre EPDM	O-Ring EPDM	2	4	**3,49**
25702 R 0107	Junta de cierre FPM	O-Ring FPM	2	4	**11,25**
723 R 0597053	Junta manguito EPDM	Union O-Ring EPDM	8	5	**0,87**
714 R 0597053	Junta manguito FPM	Union O-Ring FPM	8	5	**7,59**

D75 - 2½"

CODE	DENOMINACIÓN	DESCRIPTION	Fig.	Q	EUR
22175 R 0102	Esfera de cierre	Ball	1	1	**35,01**
02549 R 0106	Rejilla	Screen	3	2	**4,29**
02459 R 0104	Tuerca	Union nut	4	4	**7,48**
02459 R 0105	Manguito enlace D75	75 mm connection	5	4	**3,24**
02468 R 0105	Manguito enlace 2½" BSP	2½" connection BSP	5	4	**5,91**
22175 R 0107	Junta de cierre EPDM	O-Ring EPDM	2	2	**4,72**
22240 R 0107	Junta de cierre FPM	O-Ring FPM	2	2	**21,17**
723 R 0756053	Junta manguito EPDM	Union O-Ring EPDM	8	5	**2,46**
714 R 0756053	Junta manguito FPM	Union O-Ring FPM	8	5	**13,24**

D90 - 3" / D110 - 4" (DN80)

CODE	DENOMINACIÓN	DESCRIPTION	Fig.	Q	EUR
22176 R 0102	Esfera de cierre	Ball	1	1	**62,33**
02550 R 0106	Rejilla	Screen	3	1	**5,42**
02460 R 0104	Tuerca válvula D90	Union nut 90 mm	4	2	**10,50**
02461 R 0104	Tuerca válvula D110	Union nut 110 mm	4	2	**11,54**
02460 R 0105	Manguito enlace D90	90 mm connection	5	2	**5,42**
02461 R 0105	Manguito enlace D110	110 mm connection	5	2	**8,84**
02469 R 0105	Manguito enlace 3"	3" connection BSP	5	2	**9,57**
05354 R 0105	Manguito enlace 4"	4" connection BSP	5	2	**13,06**
22176 R 0107	Junta de cierre EPDM	O-Ring EPDM	2	1	**7,91**
22241 R 0107	Junta de cierre FPM	O-Ring FPM	2	1	**33,14**
723 R 0914053	Junta manguito EPDM	Union O-Ring EPDM	8	2	**2,75**
714 R 0914053	Junta manguito FPM	Union O-Ring FPM	8	2	**13,92**

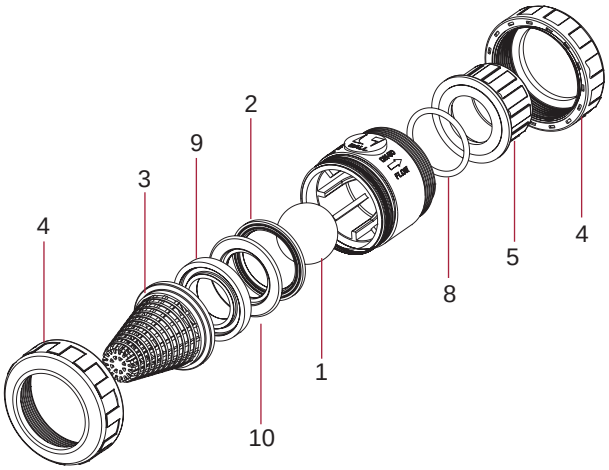

VÁLVULAS ANTI-RETORNO SERIE BOLA EN PVC-C - PVC-C CHECK VALVES BALL SERIES

D16 - 3/8" / D20 - ½"

CODE	DENOMINACIÓN	DESCRIPTION	Fig.	Q	EUR
27501 R 0102	Esfera de cierre	Ball	1	1	**19,47**
02543 R 0106	Rejilla	Screen	3	5	**1,19**
22805 R 0104	Tuerca	Union nut	4	10	**1,15**
22805 R 0105	Manguito enlace D20	20 mm connection	5	10	**1,18**
22815 R 0105	Manguito enlace ½" BSF	½" connection BSF	5	10	**1,85**
22078 R 0107	Junta de cierre EPDM	O-Ring EPDM	2	5	**0,94**
22090 R 0107	Junta de cierre FPM	O-Ring FPM	2	5	**2,27**
723 R 0202035	Junta manguito EPDM	Union O-Ring EPDM	8	10	**0,38**
714 R 0202035	Junta manguito FPM	Union O-Ring FPM	8	10	**2,17**

D25 - ¾"

CODE	DENOMINACIÓN	DESCRIPTION	Fig.	Q	EUR
27502 R 0102	Esfera de cierre	Ball	1	1	**24,57**
02544 R 0106	Rejilla	Screen	3	5	**1,46**
22806 R 0104	Tuerca	Union nut	4	10	**1,71**
22806 R 0105	Manguito enlace D25	25 mm connection	5	10	**1,42**
22816 R 0105	Manguito enlace ¾" BSF	¾" connection BSF	5	10	**2,28**
22079 R 0107	Junta de cierre EPDM	O-Ring EPDM	2	5	**1,13**
22091 R 0107	Junta de cierre FPM	O-Ring FPM	2	5	**3,13**
723 R 0282035	Junta manguito EPDM	Union O-Ring EPDM	8	10	**0,41**
714 R 0282035	Junta manguito FPM	Union O-Ring FPM	8	10	**2,44**

D32 - 1"

CODE	DENOMINACIÓN	DESCRIPTION	Fig.	Q	EUR
27503 R 0102	Esfera de cierre	Ball	1	1	**30,02**
02545 R 0106	Rejilla	Screen	3	5	**1,68**
22807 R 0104	Tuerca	Union nut	4	10	**2,15**
22807 R 0105	Manguito enlace D32	32 mm connection	5	10	**1,94**
22817 R 0105	Manguito enlace 1" BSF	1" connection BSF	5	10	**2,90**
22080 R 0107	Junta de cierre EPDM	O-Ring EPDM	2	5	**1,49**
22092 R 0107	Junta de cierre FPM	O-Ring FPM	2	5	**3,75**
723 R 0329035	Junta manguito EPDM	Union O-Ring EPDM	8	10	**0,49**
714 R 0329035	Junta manguito FPM	Union O-Ring FPM	8	10	**2,59**

D40 - 1¼"

CODE	DENOMINACIÓN	DESCRIPTION	Fig.	Q	EUR
27504 R 0102	Esfera de cierre	Ball	1	1	**34,44**
02546 R 0106	Rejilla	Screen	3	5	**1,97**
22808 R 0104	Tuerca	Union nut	4	10	**3,13**
22808 R 0105	Manguito enlace D40	40 mm connection	5	10	**2,63**
22818 R 0105	Manguito enlace 1¼" BSF	1¼" connection BSF	5	10	**3,46**
22174 R 0107	Junta de cierre EPDM	O-Ring EPDM	2	5	**2,00**
22239 R 0107	Junta de cierre FPM	O-Ring FPM	2	5	**5,96**
723 R 0407053	Junta manguito EPDM	Union O-Ring EPDM	8	10	**0,68**
714 R 0407053	Junta manguito FPM	Union O-Ring FPM	8	10	**5,07**

D50 - 1½"

CODE	DENOMINACIÓN	DESCRIPTION	Fig.	Q	EUR
27505 R 0102	Esfera de cierre	Ball	1	1	**35,66**
02547 R 0106	Rejilla	Screen	3	4	**2,95**
22849 R 0104	Tuerca	Union nut	4	8	**4,19**
22849 R 0105	Manguito enlace D50	50 mm connection	5	8	**2,29**
22859 R 0105	Manguito enlace 1½" BSF	1½" connection BSF	5	8	**3,81**
25697 R 0107	Junta de cierre EPDM	O-Ring EPDM	2	4	**2,97**
25701 R 0107	Junta de cierre FPM	O-Ring FPM	2	4	**7,82**
723 R 0470053	Junta manguito EPDM	Union O-Ring EPDM	8	10	**0,78**
714 R 0470053	Junta manguito FPM	Union O-Ring FPM	8	10	**7,45**

D63 - 2"

CODE	DENOMINACIÓN	DESCRIPTION	Fig.	Q	EUR
27506 R 0102	Esfera de cierre	Ball	1	1	**53,76**
02548 R 0106	Rejilla	Screen	3	4	**3,52**
22850 R 0104	Tuerca	Union nut	4	8	**4,53**
22850 R 0105	Manguito enlace D63	63 mm connection	5	8	**6,53**
22860 R 0105	Manguito enlace 2"	2" connection BSF	5	8	**6,38**
25698 R 0107	Junta de cierre EPDM	O-Ring EPDM	2	4	**3,49**
25702 R 0107	Junta de cierre FPM	O-Ring FPM	2	4	**11,25**
723 R 0597053	Junta manguito EPDM	Union O-Ring EPDM	8	5	**0,87**
714 R 0597053	Junta manguito FPM	Union O-Ring FPM	8	5	**7,59**

D75 - 2½"

CODE	DENOMINACIÓN	DESCRIPTION	Fig.	Q	EUR
27507 R 0102	Esfera de cierre	Ball	1	1	**193,34**
02549 R 0106	Rejilla	Screen	3	2	**4,29**
22811 R 0104	Tuerca	Union nut	4	4	**15,30**
22811 R 0105	Manguito enlace D75	75 mm connection	5	4	**8,72**
22821 R 0105	Manguito enlace 2½" BSF	2½" connection BSF	5	4	**15,96**
22175 R 0107	Junta de cierre EPDM	O-Ring EPDM	2	2	**4,72**
22240 R 0107	Junta de cierre FPM	O-Ring FPM	2	2	**21,17**
723 R 0756053	Junta manguito EPDM	Union O-Ring EPDM	8	5	**2,46**
714 R 0756053	Junta manguito FPM	Union O-Ring FPM	8	5	**13,24**

D90 - 3" / D110 - 4" (DN80)

CODE	DENOMINACIÓN	DESCRIPTION	Fig.	Q	EUR
27508 R 0102	Esfera de cierre	Ball	1	1	**415,20**
02550 R 0106	Rejilla	Screen	3	1	**5,42**
22812 R 0104	Tuerca válvula D90	Union nut 90 mm	4	2	**22,41**
22853 R 0104	Tuerca válvula D110	Union nut 110 mm	4	2	**25,99**
22812 R 0105	Manguito enlace D90	90 mm connection	5	2	**14,68**
22853 R 0105	Manguito enlace D110	110 mm connection	5	2	**20,62**
22822 R 0105	Manguito enlace 3"	3" connection BSF	5	2	**25,88**
22863 R 0105	Manguito enlace 4"	4" connection BSF	5	2	**42,73**
22176 R 0107	Junta de cierre EPDM	O-Ring EPDM	2	1	**7,91**
22241 R 0107	Junta de cierre FPM	O-Ring FPM	2	1	**33,14**
723 R 0914053	Junta manguito EPDM	Union O-Ring EPDM	8	2	**2,75**
714 R 0914053	Junta manguito FPM	Union O-Ring FPM	8	2	**13,92**

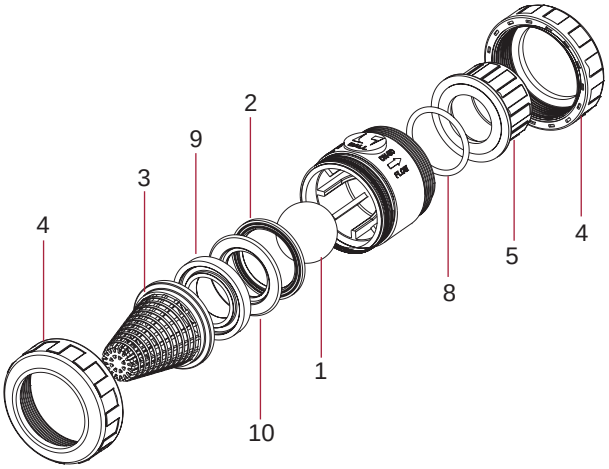

VÁLVULAS DE CLAPETA EN PVC-U - PVC-U SWING CHECK VALVES

JUNTA CUERPO EPDM - BODY O-RING EPDM					
CODE	DENOMINACIÓN	DESCRIPTION	Fig.	Q	EUR
37055 R 0400	Junta cuerpo EPDM D63	Body O-Ring EPDM D63	2	1	0,84
723 R 0914053	Junta cuerpo EPDM D75	Body O-Ring EPDM D75	2	2	2,75
723 R 1105053	Junta cuerpo EPDM D90	Body O-Ring EPDM D90	2	1	1,13
723 R 1359053	Junta cuerpo EPDM D110	Body O-Ring EPDM D110	2	1	1,29
723 R 1486053	Junta cuerpo EPDM D125	Body O-Ring EPDM D125	2	1	1,67
723 R 1600070	Junta cuerpo EPDM D90-D110	Body O-ring EPDM D90-D110	2	1	2,83
723 R 1899070	Junta cuerpo EPDM D160	Body O-Ring EPDM D160	2	2	3,86
723 R 2216070	Junta cuerpo EPDM D200	Body O-Ring EPDM D200	2	1	3,92
723 R 2470070	Junta cuerpo EPDM D225	Body O-Ring EPDM D225	2	1	6,76
723 R 2915070	Junta cuerpo EPDM D250	Body O-Ring EPDM D250	2	1	10,86
37057 R 0400	Junta cuerpo EPDM D315	Body O-Ring EPDM D315	2	1	14,76

JUNTA CLAPETA EPDM - FLAP O-RING EPDM					
CODE	DENOMINACIÓN	DESCRIPTION	Fig.	Q	EUR
37055 R 0401	Junta clapeta EPDM D63	Flap O-Ring EPDM D63	1	1	0,39
723 R 0407053	Junta clapeta EPDM D75	Flap O-Ring EPDM D75	1	10	0,68
723 R 0565053	Junta clapeta EPDM D90	Flap O-Ring EPDM D90	1	5	0,55
723 R 0724053	Junta clapeta EPDM D110	Flap O-Ring EPDM D110	1	5	0,59
723 R 0819053	Junta clapeta EPDM D125	Flap O-Ring EPDM D125	1	2	0,65
723 R 0914053	Junta clapeta EPDM D140	Flap O-Ring EPDM D140	1	2	2,75
723 R 1137053	Junta clapeta EPDM D160	Flap O-Ring EPDM D160	1	1	1,16
723 R 1359053	Junta clapeta EPDM D200	Flap O-Ring EPDM D200	1	1	1,29
723 R 1486053	Junta clapeta EPDM D225	Flap O-Ring EPDM D225	1	1	1,67
723 R 1645053	Junta clapeta EPDM D250	Flap O-Ring EPDM D250	1	1	9,94
37057 R 0401	Junta clapeta EPDM D315	Flap O-Ring EPDM D315	1	1	14,03

CONJUNTO COMPUERTA - FLAP KIT					
CODE	DENOMINACIÓN	DESCRIPTION	Fig.	Q	EUR
08984 R 0120	Compuerta, junta compuerta y tapones D75	Flap, flap O-Ring & caps D75	1+3+4	1	3,49
08985 R 0120	Compuerta, junta compuerta y tapones D90	Flap, flap O-Ring & caps D90	1+3+4	1	4,17
08986 R 0120	Compuerta, junta compuerta y tapones D110	Flap, flap O-Ring & caps D110	1+3+4	1	4,80
09040 R 0120	Compuerta, junta compuerta y tapones D125	Flap, flap O-Ring & caps D125	1+3+4	1	5,27
08987 R 0120	Compuerta, junta compuerta y tapones D140	Flap, flap O-Ring & caps D140	1+3+4	1	6,10
08988 R 0120	Compuerta, junta compuerta y tapones D160	Flap, flap O-Ring & caps D160	1+3+4	1	9,40
09041 R 0120	Compuerta, junta compuerta y tapones D200	Flap, flap O-Ring & caps D200	1+3+4	1	10,93
08989 R 0120	Compuerta, junta compuerta y tapones D225	Flap, flap O-Ring & caps D225	1+3+4	1	13,13
37056 R 0120	Compuerta, junta compuerta y tapones D250	Flap, flap O-Ring & caps D250	1+3+4	1	20,82

JUNTA CUERPO FPM - BODY O-RING FPM					
CODE	DENOMINACIÓN	DESCRIPTION	Fig.	Q	EUR
714 R 0914053	Junta cuerpo FPM D75	Body O-Ring FPM D75	2	2	13,92
714 R 1105053	Junta cuerpo FPM D90	Body O-Ring FPM D90	2	2	9,58
714 R 1359053	Junta cuerpo FPM D110	Body O-Ring FPM D110	2	1	10,94
714 R 1486053	Junta cuerpo FPM D125	Body O-Ring FPM D125	2	1	14,04
714 R 1600070	Junta cuerpo FPM D140	Body O-Ring FPM D140	2	1	23,90
714 R 1915070	Junta cuerpo FPM D160	Body O-Ring FPM D160	2	2	32,68
714 R 2216070	Junta cuerpo FPM D200	Body O-Ring FPM D200	2	1	33,37
714 R 2485070	Junta cuerpo FPM D225	Body O-Ring FPM D225	2	1	42,11

JUNTA CLAPETA FPM - FLAP O-RING FPM					
CODE	DENOMINACIÓN	DESCRIPTION	Fig.	Q	EUR
714 R 0407053	Junta clapeta FPM D75	Flap O-Ring FPM D75	1	10	5,07
714 R 0565053	Junta clapeta FPM D90	Flap O-Ring FPM D90	1	5	5,09
714 R 0724053	Junta clapeta FPM D110	Flap O-Ring FPM D110	1	5	5,41
714 R 0819053	Junta clapeta FPM D125	Flap O-Ring FPM D125	1	2	5,85
714 R 0914053	Junta clapeta FPM D140	Flap O-Ring FPM D140	1	2	13,92
714 R 1137053	Junta clapeta FPM D160	Flap O-Ring FPM D160	1	1	9,87
714 R 1359053	Junta clapeta FPM D200	Flap O-Ring FPM D200	1	1	10,94
714 R 1486053	Junta clapeta FPM D225	Flap O-Ring FPM D225	1	1	14,04

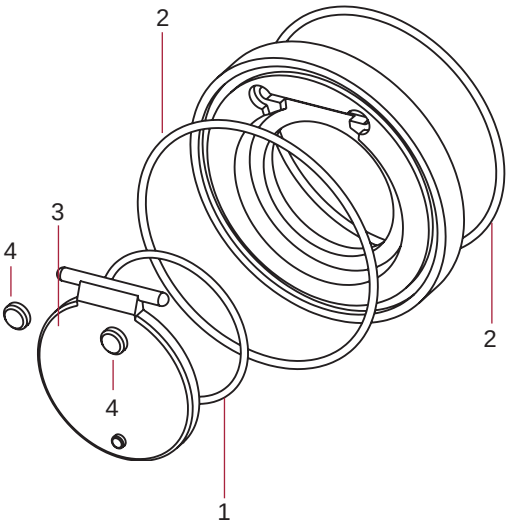

VÁLVULA HIDRÁULICA EN PVC-U - PVC-U HYDRAULIC VALVE

D63					
CODE	DENOMINACIÓN	DESCRIPTION	Fig.	Q	EUR
11462 R 041	Membrana válvula hidráulica	Hydraulic valve diaphragm	4	1	89,22
11462 R 0104	Tuerca válvula hidráulica	Hydraulic valve nut	1	4	6,27

D90					
CODE	DENOMINACIÓN	DESCRIPTION	Fig.	Q	EUR
27500 R 041	Membrana válvula hidráulica	Hydraulic valve diaphragm	4	1	111,24

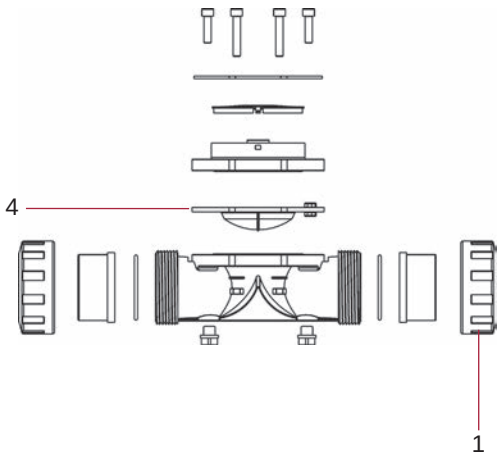

VÁLVULAS DE MARIPOSA SERIE STANDARD - STANDARD SERIES BUTTERFLY VALVES

D63 / D75

CODE	DENOMINACIÓN	DESCRIPTION	Fig.	Q	EUR
32614 R 0124	Conjunto maneta EPDM	Handle assembly EPDM	1+2+3+4+5	1	12,42
34532 R 0124	Conjunto maneta FPM	Handle assembly FPM	1+2+3+4+5	1	12,42
32614 R 0130	Conjunto divisor	Dial plate assembly	6+7+8	1	6,41
32614 R 0129	Conjunto juntas eje EPDM	Shaft O-ring kit EPDM	9	1	4,18
34532 R 0129	Conjunto juntas eje FPM	Shaft O-ring kit FPM	9	1	6,15
32614 R 0121	Compuerta PVC-U	Disc PVC-U	10	1	7,65
32614 R 0118	Junta cuerpo EPDM	Body gasket EPDM	11	1	12,28
34532 R 0118	Junta cuerpo FPM	Body gasket FPM	11	1	54,41

D90

CODE	DENOMINACIÓN	DESCRIPTION	Fig.	Q	EUR
32615 R 0124	Conjunto maneta EPDM	Handle assembly EPDM	1+2+3+4+5	1	12,71
34533 R 0124	Conjunto maneta FPM	Handle assembly FPM	1+2+3+4+5	1	12,71
32614 R 0130	Conjunto divisor	Dial plate assembly	6+7+8	1	6,41
32615 R 0129	Conjunto juntas eje EPDM	Shaft O-ring kit EPDM	9	1	4,18
34533 R 0129	Conjunto juntas eje FPM	Shaft O-ring kit FPM	9	1	6,15
32615 R 0121	Compuerta PVC-U	Disc PVC-U	10	1	7,98
32615 R 0118	Junta cuerpo EPDM	Body gasket EPDM	11	1	12,96
34533 R 0118	Junta cuerpo FPM	Body gasket FPM	11	1	79,60

D110

CODE	DENOMINACIÓN	DESCRIPTION	Fig.	Q	EUR
32616 R 0124	Conjunto maneta EPDM	Handle assembly EPDM	1+2+3+4+5	1	12,71
34534 R 0124	Conjunto maneta FPM	Handle assembly FPM	1+2+3+4+5	1	12,71
32616 R 0130	Conjunto divisor	Dial plate assembly	6+7+8	1	6,42
32616 R 0129	Conjunto juntas eje EPDM	Shaft O-ring kit EPDM	9	1	4,36
34534 R 0129	Conjunto juntas eje FPM	Shaft O-ring kit FPM	9	1	8,59
32616 R 0121	Compuerta PVC-U	Disc PVC-U	10	1	10,64
32616 R 0118	Junta cuerpo EPDM	Body gasket EPDM	11	1	16,56
34534 R 0118	Junta cuerpo FPM	Body gasket FPM	11	1	116,00

D125 / D140

CODE	DENOMINACIÓN	DESCRIPTION	Fig.	Q	EUR
32617 R 0124	Conjunto maneta EPDM	Handle assembly EPDM	1+2+3+4+5	1	14,25
34535 R 0124	Conjunto maneta FPM	Handle assembly FPM	1+2+3+4+5	1	14,25
32616 R 0130	Conjunto divisor	Dial plate assembly	6+7+8	1	6,42
32617 R 0129	Conjunto juntas eje EPDM	Shaft O-ring kit EPDM	9	1	4,36
34535 R 0129	Conjunto juntas eje FPM	Shaft O-ring kit FPM	9	1	8,59
32617 R 0121	Compuerta PVC-U	Disc PVC-U	10	1	14,54
32617 R 0118	Junta cuerpo EPDM	Body gasket EPDM	11	1	17,80
34535 R 0118	Junta cuerpo FPM	Body gasket FPM	11	1	122,00

D160

CODE	DENOMINACIÓN	DESCRIPTION	Fig.	Q	EUR
32617 R 0124	Conjunto maneta EPDM	Handle assembly EPDM	1+2+3+4+5	1	14,25
34535 R 0124	Conjunto maneta FPM	Handle assembly FPM	1+2+3+4+5	1	14,25
32616 R 0130	Conjunto divisor	Dial plate assembly	6+7+8	1	6,42
32617 R 0129	Conjunto juntas eje EPDM	Shaft O-ring kit EPDM	9	1	4,36
34535 R 0129	Conjunto juntas eje FPM	Shaft O-ring kit FPM	9	1	8,59
32618 R 0121	Compuerta PVC-U	Disc PVC-U	10	1	17,47
32618 R 0118	Junta cuerpo EPDM	Body gasket EPDM	11	1	23,93
34536 R 0118	Junta cuerpo FPM	Body gasket FPM	11	1	192,71

D200 / D225

CODE	DENOMINACIÓN	DESCRIPTION	Fig.	Q	EUR
32619 R 0124	Conjunto maneta EPDM	Handle assembly EPDM	1+2+3+4+5	1	19,10
34537 R 0124	Conjunto maneta FPM	Handle assembly FPM	1+2+3+4+5	1	19,10
32619 R 0130	Conjunto divisor	Dial plate assembly	6+7+8	1	11,36
32619 R 0129	Conjunto juntas eje EPDM	Shaft O-ring kit EPDM	9	1	4,58
34537 R 0129	Conjunto juntas eje FPM	Shaft O-ring kit FPM	9	1	10,55
32619 R 0121	Compuerta PVC-U	Disc PVC-U	10	1	33,96
32619 R 0118	Junta cuerpo EPDM	Body gasket EPDM	11	1	40,11
34537 R 0118	Junta cuerpo FPM	Body gasket FPM	11	1	311,99

D250

CODE	DENOMINACIÓN	DESCRIPTION	Fig.	Q	EUR
10086 R 0124	Conjunto maneta EPDM	Handle assembly EPDM	1+2+3+4+5	1	272,29
46647 R 0130	Conjunto divisor	Dial plate assembly	6+7+8	1	15,47
46647 R 0129	Conjunto juntas eje EPDM	Shaft O-ring kit EPDM	9	1	5,61
34472 R 0121	Compuerta PVC-U	Disc PVC-U	10	1	64,66
46647 R 0118	Junta cuerpo EPDM	Body gasket EPDM	11	1	69,27

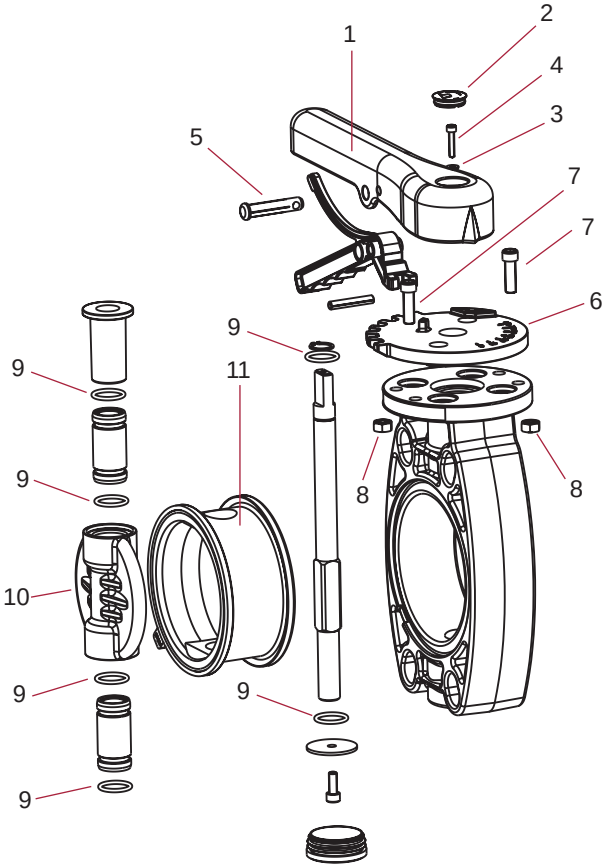

VÁLVULAS DE MARIPOSA SERIE INDUSTRIAL - INDUSTRIAL SERIES BUTTERFLY VALVES

D63 / D75

CODE	DENOMINACIÓN	DESCRIPTION	Fig.	Q	EUR
32614 R 0124	Conjunto maneta EPDM	Handle assembly EPDM	1+2+3+4+5	1	12,42
34532 R 0124	Conjunto maneta FPM	Handle assembly FPM	1+2+3+4+5	1	12,42
32614 R 0130	Conjunto divisor	Dial plate assembly	6+7+8	1	6,41
32620 R 0129	Conjunto juntas eje EPDM Perox.	Shaft O-ring kit Perox. EPDM	9	1	4,64
34532 R 0129	Conjunto juntas eje FPM	Shaft O-ring kit FPM	9	1	6,15
32614 R 0121	Compuerta PVC-U	Disc PVC-U	10	1	7,65
34480 R 0121	Compuerta PVC-C	Disc PVC-C	10	1	8,66
32620 R 0118	Junta cuerpo EPDM Perox.	Body gasket Perox. EPDM	11	1	23,59
34532 R 0118	Junta cuerpo FPM	Body gasket FPM	11	1	54,41

D90

CODE	DENOMINACIÓN	DESCRIPTION	Fig.	Q	EUR
32615 R 0124	Conjunto maneta EPDM	Handle assembly EPDM	1+2+3+4+5	1	12,71
34533 R 0124	Conjunto maneta FPM	Handle assembly FPM	1+2+3+4+5	1	12,71
32614 R 0130	Conjunto divisor	Dial plate assembly	6+7+8	1	6,41
32621 R 0129	Conjunto juntas eje EPDM Perox.	Shaft O-ring kit Perox. EPDM	9	1	4,64
34533 R 0129	Conjunto juntas eje FPM	Shaft O-ring kit FPM	9	1	6,15
32615 R 0121	Compuerta PVC-U	Disc PVC-U	10	1	7,98
34481 R 0121	Compuerta PVC-C	Disc PVC-C	10	1	9,50
32621 R 0118	Junta cuerpo EPDM Perox.	Body gasket Perox. EPDM	21+22+23	1	24,55
34533 R 0118	Junta cuerpo FPM	Body gasket FPM	24	1	79,60

D110

CODE	DENOMINACIÓN	DESCRIPTION	Fig.	Q	EUR
32616 R 0124	Conjunto maneta EPDM	Handle assembly EPDM	1+2+3+4+5	1	12,71
34534 R 0124	Conjunto maneta FPM	Handle assembly FPM	1+2+3+4+5	1	12,71
32616 R 0130	Conjunto divisor	Dial plate assembly	6+7+8	1	6,42
32622 R 0129	Conjunto juntas eje EPDM Perox.	Shaft O-ring kit Perox. EPDM	9	1	5,63
34534 R 0129	Conjunto juntas eje FPM	Shaft O-ring kit FPM	9	1	8,59
32616 R 0121	Compuerta PVC-U	Disc PVC-U	10	1	10,64
33961 R 0121	Compuerta PVC-C	Disc PVC-C	10	1	13,10
32622 R 0118	Junta cuerpo EPDM Perox.	Body gasket Perox. EPDM	11	1	27,48
34534 R 0118	Junta cuerpo FPM	Body gasket FPM	11	1	116,00

D125 / D140

CODE	DENOMINACIÓN	DESCRIPTION	Fig.	Q	EUR
32617 R 0124	Conjunto maneta EPDM	Handle assembly EPDM	1+2+3+4+5	1	14,25
34535 R 0124	Conjunto maneta FPM	Handle assembly FPM	1+2+3+4+5	1	14,25
32616 R 0130	Conjunto divisor	Dial plate assembly	6+7+8	1	6,42
32623 R 0129	Conjunto juntas eje EPDM Perox.	Shaft O-ring kit Perox. EPDM	9	1	5,63
34535 R 0129	Conjunto juntas eje FPM	Shaft O-ring kit FPM	9	1	8,59
32617 R 0121	Compuerta PVC-U	Disc PVC-U	10	1	14,54
34482 R 0121	Compuerta PVC-C	Disc PVC-C	10	1	19,57
32623 R 0118	Junta cuerpo EPDM Perox.	Body gasket Perox. EPDM	11	1	30,83
34535 R 0118	Junta cuerpo FPM	Body gasket FPM	11	1	122,00

D160

CODE	DENOMINACIÓN	DESCRIPTION	Fig.	Q	EUR
32617 R 0124	Conjunto maneta EPDM	Handle assembly EPDM	1+2+3+4+5	1	14,25
34535 R 0124	Conjunto maneta FPM	Handle assembly FPM	1+2+3+4+5	1	14,25
32616 R 0130	Conjunto divisor	Dial plate assembly	6+7+8	1	6,42
32623 R 0129	Conjunto juntas eje EPDM Perox.	Shaft O-ring kit Perox. EPDM	9	1	5,63
34535 R 0129	Conjunto juntas eje FPM	Shaft O-ring kit FPM	9	1	8,59
32618 R 0121	Compuerta PVC-U	Disc PVC-U	10	1	17,47
34483 R 0121	Compuerta PVC-C	Disc PVC-C	10	1	25,30
32624 R 0118	Junta cuerpo EPDM Perox.	Body gasket Perox. EPDM	11	1	38,94
34536 R 0118	Junta cuerpo FPM	Body gasket FPM	11	1	192,71

D200 / D225

CODE	DENOMINACIÓN	DESCRIPTION	Fig.	Q	EUR
32619 R 0124	Conjunto maneta EPDM	Handle assembly EPDM	1+2+3+4+5	1	19,10
34537 R 0124	Conjunto maneta FPM	Handle assembly FPM	1+2+3+4+5	1	19,10
32619 R 0130	Conjunto divisor	Dial plate assembly	6+7+8	1	11,36
32625 R 0129	Conjunto juntas eje EPDM Perox.	Shaft O-ring kit Perox. EPDM	9	1	6,81
34537 R 0129	Conjunto juntas eje FPM	Shaft O-ring kit FPM	9	1	10,55
32619 R 0121	Compuerta PVC-U	Disc PVC-U	10	1	33,96
34484 R 0121	Compuerta PVC-C	Disc PVC-C	10	1	59,38
32625 R 0118	Junta cuerpo EPDM Perox.	Body gasket Perox. EPDM	11	1	67,23
34537 R 0118	Junta cuerpo FPM	Body gasket FPM	11	1	311,99

D250 / D280

CODE	DENOMINACIÓN	DESCRIPTION	Fig.	Q	EUR
34472 R 0129	Conjunto juntas eje EPDM Perox.	Shaft O-ring kit Perox. EPDM	9	1	9,25
34479 R 0129	Conjunto juntas eje FPM	Shaft O-ring kit FPM	9	1	22,34
34472 R 0121	Compuerta PVC-U	Disc PVC-U	10	1	64,66
34496 R 0121	Compuerta PVC-C	Disc PVC-C	10	1	89,89
34472 R 0118	Junta cuerpo EPDM Perox.	Body gasket Perox. EPDM	11	1	137,68
34479 R 0118	Junta cuerpo FPM	Body gasket FPM	11	1	712,89

D315

CODE	DENOMINACIÓN	DESCRIPTION	Fig.	Q	EUR
34472 R 0129	Conjunto juntas eje EPDM Perox.	Shaft O-ring kit Perox. EPDM	9	1	9,25
34479 R 0129	Conjunto juntas eje FPM	Shaft O-ring kit FPM	9	1	22,34
32738 R 0121	Compuerta PVC-U	Disc PVC-U	10	1	93,96
34497 R 0121	Compuerta PVC-C	Disc PVC-C	10	1	126,77
32738 R 0118	Junta cuerpo EPDM Perox.	Body gasket Perox. EPDM	11	1	172,45
32739 R 0118	Junta cuerpo FPM	Body gasket FPM	11	1	761,03

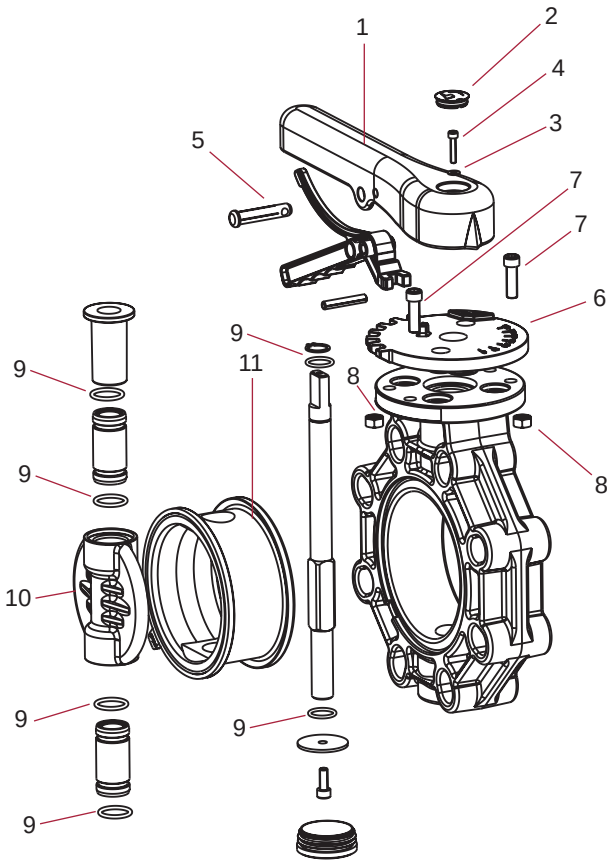

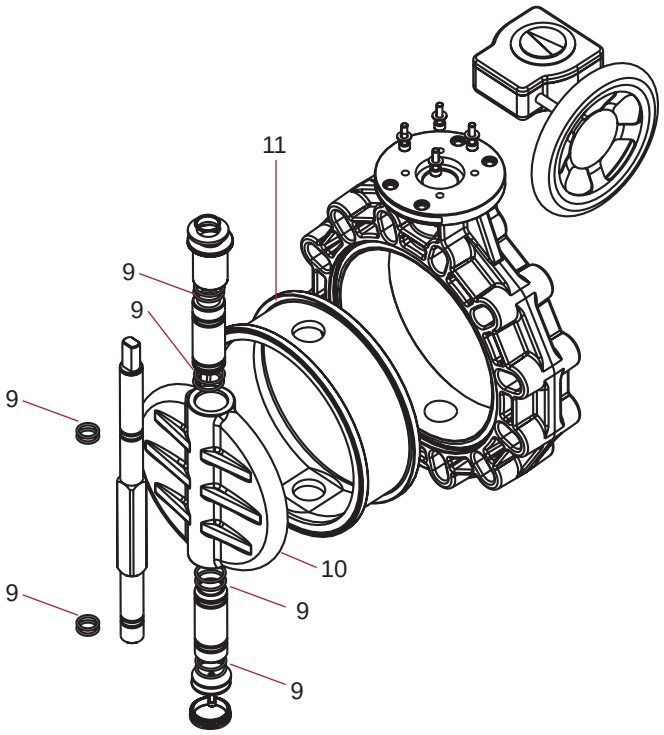

VÁLVULAS DE MARIPOSA EN PVC-U SERIE CLASSIC - PVC-U BUTTERFLY VALVES CLASSIC SERIES

D63 / D75

CODE	DENOMINACIÓN	DESCRIPTION	Fig.	Q	EUR
02581 R 0124	Conjunto maneta	Handle assembly	1	1	21,36
02581 R 0130	Conjunto divisor	Dial plate assembly	2	1	9,90
02581 R 0121	Kit compuerta eje zinc. + juntas EPDM	Disc, zinc plated shaft + EPDM O-Rings	3+5	1	8,79
16707 R 0121	Kit compuerta eje inox. + juntas EPDM	Disc, stainless shaft + EPDM O-Rings	3+5	1	44,09
02581 R 0118	Junta cuerpo EPDM	Body gasket EPDM	4	1	20,77
723 R 0124018	Junta eje EPDM	Shaft O-Ring EPDM	5	10	0,12
02590 R 0118	Junta cuerpo FPM	Body gasket FPM	4	1	94,45
714 R 0124018	Junta eje FPM	Shaft O-Ring FPM	5	10	0,51

D90

CODE	DENOMINACIÓN	DESCRIPTION	Fig.	Q	EUR
02582 R 0124	Conjunto maneta	Handle assembly	1	1	21,36
02581 R 0130	Conjunto divisor	Dial plate assembly	2	1	9,90
02582 R 0121	Kit compuerta eje zinc. + juntas EPDM	Disc, zinc plated shaft + EPDM O-Rings	3+5	1	12,23
16708 R 0121	Kit compuerta eje inox. + juntas EPDM	Disc, stainless shaft + EPDM O-Rings	3+5	1	52,41
02582 R 0118	Junta cuerpo EPDM	Body gasket EPDM	4	1	23,59
723 R 0139026	Junta eje EPDM	Shaft O-Ring EPDM	5	10	0,16
02591 R 0118	Junta cuerpo FPM	Body gasket FPM	4	1	134,87
714 R 0139026	Junta eje FPM	Shaft O-Ring FPM	5	10	0,87

D110

CODE	DENOMINACIÓN	DESCRIPTION	Fig.	Q	EUR
02583 R 0124	Conjunto maneta	Handle assembly	1	1	23,86
02581 R 0130	Conjunto divisor	Dial plate assembly	2	1	9,90
02583 R 0121	Kit compuerta eje zinc. + juntas EPDM	Disc, zinc plated shaft + EPDM O-Rings	3+5	1	16,20
16709 R 0121	Kit compuerta eje inox. + juntas EPDM	Disc, stainless shaft + EPDM O-Rings	3+5	1	87,80
02583 R 0118	Junta cuerpo EPDM	Body gasket EPDM	4	1	26,32
723 R 0188018	Junta eje EPDM	Shaft O-Ring EPDM	5	10	0,16
02592 R 0118	Junta cuerpo FPM	Body gasket FPM	4	1	175,30
714 R 0188018	Junta eje FPM	Shaft O-Ring FPM	5	10	0,87

D125 / D140

CODE	DENOMINACIÓN	DESCRIPTION	Fig.	Q	EUR
02585 R 0124	Conjunto maneta	Handle assembly	1	1	29,47
02581 R 0130	Conjunto divisor	Dial plate assembly	2	1	9,90
02585 R 0121	Kit compuerta eje zinc. + juntas EPDM	Disc, zinc plated shaft + EPDM O-Rings	3+5	1	20,67
16710 R 0121	Kit compuerta eje inox. + juntas EPDM	Disc, stainless shaft + EPDM O-Rings	3+5	1	98,03
02585 R 0118	Junta cuerpo EPDM	Body gasket EPDM	4	1	33,45
723 R 0219026	Junta eje EPDM	Shaft O-Ring EPDM	5	10	0,16
02594 R 0118	Junta cuerpo FPM	Body gasket FPM	4	1	230,03
714 R 0219026	Junta eje FPM	Shaft O-Ring FPM	5	10	1,00

D160

CODE	DENOMINACIÓN	DESCRIPTION	Fig.	Q	EUR
02586 R 0124	Conjunto maneta	Handle assembly	1	1	29,47
02581 R 0130	Conjunto divisor	Dial plate assembly	2	1	9,90
02586 R 0121	Kit compuerta eje zinc. + juntas EPDM	Disc, zinc plated shaft + EPDM O-Rings	3+5	1	27,09
16711 R 0121	Kit compuerta eje inox. + juntas EPDM	Disc, stainless shaft + EPDM O-Rings	3+5	1	111,96
02586 R 0118	Junta cuerpo EPDM	Body gasket EPDM	4	1	39,98
723 R 0234035	Junta eje EPDM	Shaft O-Ring EPDM	5	10	0,18
02595 R 0118	Junta cuerpo FPM	Body gasket FPM	4	1	334,85
714 R 0234035	Junta eje FPM	Shaft O-Ring FPM	5	10	1,31

D200 / D225

CODE	DENOMINACIÓN	DESCRIPTION	Fig.	Q	EUR
02587 R 0124	Conjunto maneta	Handle assembly	1	1	43,07
02587 R 0130	Conjunto divisor	Dial plate assembly	2	1	14,11
02587 R 0121	Kit compuerta eje zinc. + juntas EPDM	Disc, zinc plated shaft + EPDM O-Rings	3+5	1	47,37
16712 R 0121	Kit compuerta eje inox. + juntas EPDM	Disc, stainless shaft + EPDM O-Rings	3+5	1	141,62
02587 R 0118	Junta cuerpo EPDM	Body gasket EPDM	4	1	60,84
723 R 0300040	Junta eje EPDM	Shaft O-Ring EPDM	5	10	0,50
02596 R 0118	Junta cuerpo FPM	Body gasket FPM	4	1	737,07
714 R 0300040	Junta eje FPM	Shaft O-Ring FPM	5	10	1,80

D250

CODE	DENOMINACIÓN	DESCRIPTION	Fig.	Q	EUR
15846 R 0124	Conjunto maneta	Handle assembly	4	1	43,07
02587 R 0130	Conjunto divisor	Dial plate assembly	5	1	14,11
15846 R 0101	Compuerta	Disc	3	1	46,45
15846 R 0118	Junta compuerta EPDM	Disc gasket EPDM	2	1	26,62
723 R 0380035	Juntas eje EPDM	Shaft O-Rings EPDM	1	8	0,33
16868 R 0118	Juntas compuerta FPM	Disc gaskets FPM	2	1	206,15
714 R 0380035	Juntas eje FPM	Shaft O-Rings FPM	1	8	2,48

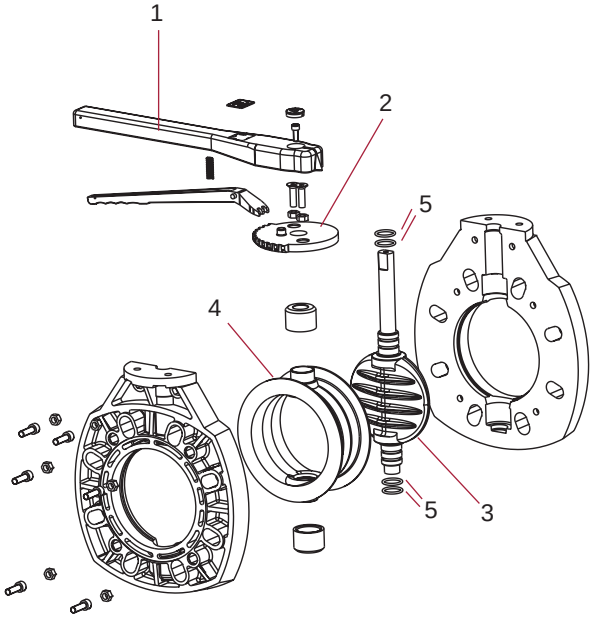

D63 - D225

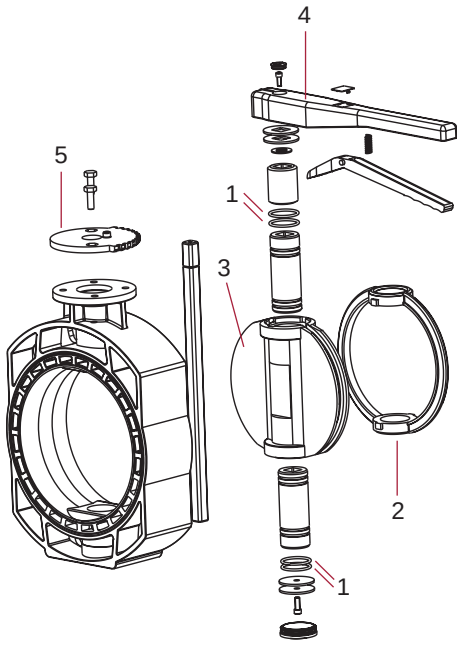

D250

VÁLVULAS DE ASIENTO INCLINADO DE REGULACIÓN - ANGLE SEAT REGULATOR VALVE

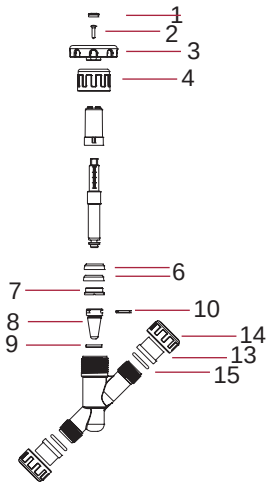

D20 - ½" (REGULADORA - REGULATOR)					
CODE	DENOMINACIÓN	DESCRIPTION	Fig.	Q	EUR
22885 R 0124	Conjunto volante	Handwheel assembly	1+2+3	4	1,98
22885 R 0102	Tuerca larga	Bonnetnut	4	10	1,19
22885 R 0125	Conjunto retén	Sealing assembly	6+7	10	1,09
22885 R 0129	Conjunto cónico	Conical assembly	8+9+10	5	3,32
723 R 0202035	Junta tórica EPDM (3 piezas)	EPDM o-ring (union)	15	10	0,38
02172	Manguito enlace 3 piezas D20	20 mm connection (Union)	13	10	0,56
02188	Tuerca 3 piezas 1"	Union nut 1"	14	10	0,86

VÁLVULAS DE ASIENTO INCLINADO ANTI-RETORNO - ANGLE SEAT CHECK VALVE

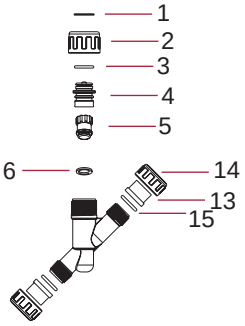

D20 - ½" (ANTI-RETORNO - CHECK)					
CODE	DENOMINACIÓN	DESCRIPTION	Fig.	Q	EUR
22889 R 0112	Anillo seguridad	Safety ring	1	10	0,39
22889 R 0107	Conjunto tapón + junta	Cap + o-ring assembly	3+4	5	1,41
22889 R 0101	Conjunto eje anti-retorno	Disc bonnet assembly	5+6	5	4,22
22889 R 0136	Junta plana eje	Disc assembly	6	5	0,14
22885 R 0102	Tuerca larga	Bonnetnut	2	10	1,19
723 R 0202035	Junta tórica EPDM (3 piezas)	EPDM o-ring (union)	15	10	0,38
02172	Manguito enlace 3 piezas D20	20 mm connection (union)	13	10	0,56
02188	Tuerca 3 piezas 1"	Union nut 1"	14	10	0,86

FILTRO EN LÍNEA - LINE STRAINER

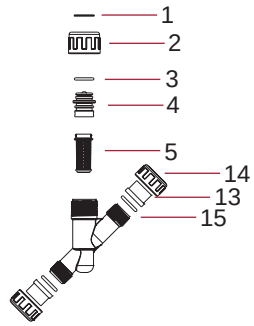

D20 - ½" (FILTRO - LINE STRAINER)					
CODE	DENOMINACIÓN	DESCRIPTION	Fig.	Q	EUR
25713 R 0106	Rejilla	Screen	5	5	0,54
22885 R 0102	Tuerca larga	Bonnetnut	2	10	1,19
22889 R 0112	Anillo seguridad	Safety ring	1	10	0,39
22889 R 0107	Conjunto tapón + junta	Cap + o-ring assembly	3+4	5	1,41
723 R 0202035	Junta tórica EPDM (3 piezas)	EPDM o-ring (union)	15	10	0,38
02172	Manguito enlace 3 piezas D20	20 mm connection (union)	13	10	0,56
02188	Tuerca 3 piezas 1"	Union nut 1"	14	10	0,86

VÁLVULAS DE COMPUERTA ROTATORIA - ROTARY DISC VALVES

D50 - D63					
CODE	DENOMINACIÓN	DESCRIPTION	Fig.	Q	EUR
16059 R 0124	Conjunto maneta valv. 2 y 3 vías	Handle assembly 2-3 way valve	1+2+3	4	2,81
16059 R 0121	Conjunto eje valv. 2 y 3 vías	Shaft assembly 2-3 way valve	9+10+11+12	4	11,61
16059 R 0129	Conjunto juntas eje	Shaft O-Rings kit	7+8	4	0,94
723 R 0758035	Junta cuerpo	Body O-Ring	6	5	0,49
16059 R 0013	Tapa + conjunto juntas	Cover + O-rings kit	6+7+8+13	1	5,01
16059 R 0730	Conjunto cabezal válvula	Valve head kit	1+2+3+6+7+8+9+10+11+12+13	1	33,37

D63 - D75					
CODE	DENOMINACIÓN	DESCRIPTION	Fig.	Q	EUR
41862 R 0124	Conjunto maneta valv. 3 vías	Handle assembly 3-way valve	1+2+3	4	3,80
41862 R 0121	Conjunto eje valv. 3 vías	Shaft assembly 3-way valve	9+10+11+12	4	11,61
41862 R 0129	Conjunto juntas eje	Shaft O-Rings kit	7+8	4	1,06
723 R 0853035	Junta cuerpo	Body O-Ring	6	5	1,72

Actuador - Actuator					
CODE	DENOMINACIÓN	DESCRIPTION	Fig.	Q	EUR
53933 R 0001	Placa electrónica 220 VAC	Electronic board 220 VAC	20	1	45,90
53933 R 3030	Conjunto engranajes motor	Motor gear set	21+22+23	1	11,54
53933 R 3013	Motorreductor 220 VAC	Geared motor 220 VAC	24	1	116,86
53933 R 3015	Junta tapa motor	Motor cover gasket	25	1	7,71
41864 R 3007	Base + tapa + insertos + Junta	Base + cover + inserts + gasket	26+27+28+25	1	34,33

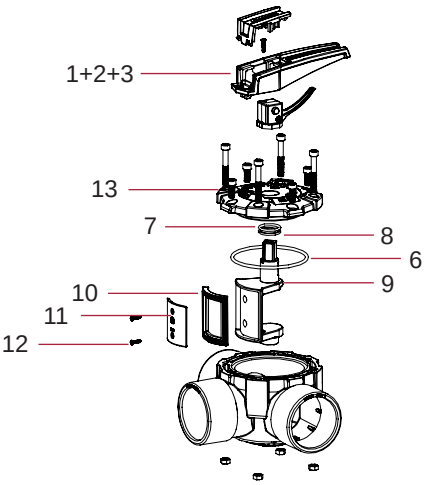

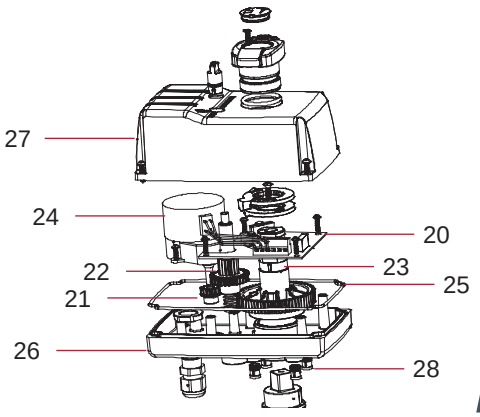

CONDICIONES GENERALES DE VENTA

1. ÁMBITO DE APLICACIÓN

Estas condiciones generales de venta (las "Condiciones de Venta") se aplicarán a todas las compraventas de nuestros productos (el/los "Producto/s") entre CEPEX, SAU, con domicilio social en Lluís Companys, 51-53, 08400, Granollers (BCN) Spain, y NIF A-08928707 (la "Empresa") y la parte compradora (el "Comprador") dentro del territorio internacional (el "Territorio"). El Comprador adquiere los Productos con sujeción, únicamente, a las presentes Condiciones de Venta. Cualesquiera otros términos y condiciones diferentes a las presentes Condiciones de Venta no tendrán efecto alguno, salvo expresa aceptación por escrito y firmado por ambas partes. En el momento de la realización de cualquier pedido (el/los "Pedido/s"), el Comprador declara haber leído y conocido con anterioridad las presentes Condiciones de Venta. Asimismo, el Comprador reconoce y acepta que las Condiciones de Venta formarán parte inseparable de la relación contractual con la Empresa, entendiéndose aceptadas por el Comprador de manera expresa, voluntaria y sin reservas con la firma y/o la solicitud de cualquier Pedido, o cualesquiera otros documentos o acuerdos que se formalicen entre las partes o, si la relación contractual no se formaliza por escrito, desde que la Empresa haya facilitado un ejemplar de las mismas al Comprador y este no manifiesta, de forma escrita su oposición en el plazo de treinta (30) días.

La Empresa se reserva la facultad de modificar las Condiciones de Venta, poniendo a disposición del Comprador las Condiciones de Venta actualizadas y vigentes en cada momento. Las partes acuerdan que las Condiciones de Venta modificadas facilitadas por la Empresa, formarán parte inseparable de la relación contractual entre ellas, entendiéndose aceptadas por el Comprador de manera expresa, voluntaria y sin reservas, si trascurridos treinta (30) días desde que sean facilitadas por la Empresa, el Comprador no manifiesta, de forma escrita, su oposición.

Cualesquiera condiciones de contratación o políticas del Comprador quedan excluidas expresamente por aplicación de las presentes Condiciones de Venta. Asimismo, las presentes Condiciones de Venta sustituyen a todos los restantes contratos o pactos, escritos o verbales, concluidos entre las partes de forma previa a la suscripción de las Condiciones de Venta en relación con el objeto de las mismas, los cuales dejarán de tener vigencia y efectividad desde la fecha de su aceptación.

2. PEDIDOS

La Empresa podrá, a su entera discreción, aceptar y/o rechazar cualquier Pedido recibido del Comprador. La Empresa se reserva la posibilidad de ampliar, modificar y/o suspender en cualquier momento el catálogo de sus Productos, las características de los mismos, o incluso la interrupción, sustitución o descatalogación de estos. El Comprador declara ser conocedor de esta circunstancia y que ello puede suponer modificaciones en los Pedidos. La compraventa se entenderá perfeccionada desde el momento de la aceptación del Pedido mediante notificación escrita por la Empresa al Comprador.

Para evitar errores y mejorar la gestión, los Pedidos deben remitirse por escrito a nuestro Servicio de Atención de Clientes ("SAC"), mediante e-mail o llamando al nº de teléfono +34 93 870 42 08.

Con relación a determinadas categorías de Productos, la Empresa se reserva el derecho a prohibir su reventa a través de plataformas de terceros.

3. CONDICIONES COMERCIALES

Salvo pacto escrito en contrario, nuestros precios se entienden siempre "Franco almacén de salida" (Ex Works – Incoterms 2010), embalajes incluidos, siendo por cuenta del Comprador todos los impuestos, tasas, cargas, costes y cualquier otro gasto, tanto de naturaleza general como especial.

Serán aplicables las tarifas vigentes en el momento de la recepción del Pedido conforme al catálogo vigente de la Empresa o al acuerdo particular que hayan alcanzado las partes para un Pedido concreto. No obstante lo anterior, la Empresa se reserva la posibilidad de revisar el precio en todo momento y de forma discrecional. Todos los precios serán considerados como netos, en euros y sin ninguna deducción.

La Empresa se reserva el derecho a modificar las condiciones comerciales pactadas anualmente con el Comprador por motivos de política interna de la Empresa. En ese supuesto, la Empresa contactará con el Comprador para informarle sobre dicho cambio.

4. TRANSPORTE Y PORTES

Los Productos viajan siempre por cuenta y riesgo del Comprador, incluso aquellos que sean tratados a portes pagados. Cualquier gasto suplementario no previsto en nuestras tarifas (embalajes marítimos, métodos especiales de descarga, envíos por régimen de equipaje, avión, etc.) serán siempre por cuenta y riesgo del Comprador. Para los envíos de Productos fuera del Territorio se deberá solicitar cotización de transporte especial que será siempre por cuenta y riesgo del Comprador.

En todo lo no previsto en la presente cláusula se estará a lo dispuesto en la legislación siguiente:

• Para el transporte nacional: a lo dispuesto en la Ley 15/2009, de 11 de noviembre, del Contrato de Transporte Terrestre de Mercancías, en la Ley 16/1987, de 30 de julio, de Ordenación de los Transportes Terrestres y su Reglamento y demás legislación estatal aplicable en la materia.

• Para el transporte internacional: a lo dispuesto en el Convenio de Ginebra de 19 de mayo de 1956 regulador del contrato de transporte internacional de mercaderías por carretera (CMR).

5. ENTREGA

Salvo pacto escrito en contrario, como fecha y lugar de entrega se entenderá siempre la de salida de los Productos de nuestros almacenes (Ex Works – Incoterms 2010). La entrega de los Pedidos se realizará dentro de los cuatro (4) días hábiles siguientes a su aceptación por parte de la Empresa o de cuatro (4) semanas, en los supuestos de exportación, siempre y cuando dispongamos de existencias suficientes para atenderlo. En su defecto, confirmaremos el plazo de entrega tan pronto como sea posible.

El incumplimiento de la fecha de entrega por causa ajena a la Empresa, incluidos de manera enunciativa pero no limitativa, retrasos cuando sean debidos a contingencias involuntarias o fuera del control de la Empresa y/o de fuerza mayor o cuando el Comprador no haya respetado todas o parte de sus obligaciones, no autoriza al Comprador a anular su Pedido ni a exigir ninguna indemnización o compensación renunciando expresamente el Comprador al ejercicio de cualquier reclamación.

La Empresa no será responsable por los errores causados en la entrega cuando la dirección introducida por el Comprador en el formulario de Pedido no se corresponda a la realidad, o hayan sido omitidos algunos datos.

La Empresa informa al Comprador de que es posible que un mismo Pedido se divida en varias entregas.

Como fecha y lugar de entrega se entenderá siempre la de salida de la mercancía de nuestros almacenes (Ex Works).

El Comprador deberá examinar y comprobar el buen estado del Producto ante el transportista que realice su entrega, indicando en el albarán con el que se efectuó la entrega ("Albarán de Entrega") cualquier anomalía que pudiera detectar en el embalaje. En caso de cualquier incidencia en el momento de la recepción de los Productos es imprescindible hacerla constar en el documento de entrega del transportista y comunicarla a nuestro SAC en un plazo máximo de veinticuatro (24) horas para tramitar la correspondiente reclamación.

Sin perjuicio de lo anterior y si posteriormente, una vez abierto y revisado el Producto, el Comprador detectase cualquier incidencia como golpe, rotura, indicios de haber sido abierto o cualquier otro desperfecto causado y debido al envío, este se compromete a comunicarlo a la Empresa en el plazo de cuatro (4) días hábiles siguientes a la entrega de los Productos. Para proceder a cualquier devolución de Producto, es imprescindible indicar el número del Albarán de Entrega.

Se entenderá que el Comprador acepta la entrega en los siguientes casos: (i) aceptación expresa por su parte; (ii) falta de pronunciamiento por su parte sobre la aceptación en el plazo arriba indicado; (iii) reventa o distribución de los Productos.

6. GARANTÍA

La Empresa garantiza que los Productos no presentan ninguna falta de conformidad en el momento de su entrega. El periodo general de garantía es de dos (2) años a partir de la fecha de su entrega.

Para el resto de Productos no contemplados por el ámbito de aplicación de la mencionada Ley, se establecerá una garantía de producto específica y aplicable a cada uno de ellos, conforme se indique en la correspondiente tarjeta o certificado de garantía o demás documentación oficial de la Empresa.

Para la efectividad de la presente garantía, el Comprador deberá acreditar la fecha de adquisición y recepción del Producto. Asimismo, el Comprador deberá seguir estrictamente las indicaciones del fabricante incluidas en la documentación que acompaña al Producto, cuando estas resulten aplicables, según la gama y modelo del Producto.

No se otorga ninguna garantía respecto del normal desgaste por uso de los Productos.

Los materiales consumibles/fungibles, a título enunciativo y sin que suponga enumeración exhaustiva: las bombillas, gomas, pilas o baterías, etc., quedan totalmente excluidos de la presente garantía sometiéndose, en su caso, a lo dispuesto en la documentación que acompañe dicho material consumible/fungible.

Las partes sustituidas o reparadas en virtud de esta garantía no ampliarán el plazo de la garantía del Producto original, si bien dispondrán de su propia garantía.

La garantía no cubre aquellos casos en que el Producto: (i) haya sido objeto de un almacenaje o uso incorrecto; (ii) haya sido instalado, mantenido, reparado o manipulado de manera incorrecta o por persona no autorizada; (iii) haya sido reparado o mantenido con piezas no originales o (iv) haya sido instalado o puesto en marcha de manera incorrecta.

La presente garantía no será aplicable a los vicios aparentes para los que cualquier reclamación deberá ser formulada por el Comprador en los cuatro (4) días siguientes a la entrega de los Productos tal como se describe más arriba, en la cláusula 5.

En caso de que el Comprador proceda a la reventa de los Productos fuera del territorio español, el procedimiento de reclamación de garantía está sujeto a las políticas internas del Grupo, a la distinta disponibilidad de servicios técnicos y a la normativa imperativa aplicable en cada caso, a cuyos efectos deberán de ponerse en contacto con la Empresa a través de los procedimientos que se indican en la cláusula 8.

7. PAGO

Salvo pacto escrito en contrario, todos los pagos serán efectuados al contado, a la salida del Producto del almacén de la Empresa. De acuerdo con lo estipulado en la cláusula 3, los gastos, tasas e impuestos aplicables en el momento del Pedido, o posterior al mismo, son a cargo del Comprador.

El retraso en el pago o en la aceptación de efectos para el pago, darán lugar a un interés del 2% mensual sobre el precio del Producto a partir del vencimiento, sin necesidad de notificaciones o requerimientos al Comprador. Cualquier modificación en la forma y/o en la fecha de vencimiento del pago deberá ser autorizado por escrito por la Empresa.

Asimismo, el Comprador reembolsará a la Empresa, en concepto de daños y perjuicios, entre otras, las comisiones bancarias y costas judiciales, derivadas de la devolución, protesto o reclamación de efectos impagados.

8. ANULACIÓN

Sin perjuicio de otras acciones que pudieran corresponderle, la Empresa se reserva el derecho de resolver o anular de pleno derecho cualquier operación en caso de incumplimiento de las presentes Condiciones de Venta, así como en los supuestos de impago por parte del Comprador, retraso en el pago de suministros anteriores, así como también si se iniciaran frente al Comprador procedimientos ejecutivos o se le declarara en concurso de acreedores.

En caso de resolución o anulación por parte del Comprador de un Pedido sin acuerdo previo de la Empresa, el Comprador abonará a la Empresa una indemnización equivalente al 20% del valor de los Productos a los que afecte la resolución o anulación, sin perjuicio de que la Empresa exija además los daños y perjuicios ocasionados por dicha anulación.

9. PROPIEDAD INTELECTUAL E INDUSTRIAL

La Empresa es la titular de sus derechos de propiedad industrial e intelectual que, a título enunciativo y no limitativo, comprenden los siguientes: patentes, marcas, logotipos, símbolos, nombres comerciales, fotografías, planos, presentaciones, etc. (los" Derechos de Propiedad Intelectual e Industrial").

El Comprador reconoce expresamente la titularidad de estos derechos y acepta que no adquirirá ningún Derecho de Propiedad Intelectual e Industrial derivado de la relación contractual entre las partes, obligándose a respetarlos, así como a no reivindicar de modo alguno, contradecir, limitar, registrar o condicionar los derechos de la Empresa.

Toda la información revelada a los efectos de la relación contractual por cualquiera de las partes será propiedad de cada una de las mismas, y ninguna licencia o similar se podrá considerar derivada del intercambio de información entre las partes. La titularidad de los Derechos de Propiedad Intelectual e Industrial corresponderá a la parte que los ha originado. Ninguna de las partes podrá, en ningún caso, iniciar una solicitud de registro para proteger los Derechos de Propiedad Intelectual o Industrial que pudieren surgir derivados de la información facilitada por la otra parte.

Asimismo, por medio de las presentes Condiciones de Venta, el Comprador adquiere el compromiso y acepta NO SOLICITAR el registro de cualquier Nombre de Dominio que incluya, total o parcialmente, referencia a las marcas titularidad de la Empresa y/o del Grupo Fluidra. Este compromiso se adquiere para la totalidad de los países en los que la Empresa y/o el Grupo Fluidra ostenten marcas registradas en virtud de la legislación vigente. Asimismo, el Comprador renuncia expresamente a todos los derechos que pudieran resultar del uso de las marcas de la Empresa y/o del Grupo Fluidra.

En caso de que el Comprador vulnere la presente cláusula, la Empresa se reserva el derecho de dar por finalizadas de manera unilateral las presentes Condiciones de Venta, además del derecho de iniciar cuantas acciones legales resultasen pertinentes.

10. CONFIDENCIALIDAD Y PROTECCIÓN DE DATOS

El Comprador está obligado a mantener en secreto la información confidencial que reciba con tal carácter de la Empresa o de sus representantes, comprometiéndose a impedir su divulgación y hacer el uso de la misma de acuerdo con lo estrictamente pactado al efecto.

Le informamos que sus datos personales serán tratados por CEPEX, SAU ("el Responsable de Tratamiento"), sita en Lluís Companys, 51-53, 08400, Granollers, y con NIF A-08928707 .

Los datos serán tratados con la finalidad de gestionar la compra de los Productos.

La base de legitimación del tratamiento es la ejecución de las obligaciones nacidas del contrato de compra de los Productos comercializados por el Responsable de Tratamiento o las empresas del Grupo Fluidra.

Sus datos no serán cedidos, vendidos, alquilados o puestos a disposición de ninguna otra forma a ningún tercero, salvo a aquellos proveedores de servicios del Responsable de Tratamiento, que realizan determinadas actividades para el Responsable de Tratamiento, pero que en ningún caso tratarán los datos para sus finalidades propias. Algunos de estos proveedores pueden encontrarse fuera de la Unión Europea, tal y como se indica más abajo.

El Responsable de Tratamiento, como entidad de proyección internacional, tiene proveedores internacionales que pueden prestar sus servicios desde fuera de la UE, por lo que es posible que sus datos se traten fuera de la Unión Europea o el Espacio Económico Europeo.

En cualquier caso, el Responsable de Tratamiento se asegurará de que dichos tratamientos de datos se protejan siempre con las garantías oportunas, que podrán incluir:

- Cláusulas Tipo aprobadas por la UE: Se trata de contratos aprobados por el regulador europeo, y que proporcionan las garantías suficientes para garantizar que el tratamiento cumple con los requisitos establecidos por el Reglamento Europeo de Protección de Datos.

- Certificaciones de los terceros: Por ejemplo, el "Privacy Shield", acuerdo marco entre la UE y Estados Unidos que establece un marco estandarizado para el tratamiento de datos acorde a los requisitos del Reglamento Europeo de Protección de Datos.

Todos los datos que nos proporcione serán tratados mientras sean necesarios para gestionar la compra realizada.

Finalizado el plazo indicado en este apartado, el Responsable de Tratamiento conservará sus datos debidamente anonimizados con finalidades estadísticas o de estudio de mercado, siempre que sea posible, o debidamente bloqueados para cumplir con cualquier obligación legal de la compañía.

En cualquier momento podrá revocar el consentimiento a cualesquiera de los tratamientos indicados anteriormente.

Asimismo, podrá ejercer sus derechos de acceso, rectificación, supresión, oposición, limitación o portabilidad mediante comunicación por escrito dirigido a la dirección CEPEX, SAU Av. Ramón Ciurans, 40 – P.I. Congost – P6 – 08530 La Garriga (BCN) Spain, con la referencia "Datos Personales Condiciones Generales de Venta", o bien por correo electrónico a dataprivacy@fluidra.com.

Si tuviera cualquier duda acerca de cómo tratamos sus datos de carácter personal, o cualquier otra cuestión relacionada con la materia, puede ponerse en contacto con nuestro Delegado de Protección de Datos, en la dirección Avda. Francesc Macià 60, planta 20, 08208 Sabadell (Barcelona), con la referencia o a la atención del "Delegado de Protección de Datos", o bien por correo electrónico a la dirección dataprivacy@fluidra.com

Adicionalmente, podrá interponer reclamación ante la Agencia Española de Protección de Datos si considera que el Responsable de Tratamiento ha tratado sus datos contraviniendo la presente Política de Privacidad o cualquier otra normativa vigente relacionada.

11. RESERVA DE DOMINIO

La Empresa se reserva la propiedad de los Productos vendidos hasta que el Comprador haya satisfecho enteramente el pago del precio y, en cualquier momento durante ese tiempo, podrá retirarla total o parcialmente de las instalaciones de aquel.

12. RESPONSABILIDAD

La Empresa no será responsable de los daños indirectos, especiales o incidentales que pudiesen sobrevenir como consecuencia del suministro de los Productos, indicándose de forma ilustrativa, pero no limitativa, la pérdida de producción, el lucro cesante, la pérdida de ingresos, la pérdida de oportunidad comercial, de beneficios reales o anticipados, el daño reputacional o de renombre comercial del Comprador. La responsabilidad total de la Empresa derivada del suministro por cualquier concepto de cualquier índole quedará limitada al valor del suministro del Producto que haya originado la reclamación.

13. POLITICA DE SANCIONES, ANTICORRUPCIÓN Y ANTISOBORNO

La Empresa manifiesta que cumple y cumplirá con la normativa aplicable en materia de regímenes de sanciones económicas internacionales, en particular, los regímenes de sanciones impuestos por Estados Unidos, la Unión Europea y las Naciones Unidas. A tal efecto, la Empresa declara hallarse sujeta a la Política de Sanciones del Grupo Fluidra y su personal seguirá las indicaciones que se le faciliten por parte de la Empresa en materia de política de sanciones.

Como consecuencia de lo anterior, la Empresa no podrá efectuar transacciones con países con prohibición total ("territories with comprehensive sanctions" según indicado en la Política de Sanciones del Grupo Fluidra), y efectuará los controles de diligencia reforzada indicados en la Política de Sanciones para efectuar transacciones con los países sujetos a restricciones ("countries with selective sanctions & high-risk countries").

Como consecuencia de la aplicación de la indicada política, la Empresa se reserva el derecho de rechazar cualquier Pedido, sea de suministro de materiales, proyectos, servicios, etc.. que, a su criterio, pudieran comportar un incumplimiento de la misma.

Asimismo, y en aplicación del principio de tolerancia cero en materia de corrupción y soborno, la Empresa no tolerará la realización o mantenimiento de ningún tipo de relación, sea interna o con terceros, sean particulares o entidades públicas, que pudiera comportar un incumplimiento de la referida normativa. De igual modo, cuando la normativa local sea más estricta o restrictiva que la normativa aplicable a la Empresa, en tanto que entidad domiciliada y sujeta a las leyes de España, localmente resultará de aplicación la norma más restrictiva.

14. NULIDAD

El hecho de que parte de las Condiciones de Venta acordadas por las partes pase a ser nula o inválida, no afectará a la validez del resto de la relación contractual entre las partes.

15. JURISDICCIÓN Y LEY APLICABLE

Cualquier litigio entre las partes se someterá a la jurisdicción y competencia exclusiva de los Juzgados y Tribunales de la ciudad de Sabadell. Las presentes Condiciones de Venta se regirán por la ley española.

En caso de traducción de las Condiciones de Venta en un idioma extranjero, las partes acuerdan que prevalecerá la presente versión redactada en castellano sobre todas las demás versiones traducidas.

GENERAL TERMS OF SALE

1. SCOPE OF APPLICATION

These general GTS (hereinafter the «GTS») shall apply to all sales and purchases of our products (the "Product/s") between Cepex, S.A.U., with registered address in Lluís Companys, 51-53, 08400, Granollers (BCN) Spain, and TIN A-08928707 (the "Company"), and the purchasing party (the "Purchaser") on the international territory (the "Territory"). The Purchaser may only acquire the Products subject to these GTS. Any terms and conditions other than these GTS shall not be binding, except where there is explicit written acceptance from both parties. Upon acceptance of any order (the "Order/s"), the Purchaser must have read and be aware of these GTS beforehand. Furthermore, the Purchaser acknowledges and accepts that the GTS shall form an integral part of its contractual relationship with the Company, whereby they shall be deemed to have been voluntarily and expressly accepted by the Purchaser without any reservation whatsoever by signing and/or placing any Order, or any other documents or agreements that are signed by the parties, or, if the contractual relationship has not been made in writing, from the time the Company has provided a copy of the GTS to the Purchaser and it has not expressed its opposition to them in writing within thirty (30) days.

The Company reserves the right to amend the GTS, whereby the GTS must be available and permanently updated. The parties agree that the amended GTS provided by the Company shall form an integral part of the contractual relationship between them, whereby they shall be deemed to have been voluntarily and expressly accepted by the Purchaser without any reservation whatsoever whether the Purchaser does not expressly declare opposition in writing within thirty (30) days from the time they had been provided by the Company.

Any of the Purchaser's contractual terms and conditions or policies are expressly excluded following the implementation of these GTS. Furthermore, these GTS shall cancel and replace any earlier general terms or agreements, whether written or verbal, which shall become null and void.

2. ORDERS

The Company may, at its sole discretion, accept and/or reject any Order received from the Purchaser. The Company reserves the right to make any appropriate changes to the Products from its catalog at any time, the features of its Products, and even to stop their production, replace them or remove them from the catalog. The Purchaser acknowledges and accepts the foregoing and therefore this can involve modifications to the Orders. The purchase shall be deemed to have been performed from the time an Order has been accepted by means of written notification by the Company to the Purchaser.

To avoid errors and improve the way orders are handled, they must be submitted in writing to our Customer Service ("CS"), via email or by calling +34 93 780 42 08.

Regarding a certain specific category of the Product, the Company reserves the right to prohibit their resale via third-party platforms.

3. COMMERCIAL TERMS AND CONDITIONS

Unless otherwise agreed in writing, our prices shall always be deemed Ex works (Incoterms 2010), including packaging, whereby the Purchaser must pay all taxes, levies, duties, costs and any other expenses, whether general or special.

The current prices of the catalog, or those subject to a special agreement between the parties at the moment of accepting the Order shall apply. Notwithstanding the foregoing, the Company reserves the right to review prices at any time at its own discretion. All prices shall be deemed to be net, in euros and with no discount.

The Company reserves the right to annually amend the commercial terms and conditions agreed upon with the Purchaser due to changes in the Company's in-house policy. In such an event, the Company shall inform the Purchaser of these changes.

4. SHIPPING AND FREIGHT CHARGES

Products shall be shipped at the expense and risk of the Purchaser, including carriage-paid deliveries. Any additional expense not covered in our prices (sea freight packaging, special unloading methods, dispatch of goods as baggage, air freight, etc.) shall be always deemed at the expense and risk of the Purchaser. For shipments of Products outside the Territory, a special shipment quote must be requested which shall always be at the Purchaser's expense.

In respect of the matters not provided by the provisions of this section, the following rules shall be applied:

• For national transport: the provisions of Contract for Land Transport of Goods Act 15/2009, of November 11, the provisions of Land Transport Management Act 16/1987, of 30 July, and its implementing Regulation, and any other rule applicable.

• For international transport: the provisions of the Geneva Convention on the Contract for the International Carriage of Goods by Road, signed in Geneva on 19 May 1956 (the CMR Convention).

5. DELIVERIES

Unless otherwise agreed in writing, the date and place of delivery shall be deemed to be the time the Products leave our warehouses (Ex Works – Incoterms 2020). Orders shall be delivered within four (4) working days following their acceptance by the Company or four (4) weeks for exports, provided that the Company has sufficient stock to meet Purchaser demand. If the Company will be unable to meet a delivery deadline, it shall confirm the delivery time as soon as possible.

Failure to comply with the delivery schedule for reasons beyond the Company's control, including but not limited to, delays due to accidental reasons or beyond the control of the Company and/or due to force majeure or if the Purchaser has not fulfilled all or part of its obligations, shall not entitle the Purchaser to cancel the Order or to claim any type of indemnity or compensation, by expressly waiving any rights to claim.

The Company hereby informs the Purchaser that it is possible that any given Order may be divided into several deliveries.

The date and place of delivery shall always be deemed as the time Products leaves the Company's warehouses (Ex Works).

The Company and the Purchaser may, however, decide that the Products shall be delivered under the regime of another Incoterm (CCI version 2020). In this case, the Incoterm shall set out the method and cost of transport, payment of customs duties and the time of transfer of risk for the Products.

If the chosen Incoterm implies that the Company is responsible and bears the risk of the Products, the Company shall freely organize carriage of the Products.

The Purchaser must examine Products in front of the carrier to check that they are in a good state of repair. Should the Purchaser detect any defect or damage in the packaging, it shall be indicated on the delivery note ("Delivery Note"). In the event of any incident upon receipt of the Product, it has to be recorded in the carrier's delivery document and the Purchaser shall inform the customer service of the Company within twenty-four (24) hours in order to process the relevant claim.

Notwithstanding the foregoing, if unpacking the Product, the Purchaser detects any defect such as a dent, breakage, signs that it had been opened or otherwise damaged due to shipping, the Purchaser undertakes to inform the Company within four (4) working days following the delivery of the Product. In order to return a Product, the Delivery Note number must be stated.

It shall be understood that the Purchaser has accepted a delivery in the following cases: (i) it has expressly accepted it; (ii) it fails to report defects within the above deadlines; (iii) the Product has been sold or distributed.

6. WARRANTY

The Company warrants that, on delivery, the Products shall (i) conform in all material respects with their description in the Company's published specification; and (ii) be free from material defects in design, material and manufacture. The general warranty period is two (2) years from the date of delivery in compliance with the national provisions in force regarding the consumer's legal rights.

For the rest of the Products not subject to the scope of the consumer's legal rights, a specific warranty shall be established on a case-by-case basis, as indicated on the corresponding warranty card or certificate, or on any other of the Company's official documentation.

In order for this warranty to become effective, the Purchaser must provide evidence of the date of the Product's purchase and receipt. Furthermore, for this warranty to be valid, the Purchaser must strictly follow the Manufacturer's instructions included in the documentation that comes with the Product.

No warranty is extended on the Products' normal wear and tear.

Consumables and perishable components, including but not limited to, light bulbs, rubber parts and batteries, are totally excluded from this warranty whereby they shall be subject, if applicable, to the provisions in the documentation that comes with these consumables and perishable components.

The parts that are replaced or repaired under this warranty shall not extend the term of the original Product warranty, although such parts shall be subject to a separate warranty.

This warranty does not cover any defects or deterioration caused by the Product's unsuitability for the end user's needs, by normal wear, negligence, incorrect installation or by any use that does not comply with the recommendations stipulated in the user manual or in the studies and instructions issued by the Company, by maintenance operations non-compliant with the user manual provided at the time of sale and/or by a handling accident or incorrect storage.

This warranty shall not cover obvious defects for which any claim must be submitted by the Purchaser over the four (4) days following the delivery of a Product as described in article 5 above.

In the event that the Purchaser resold the Products outside of Spanish territory, the warranty claim procedure shall be subject to the Group's internal policies, the different availability of service engineers and the binding rules that apply in each case, for the purposes of which the Company must be contacted through the procedures set forth in article 8.

7. PAYMENT

Unless otherwise agreed in writing, all payments must have been made in cash at the time the Product leave the warehouse in Spain. Pursuant to the stipulations of article 3, expenses, duties and taxes shall be borne by the Purchaser. A delay in payment or in the acceptance of payment shall give rise to a 2% monthly rate of interest on the price of a Product from the time of the payment due date, without the need for notifications or summons being served on the Purchaser. Any modification to the method and/or due date of payment must be authorized in writing by the Company.

Furthermore, the Purchaser must pay the Company damages for, amongst others, bank fees and legal costs arising from returned payments, defaults and non-payment claims.

8. CANCELLATION

Notwithstanding any other actions, the Company reserves the right to terminate or cancel any transaction in the event of a breach of these GTS, as well in the case of non-payment by the Purchaser, a delay in the payment of previous deliveries, and if the Purchaser was subject to any enforcement procedure.

In the event of withdrawal or cancellation by the Purchaser of an Order without the Company's prior approval, the Purchaser must pay to the Company an amount equivalent to 20% of the value of the Products subject to withdrawal or cancellation, notwithstanding the Company's right to claim for damages for such cancellations.

9. INTELLECTUAL AND INDUSTRIAL PROPERTY

The Company owns and retains an exclusive right, title and interest to the Products that includes, but are not limited to, patents, trademarks, logos, symbols, trade names, photographs, plans, presentations (the "Intellectual Property Rights").

The Purchaser expressly acknowledges and agrees the ownership of these rights and shall not acquire any Intellectual or Industrial Property Rights whatsoever arising from these GTS. The Purchaser shall refrain from disputing the right of the Company to the Intellectual Property Rights, and from registering or having registered in any country any Intellectual Property Rights whatsoever for the Products. Nothing in these GTS provides for a transfer of licenses for a brand or a transfer of any of the Intellectual Property Rights.

All information disclosed for the purposes of the contractual relationship by either of the parties shall be their property, and no license shall be deemed as arising from the exchange of information between the parties. Neither party may, under any circumstances whatsoever, file an application for the registration of the Intellectual Property Rights that may arise from the information provided by the other party.

Furthermore, pursuant to these GTS the Purchaser undertakes and accepts NOT TO APPLY for the registration of any Domain Name that includes, whether in part or in full, the trademarks that belong to the Company and/or the Fluidra Group. This undertaking extends to all of the countries in which the Company and/or the Fluidra Group holds registered trademarks by virtue of the laws in force. The Purchaser likewise expressly waives all rights that may arise from the use of the Company and/or the Fluidra Group's trademarks.

Should the Purchaser breach this clause, the Company reserves the right to unilaterally terminate these GTS, in addition to taking any legal actions that it deemed appropriate.

10. CONFIDENTIALITY AND PERSONAL DATA PROTECTION

The Purchaser shall keep strictly confidential any of the information disclosed by the Company or its representatives, whereby it undertakes to prevent its disclosure and use the information in strict compliance with what has been agreed upon to this regard.

We hereby inform you that your personal data shall be processed by CEPEX, SAU ("the Data Controller"), located at Lluís Companys, 51-53, 08400, Granollers (BCN) Spain, and holder of TIN A-08928707.

Your data shall be processed for the purpose of handling the purchase of the Products.

The legitimacy of the processing of your data is the performance of the contractual obligations arising from the purchase of Products sold by the Data Controller or other companies in the Fluidra Group.

Your data shall not be assigned, sold, leased or in any other way whatsoever made available to third parties, except in the case of service providers of the Data Controller that render certain services to the Data Controller, but under no circumstances shall they process them for their own ends. Some of these service providers may be based outside of the European Union, as stated below.

The Data Controller, as a company with international outreach, has international service providers that may render their services from outside the EU, therefore it is possible that your data may be transferred outside of the European Union or the European Economic Area.

In any event, the Data Controller shall ensure that such data processing is protected by the appropriate safeguards, which may include:

- Standard clauses approved by the EU. These are contractual clauses approved by the European supervisory authority that provide sufficient safeguards to ensure that data processing complies with the requirements established by the European Data Protection Regulation.
- Third-party certification. Privacy Shield, for example, is a framework agreement between the EU and the United States that set out the standards for processing data in compliance with the European Data Protection Regulation.

All data shall be processed for the time required to deal with the purchase made under these GTS.

Once the term specified in this section has come to an end, the Controller Data shall keep your personal data anonymous for statistical purposes or market surveys, whenever possible, or duly blocked in order to comply with any legal obligations.

You may at any time withdraw your consent to your data being processed for any of the above purposes.

You make likewise exercise your rights of data access, rectification, cancellation/deletion, objection, restriction of the processing or portability, by writing to CEPEX, SAU Av. Ramón Ciurans, 40 – P.I. Congost – P6 – 08530 La Garriga (BCN) Spain, with the subject line "Datos Personales Condiciones Generales de Venta" or an email to dataprivacy@fluidra.com.

Should you have any inquiries about how we process your personal data, or any other questions related to this matter, you may contact our Data Protection Officer at Avda. Francesc Macià pl. 20, 08208 Sabadell (Barcelona), with the subject line or addressed for the attention of "Delegado de Protección de Datos", or by writing an email to dataprivacy@fluidra.com.

Furthermore, you may file a complaint with the Spanish Data Protection Agency should you consider that the Controller Data have processed your data in breach of this Privacy Policy or any other regulation in force related to this matter.

11. RETENTION OF TITLE

The Company reserves the right of ownership of all Products sold until the Purchaser has paid the price in full and, until then, the Company may remove the Products from the Purchaser's facilities.

12. LIABILITY

The Company assumes no liability for any indirect, special or incidental damages that may arise as a consequence of the supply of the Products, including, but not limited to, downtime, loss of earnings, loss of business opportunities, the loss of actual or anticipated profits, reputational risk or the loss of goodwill. The Company's total liability arising from the supply of any nature whatsoever shall be limited to the value of a Product that may give rise to a claim.

13. SANCTIONS, ANTI-CORRUPTION AND ANTI-BRIBERY POLICY

The Company hereby states that it complies and shall comply with the regulations on international economic sanction regimes, in particular, with the sanction regimes imposed by the United States, the European Union and the United Nations. For this purpose, the Company hereby states that it is subject to Fluidra's Sanctions Policy and that all its employees shall follow the instructions given by Fluidra for sanctions policy.

Therefore, the Company shall not make transactions in territories with comprehensive sanctions as described in Fluidra's Sanctions Policy, and it shall conduct the enhanced due diligence checks set forth in the Sanctions Policy to conduct transactions in countries with selective sanctions and high-risk countries.

As a consequence of enforcing this policy, the Company reserves the right to reject any Order, whether the delivery of materials, projects, services, etc. may, in its opinion, involve a breach of the Sanction Policy.

Furthermore, pursuant to the principle of zero tolerance in respect of corruption and bribery, the Company shall not allow any type of relationship to be entered into or maintained, either internally or with third parties, whether with individuals or public bodies, that may entail a breach of the aforementioned regulation. Likewise, whenever local regulations are stricter or more restrictive than those to which the Company is subject, as an entity with registered address in and subject to the laws of Spain, the most restrictive shall apply.

14. SEVERABILITY

If one or several provisions of the GTS become null and void the validity of the rest of the contractual relationship between the parties, shall not be affected.

15. JURISDICTION AND GOVERNING LAW

Any disputes between the parties shall be submitted to the exclusive jurisdiction of the Courts and Tribunals of Sabadell. These GTS shall be governed by Spanish law.

The GTS may be translated into any other language for practical purposes, but the Spanish version shall prevail in the event of any discrepancies.

FLUIDRA

CEPEX

Av. Ramón Ciurans, 40. Pol. Ind. Congost - P6
08530 La Garriga (Barcelona) - SPAIN
Tel. +34 93 8704208
www.cepex.com
email - cepex@cepex.com

Jandy Pro Series ASTRALPOOL Polaris CEPEX ZODIAC Gre